Ersatzteilkatalog
Spare parts list
Catalogo de piezas de repuesto
Catalogue des piéces détachées

Flügelglätter
Trowel
Fratasadoras
Truelles

CT36-8A

Type	CT36-8A
Material Number	5000620831
Version	210
Language	de | en | es | fr

www.wackerneuson.com

Copyright © 03.2020
Wacker Neuson Production Americas LLC
Printed in USA.
All rights reserved.

Ein Typenschild mit Typ, Artikelnummer, Version und Maschinen-Nummer ist an jedem Gerät angebracht. Die Daten von diesem Schild bitte notieren, damit sie auch bei Verlust oder Beschädigung des Schildes noch vorhanden sind. Der Typ, die Artikelnummer, die Versions-Nummer und die Maschinen-Nummer sind bei der Ersatzteilbestellung oder Nachfragen bezüglich Service-Informationen stets erforderlich.

Bei den in den Ersatzteillisten fettgedruckten Nummern handelt es sich um empfohlene Ersatzteile. Dies bedeutet, daß diese Teile bei normalen Anwendungsbedingungen natürlicher Abnutzung ausgesetzt sind und gelegentlich ersetzt oder überarbeitet werden müssen. Es wird geraten, diese Teile auf Lager bereit zu haben, um für Service-Arbeiten an diesem Gerät vorbereitet zu sein. Lagerbestände für diese und andere Teile, welche für ausgiebigere Reparaturarbeiten benötigt werden, können je nach Service-Gewohnheiten der einzelnen Kunden variieren.

Die Nummern meines Gerätes sind:

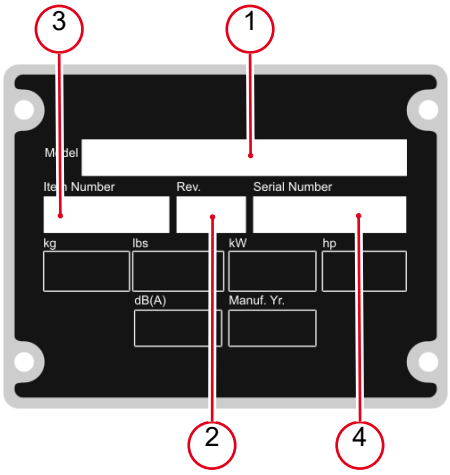

1. Typ
2. Version
3. Artikel-Nr.
4. Maschinen-Nr.

Umrechnungstabelle

Volumeneinheit	
1 ml	0.034 US fl.oz.
1 l	0.260 gal
Längeneinheit	
1 mm	0.039 in
1 m	3.280 ft
Gewicht	
1 kg	2.200 lbs
1 g	0.035 oz
Geschwindigkeit	
1 km/h	0.620 mph
Drehmoment	
1 Nm	0.740 ft.lbs

A nameplate listing the Model Number, Item Number, Revision, and Serial Number is attached to each unit. Please record the information found on this plate so it will be available should the nameplate become lost or damaged. When ordering parts or requesting service information, you will always be asked to specify the model, item number, revision number, and serial number of the unit.

Part Numbers appearing in boldface type are recommended spare parts. This means that these parts are subject to wear under normal operating conditions and may require periodic service or replacement. It is recommended that these items be stocked to meet the expected service requirements of this model. Actual stocking quantities of these and other parts used in more extensive repairs will depend on the service practices of each customer.

My machine's numbers are:

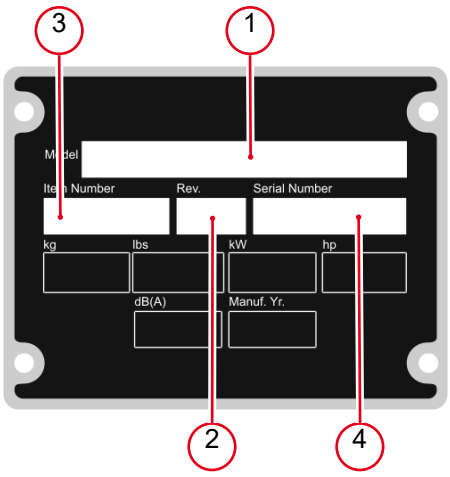

1. Model
2. Revision
3. Item No.
4. Serial No.

Conversion table

Volume unit	
1 ml	0.034 US fl.oz.
1 l	0.260 gal
Unit of length	
1 mm	0.039 in
1 m	3.280 ft
Weight	
1 kg	2.200 lbs
1 g	0.035 oz
Speed	
1 km/h	0.620 mph
Torque	
1 Nm	0.740 ft.lbs

Una placa de identificación con el modelo, número de referencia, nivel de revisión y número de serie ha sido añadida en cada máquina. Favor de anotar los datos en la placa en caso de que la placa de identificación sea destruida o perdida. En todos los pedidos para repuestos necesita siempre el modelo, el número de referencia, el nivel de revisión y el número de serie de la máquina en cuestión.

Los números de partes en negritas en las Listas Ilustradas de Partes son los repuestos recomendados, ésto quiere decir que estas partes se desgastarán bajo circunstancias de funcionamiento normales y pueden requerir servicio periódico o su reemplazo. Se recomienda que el cliente mantenga un abastecimiento adecuado de estas partes para poder satisfacer la demanda requerida por el servicio a la máquina. La cantidad de repuestos que el cliente necesitará para reparaciones dependerá de la póliza de servicio de cada cliente.

Los números de mi máquina son:

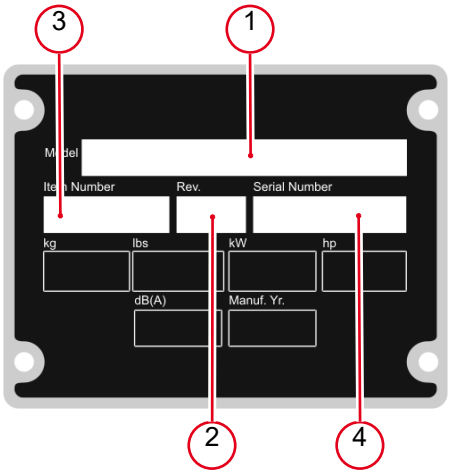

1. Modelo
2. Nivel de revisión
3. Número de referencia
4. Número de Serie

Tabla de conversión

Unidad de volumen	
1 ml	0.034 US fl.oz.
1 l	0.260 gal
Unidad de longitud	
1 mm	0.039 in
1 m	3.280 ft
Peso	
1 kg	2.200 lbs
1 g	0.035 oz
Velocidad	
1 km/h	0.620 mph
Par de apriete	
1 Nm	0.740 ft.lbs

Une plaque signalétique mentionnant le modèle, le numéro de référence, le niveau de revision et le numéro de série est fixée sur chaque machine. Veuillez noter les informations relevées sur cette plaque de façon à ce qu'elles soient toujours disponibles si la plaque signalétique venait à être perdue ou endommagée. Lorsq ue vous commandez des pièces détachées ou vous sollicitez des informations après-vente, on vous demandera toujours de préciser le modèle, le numéro de référence, le niveau de revision et le numéro de série de la machine.

Les numéros de pièces imprimés en caractères gras dans les Listes des Pièces Détachées de ce manuel sont les pièces détachées recommandées par la Wacker. Cela veut dire que ces pièces sont sujettes à usure dans des conditions de travail normales et peuvent nécessiter de l'entretien ou leur remplacement. Nous recommandons que vous disposez d'un stock de ces pièces pour pouvoir satisfaire la demande d'entretien de cette machine. Le client doit decider lui-même de la quantité exacte de pièces de rechange qu'il disposera dans ses stocks.

Les numéros de ma machine son :

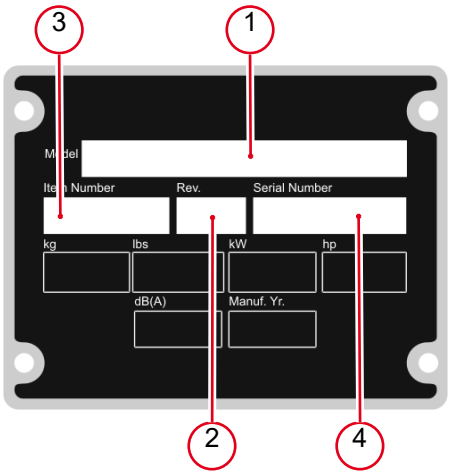

1. Typ
2. Version
3. Artikel-Nr.
4. Maschinen-Nr.

Table de conversion

Unité de volume	
1 ml	0.034 US fl.oz.
1 l	0.260 gal
Unité de longueur	
1 mm	0.039 in
1 m	3.280 ft
Poids	
1 kg	2.200 lbs
1 g	0.035 oz
Vitesse	
1 km/h	0.620 mph
Couple de serrage	
1 Nm	0.740 ft.lbs

Unterer Führungsbügel
Lower handle
Manija inferior
Guidon inférieur 10

Antrieb
Drive system
Sistema impulsor
Entraînement 12

Glätterflügel
Blade mechanism
Mecanismo de paletas
Mécanisme des pales 16

Getriebegehäuse
Gearbox
Caja de engranajes
Boîte de vitesses 18

Kupplung Kpl.
Clutch cpl.
Embrague compl.
Embrayage compl. 20

Aufkleber
Labels
Calcomanias
Autocollants 22

Handgriff-Sonderzubehör
Handle options
Manija opciones
Poignée options

Griff, Einstellbar, Mit Pro-Shift® Neigungskontrol
Adjustable pro-shift® trowel handle
Manija ajustable con control pro-shift®
Manija ajustable con control p 24

Griff, Einstellbar, Mit Dreh-Neigungskontroll
Adjustable twist pitch trowelhandle
Manija ajustable con control giro
Poignée ajustable avec command 28

Klappgriff, Einstellbar, Mit Pro-Shift® Neigungsko
Folding adjustable pro-shift®trowel handle-eu
Manija plegadiza ajustable con control pro-shift®-
Poignée repliable ajustable av 32

Klappgriff, Einstellbar, Mit Dreh-Neigungskontroll
Folding adjustable twist pitch trowel handle-eu
Manija plegadiza ajustable con control giro-eu
Poignée repliable ajustable av 36

Klappgriff Mit Dreh-Neigungskontroll-EU
Folding twist pitch trowel handle-eu
Manija plegadiza con control giro-eu
Poignée repliable avec command 40

Griff Mit Dreh-Neigungskontroll-EU
Twist pitch trowel handle-eu
Manija con control giro-eu
Poignée avec commande d'inclin 44

Honda-Motor
Engine-honda
Motor honda
Moteur honda

Zylinder Kpl.
Cylinder cpl.
Cilindro compl.
Cylindre compl. 48

Zylinderkopf/Deckel
Cylinder head/cover
Culata/tapa
Culasse /couvercle 50

Kurbelgehäusedeckel
Crankcase cover
Tapa del cárter
Couvercle de carter 52

Kurbelwelle Kpl.
Crankshaft cpl.
Cigueñal compl.
Vilebrequin compl. 54

Kolben
Piston
Pistón
Piston 56

Nockenwelle Kpl.
Camshaft cpl.
Arbol de levas compl.
Arbre à cames compl. 58

Starter Kpl.
Starter cpl.
Arrancador compl.
Démarreur compl. 60

Lüftergehäuse
Blower housing
Cubierta
Bouclier 62

Vergaser Kpl.
Carburetor cpl.
Carburador compl.
Carburateur compl. 64

Luftfilter Kpl.
Air cleaner cpl.
Filtro del aire compl.
Boitier de filtre compl. 68

Auspufftopf Kpl.
Muffler cpl.
Silenciador compl.
Pot d'echappement compl. 70

Kraftstofftank Kpl.
Fuel tank cpl.
Depósito de combustible compl.
Réservoir de carburant compl. 72

Schwungrad Kpl.
Flywheel cpl.
Volante compl.
Volant compl. 74

Zündspule
Ignition coil
Bobina de encendido
Bobine d'allumage 76

Gasregler Kpl.
Throttle cpl.
Acelerador compl.
Commande des gaz compl. 78

Sonderzubehör
Accessories
Accesorios
Accessoires

Hebebügelsatz
Lift bracket kit
Ménsula alzadora compl.
Support de relèvement compl. 80

Hebebügelsatz
Lift bracket kit
Ménsula alzadora compl.
Support de relèvement compl. 82

Flaschenhalter Kpl.
Bottle holder kit
Juego de soporte de la botella
Porte-bouteille compl. 84

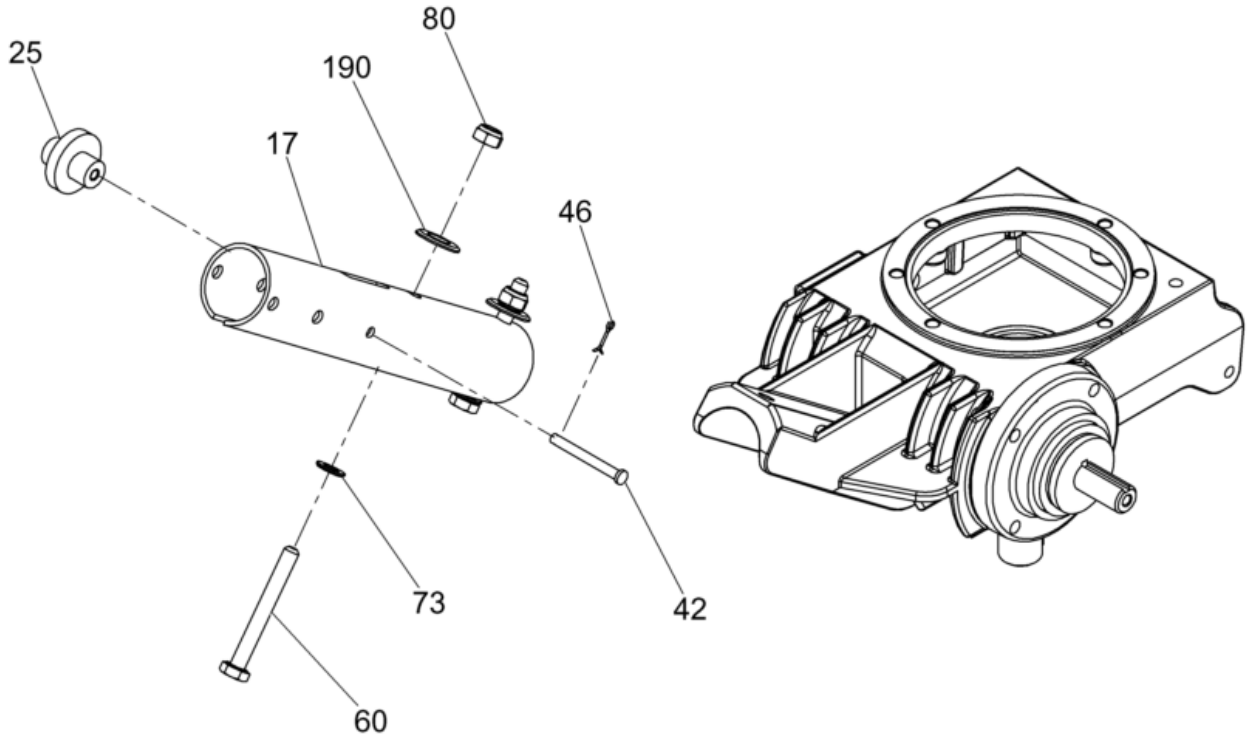

wc_ex0009438116_01

Unterer Führungsbügel
Lower handle
Manija inferior
Guidon inférieur

Pos. Ref.	Artikel Nr. Part No.	Qty.	Unit	Beschreibung Descripcion	Description Description	Abm. Measurem. / Drehm. Torque	Norm Standard / Schmierstoff Sealant
17	5000154462	1	pc	Rohr Tubo	Handle pipe Tube		
25	5000164307	1	pc	Scheibe Polea	Pulley Poulie		
42	5000153289	1	pc	Bolzen-Lastöse Pasador de horquilla	Clevis pin Vis à oeillet	1/4 x 2-3/8in	
46	5000114328	1	pc	Sicherungssplint Clavija hendida	Cotter pin Goupille fendue	1,6 x 16	
60	5000011327	2	pc	Sechskantschraube Tornillo hexagonal	Hexagonal head cap screw Vis à tête hexagonale	M10 x 85 49Nm/36ft.lbs	DIN931
73	5000010621	2	pc	Scheibe Arandela	Washer Rondelle		
80	5000010365	2	pc	Sicherungsmutter Contratuerca	Lock nut Contre-écrou	M10 25Nm/18ft.lbs	DIN 980 V
190	5000010375	2	pc	Scheibe Arandela	Flat washer Rondelle	B10,5	DIN9021

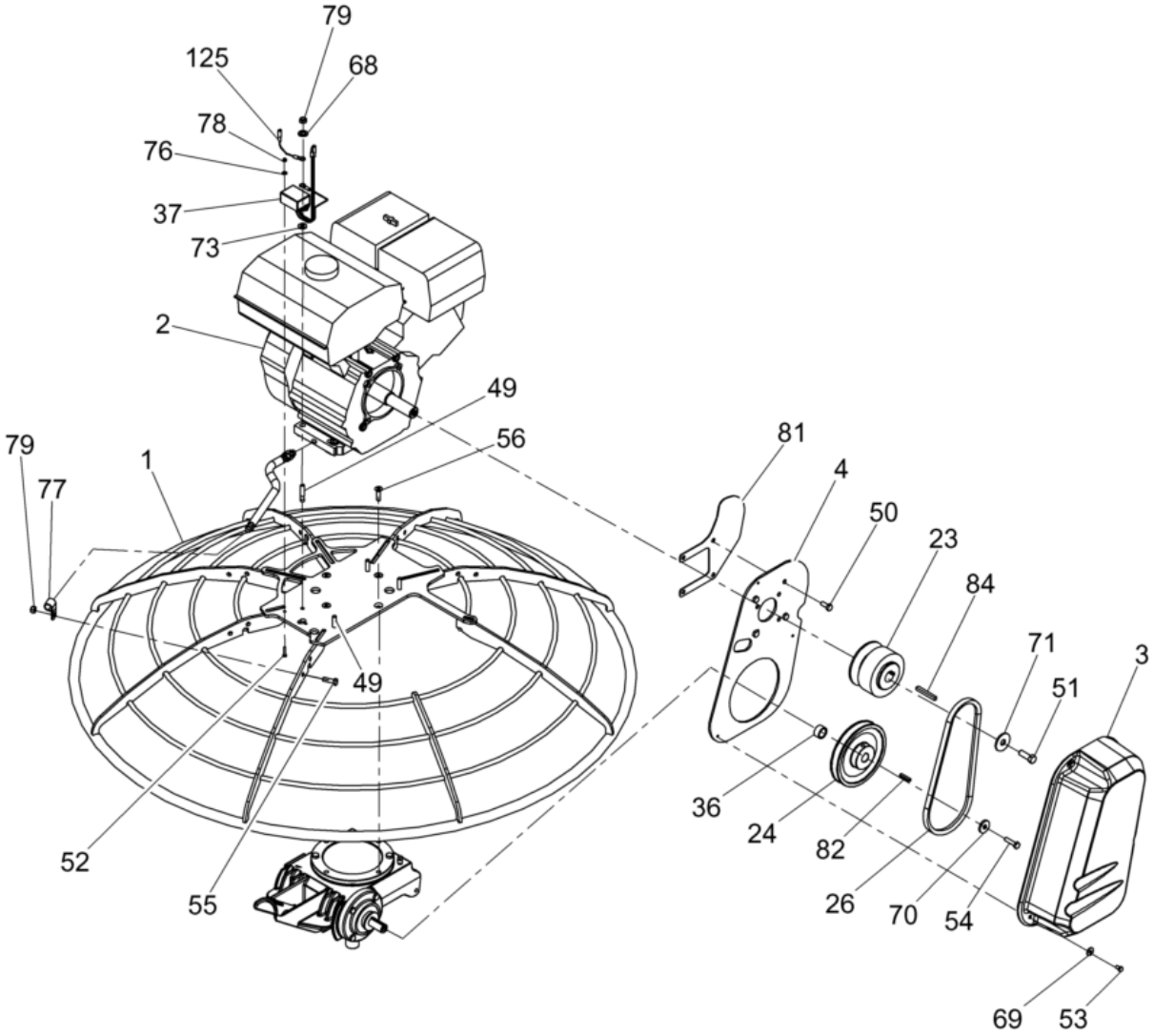

wc_ex0009439103_02

Pos. Ref.	Artikel Nr. Part No.	Qty.	Unit	Beschreibung Descripcion	Description Description	Abm. Measurem. / Drehm. Torque	Norm Standard / Schmierstoff Sealant
1	5100039492	1	pc	Schutzring Anillo de protección	Guard ring Anneau de garde	48	
2	5000192747	1	pc	Motor Kpl. Motor compl.	Engine cpl. Moteur compl.	8hp	
3	5000158968	1	pc	Riemenschutz Guardacorrea	Beltguard Protection de courroie		
4	5000158969	1	pc	Riemenschutzplatte Placa del guardacorrea	Beltguard plate Plaque de la protection de cou		
23	5100050576	1	pc	Kupplung Embrague	Clutch Embrayage		
24	5000157049	1	pc	Scheibe Polea	Pulley Poulie		
26	5000088866	1	pc	Keilriemen Correa en v	V-belt Courroie trapézoïdale		
36	5000158776	1	pc	Abstandsstück Espaciador	Spacer Entretoise		
37	5000192651	1	pc	Betätigungsmodul Módulo de regulador	Control module Module régulateur		
49	5000158865	4	pc	Gewindebolzen Perno prisionero	Stud Goujon		
50	5000026169	4	pc	Sechskantschraube Tornillo hexagonal	Hexagonal head cap screw Vis à tête hexagonale	5/16in-24UNF-2Ax 3/4in 18Nm/13ft.lbs	
51	5000164753	1	pc	Schraube Tornillo	Screw Vis	7/16-20 x 1-1/4in	
52	5000011486	2	pc	Sechskantschraube Tornillo hexagonal	Hexagonal head cap screw Boulon à tête hexagonale	M4 x 20 3Nm/2ft.lbs	
53	5000012356	6	pc	Sechskantschraube Tornillo hexagonal	Hexagonal head cap screw Vis à tête hexagonale	M6 x 10 10Nm/7ft.lbs	DIN933
54	5000011456	1	pc	Sechskantschraube Tornillo hexagonal	Hexagonal head cap screw Vis à tête hexagonale	25Nm/18ft.lbs	
55	5000011457	1	pc	Sechskantschraube Tornillo hexagonal	Hexagonal head cap screw Vis à tête hexagonale	M8 x 25 25Nm/18ft.lbs	
56	5000034837	4	pc	Senkschraube Tornillo avellanado	Countersunk screw Vis noyée	M8 x 30 25Nm/18ft.lbs	ISO10642
68	5000033198	4	pc	Spannscheibe Arandela elástica	Lockwasher Rondelle de ressort	8	DIN6796
69	5000010373	3	pc	Scheibe Arandela	Flat washer Rondelle	6	ISO7093
70	5001005118	1	pc	Scheibe Arandela	Flat steel washer Rondelle		
71	5000165402	1	pc	Scheibe Arandela elástica	Flat washer Rondelle de ressort	0.45 x 1.50 x 0.18	
73	5000010621	1	pc	Scheibe Arandela	Washer Rondelle		
76	5000010625	2	pc	Scheibe Arandela	Washer Rondelle		
77	5000153746	1	pc	Schelle Abrazadera	Clamp Agrafe		
78	5000010370	2	pc	Sechskantmutter Tuerca hexagonal	Hexagon nut Écrou hexagonal		
79	5000010367	5	pc	Sechskantmutter Tuerca hexagonal	Hexagon nut Écrou hexagonal	M8	
81	5000160866	1	pc	Leitblech Deflector	Deflector Déflecteur		
82	5000158850	1	pc	Passfeder Llave	Key Clé		

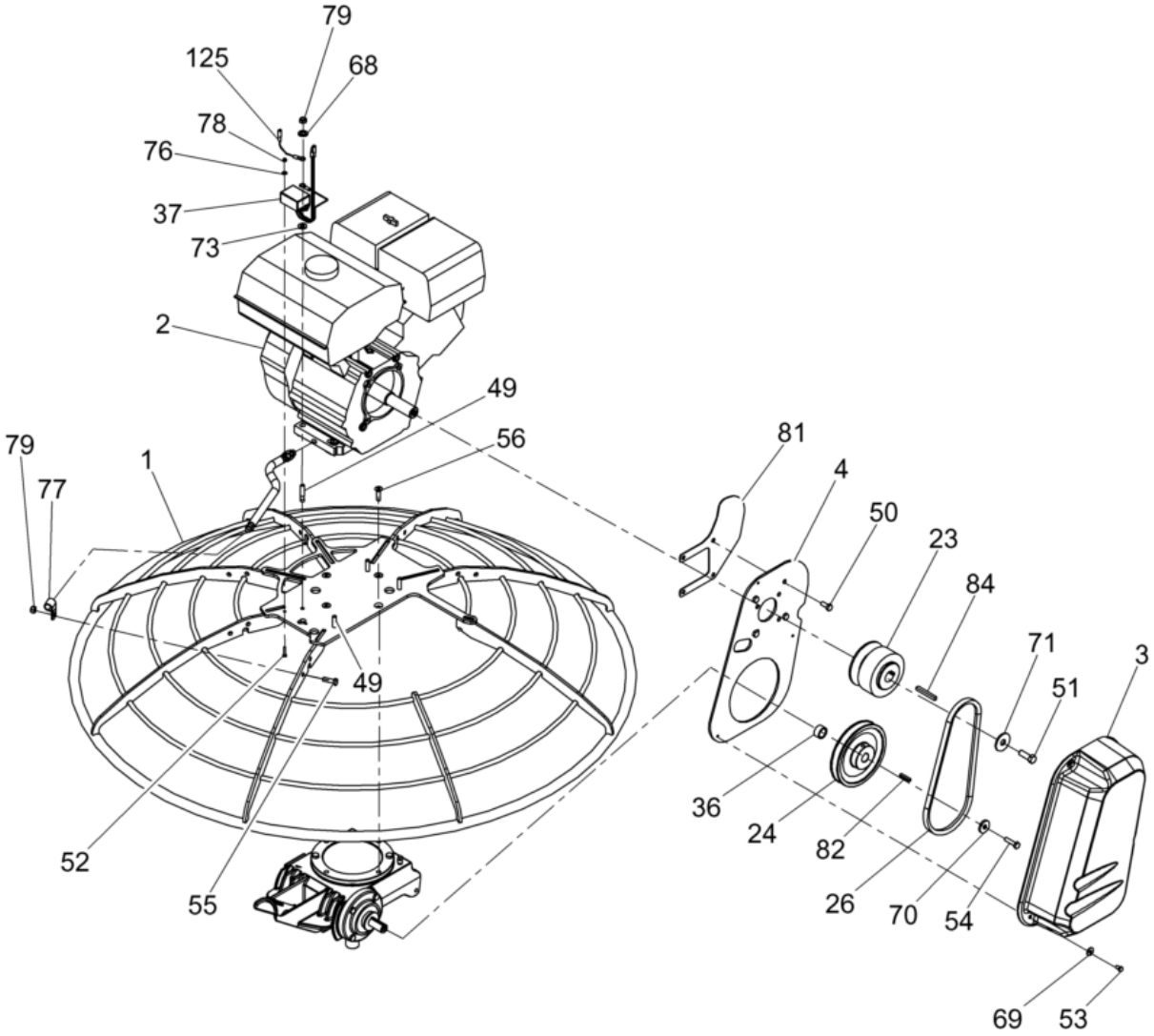

wc_ex0009439103_02

Pos. Ref.	Artikel Nr. Part No.	Qty.	Unit	Beschreibung Descripcion	Description Description	Abm. Measurem. / Drehm. Torque	Norm Standard / Schmierstoff Sealant
84	5003012513	1	pc	Passfeder Chaveta	Fitting key Clavette	1/4 x 2-3/16in	
125	5000164632	1	pc	Kabelbaum Conjunto de cables	Wiring harness Harnais de câbles électriques		

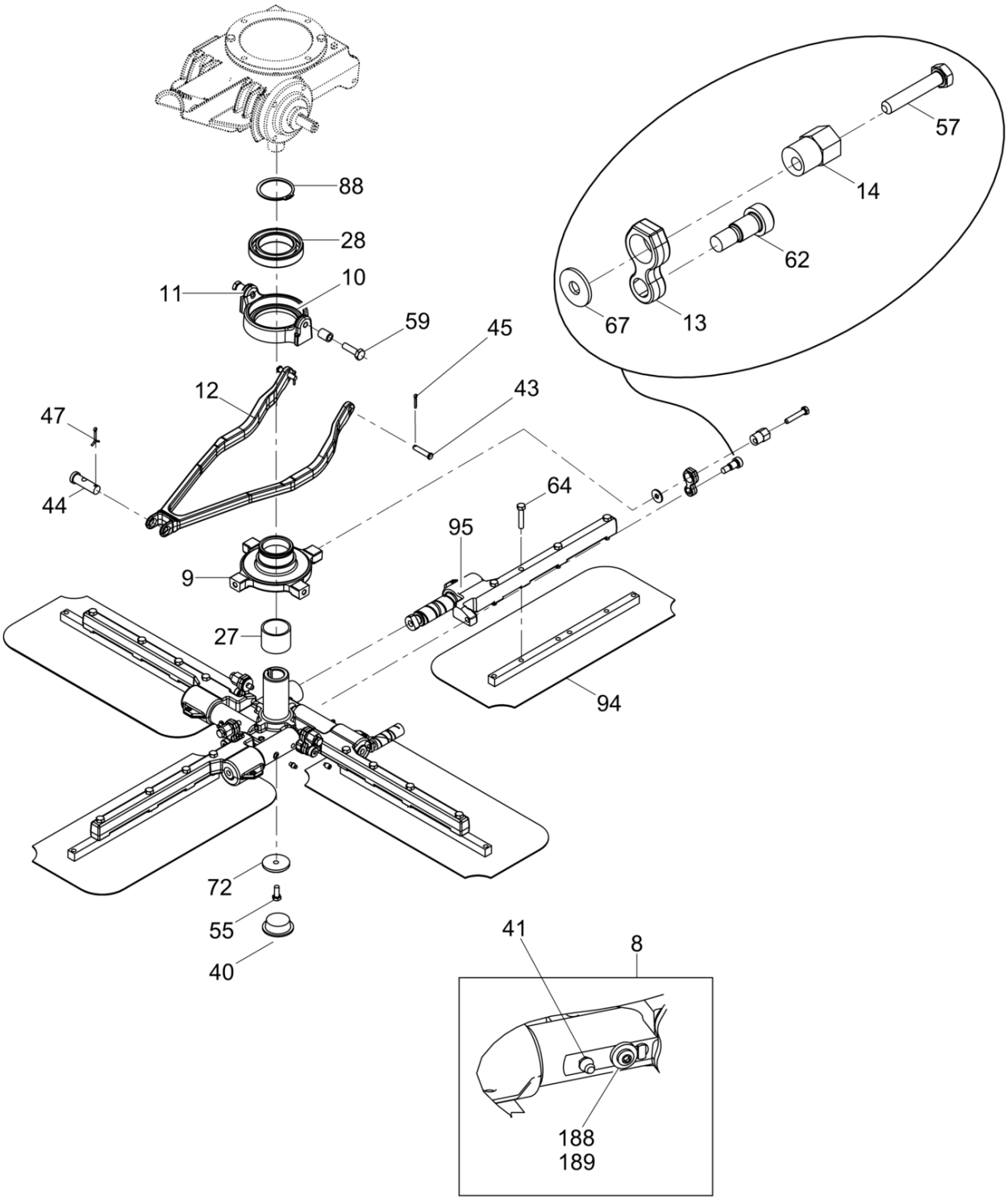

wc_ex0009439201_03

Pos. Ref.	Artikel Nr. Part No.	Qty.	Unit	Beschreibung Descripcion	Description Description	Abm. Measurem. / Drehm. Torque	Norm Standard / Schmierstoff Sealant
8	5000181872	1	pc	Satz-Gelenkkreuz Juego-araña	Spider kit Jeu-croisillon		
9	5000165529	1	pc	Scheibenhubring Cubo levantador de la paleta	Blade lift ring Moyeu de levage de la lame		
10	5000118618	1	pc	Lagerhalterung Portarodamiento	Bearing holder Porte-roulement		
11	5000174722	2	pc	Rohr Tubo	Tube Tube		
12	5000153286	1	pc	Gabel Horquilla	Yoke Extrémité à chape		
13	5000160848	4	pc	Verbindungsstange Barra de unión	Link Tringle		
14	5000160803	4	pc	Unwucht Excéntrica	Eccentric Excentrique		
27	5000074526	1	pc	Gleitlager Rodamiento de manguito	Sleeve bearing Roulement à coussinet-douille	46 ID	
28	5000118623	1	pc	Kugellager Rodamiento de bolas	Ball bearing Roulement à billes		
40	5000074986	1	pc	Stopfen Tapón	Cap plug Bouchon		
41	5002004705	4	pc	Kegelschmiernippel Grasera	Grease fitting Graisseur	AM6	DIN71412
43	5000073567	2	pc	Bolzen-Lastöse Pasador de horquilla	Clevis pin Vis à oeillet	5/16 x 1-1/2in	
44	5000154831	1	pc	Stift Pasador	Pin Goupille		
45	5000025660	2	pc	Sicherungssplint Clavija hendida	Cotter pin Goupille fendue	1/8 x 3/4in	
47	5000077256	1	pc	Sicherungssplint Clavija hendida	Cotter pin Goupille fendue	1/8 x 1-1/4in	
55	5000011457	1	pc	Sechskantschraube Tornillo hexagonal	Hexagonal head cap screw Vis à tête hexagonale	M8 x 25 25Nm/18ft.lbs	
57	5000117969	4	pc	Sechskantschraube Tornillo hexagonal	Hexagonal head cap screw Boulon à tête hexagonale	M8 x 45 25Nm/18ft.lbs	
59	5000174692	2	pc	Schraube Tornillo	Screw Vis	M10 x 25	
62	5000157054	4	pc	Schraube Tornillo	Screw Vis	M10 x 12 x 16	
64	5000151126	8	pc	Schraube Tornillo	Screw Vis	5/16-18 x 1-5/8in	
67	5000010374	4	pc	Scheibe Arandela	Flat washer Rondelle		
72	5000073457	1	pc	Scheibe Arandela	Washer Rondelle		
88	5000043180	1	pc	Sicherungsring Anillo de retención	Retaining ring Bague d'arrêt		
94	5000079637	1	pc	Kombiflügelsatz Juego-paletas de combinación	Combo blade set Jeu-pales combinées	36in	
95	5100039139	1	pc	Konsole Soporte	Mount-blade short,thruhard Support		
188	5000084896	4	pc	Scheibe Arandela	Washer Rondelle	M6,4	
189	5000179359	4	pc	Schraube Tornillo	Screw Vis	M6 x 8	

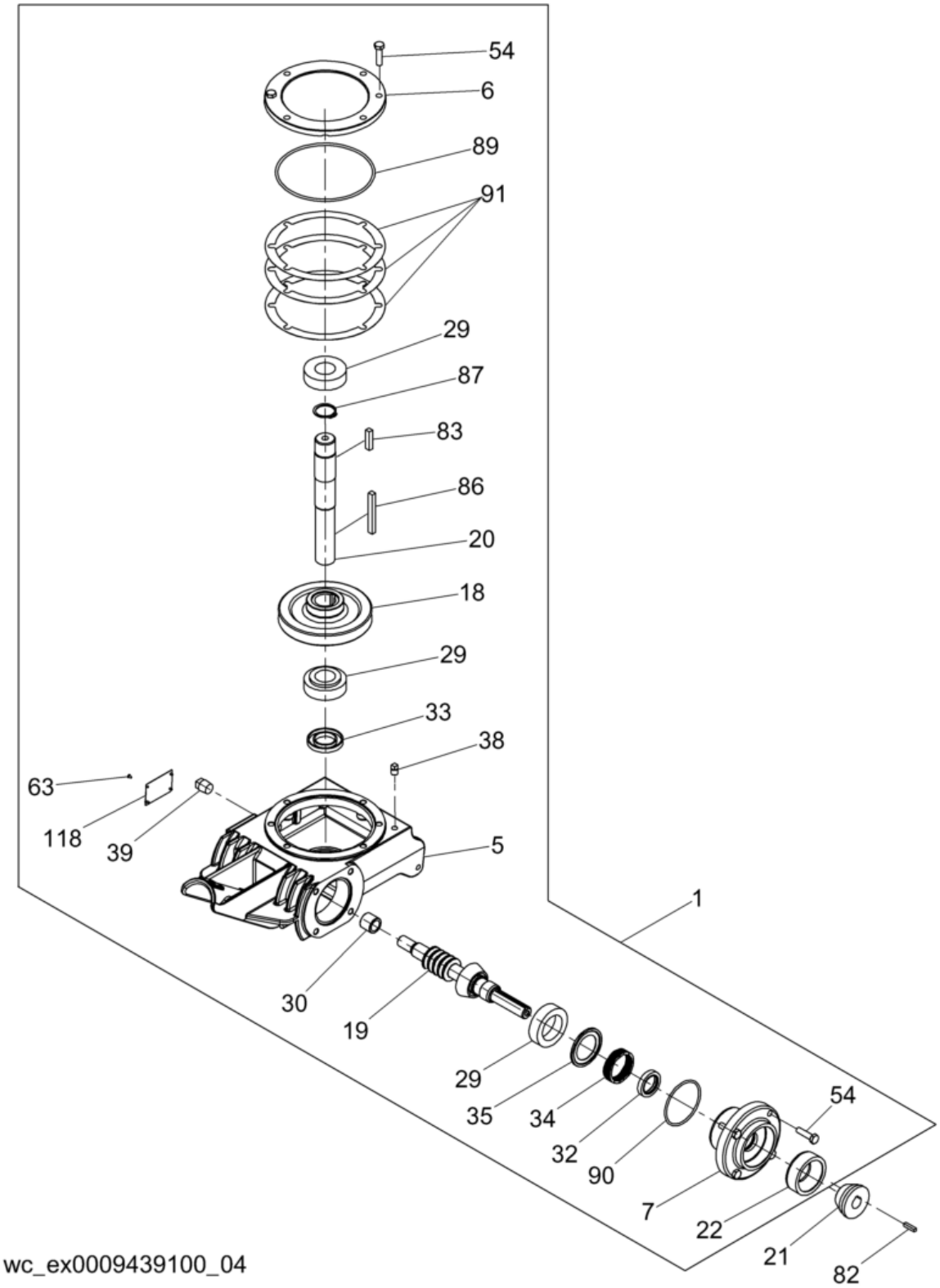
54
6
89
91
29
87
83
86
20
18
29
33
38
63
118
39
5
1
30
19
29
35
34
32
90
7
54
22
21
82
wc_ex0009439100_04

Pos. Ref.	Artikel Nr. Part No.	Qty.	Unit	Beschreibung Descripcion	Description Description	Abm. Measurem. / Drehm. Torque	Norm Standard / Schmierstoff Sealant
1	5000163432	1	pc	Getriebegehäuse Kpl. Caja de engranajes compl.	Gearbox cpl. Boîte de vitesses compl.		
5	5000163904	1	pc	Getriebegehäuse Caja de engranajes	Gearbox Boîte de vitesses		
6	5000150977	1	pc	Getriebegehäusedeckel Tapa de caja de engranajes	Gearbox cover Couvercle de la boîte de vites		
7	5000158801	1	pc	Getriebegehäusedeckel Tapa de caja de engranajes	Gearbox cover Couvercle de la boîte de vites		
18	5000154001	1	pc	Schneckengetriebe Engranaje de tornillo sin fin	Worm gear Engrenage à vis sans fin		
19	5000163928	1	pc	Antriebswelle Eje motor	Drive shaft Arbre d'entraînement		
20	5000178901	1	pc	Antriebswelle Eje motor	Drive shaft Arbre d'entraînement		
21	5000164302	1	pc	Bremsbacke Patín de freno	Shoe-brake Segment de frein		
22	5000164303	1	pc	Scheibe Disco	Disc Disque		
29	5000154888	3	pc	Rollenlager Rodamiento de rodillos	Roller bearing Roulement à rouleaux		
30	5000163937	1	pc	Nadellager Rodamiento de agujas	Needle bearing Roulement à aiguilles		
32	5000160130	1	pc	Dichtung Empaque	Seal Joint	28 x 40 x 7	
33	5000160131	1	pc	Dichtung Empaque	Seal Joint	30 x 52 x 7	
34	5000160110	1	pc	Feder Resorte	Spring Ressort		
35	5000154887	1	pc	Abstandsstück Espaciador	Spacer Entretoise		
38	5000117044	1	pc	Überdruckventil Válvula de desahoga	Relief valve Soupape de surpression		
39	5000116134	1	pc	Schraubverschluß Tapón roscado	Plug (threaded) Bouchon	3/8 NPTF	
54	5000011456	6	pc	Sechskantschraube Tornillo hexagonal	Hexagonal head cap screw Vis à tête hexagonale	25Nm/18ft.lbs	
63	5002005946	4	pc	Schraube Tornillo	Screw Vis	3-48 x 5/32	
82	5000158850	1	pc	Passfeder Llave	Key Clé		
83	5000158852	1	pc	Passfeder Llave	Key Clé		
86	5000151055	1	pc	Passfeder Chaveta	Square key Clavette	8 x 7 x 70	
87	5002001815	1	pc	Sicherungsring Anillo de retención	Retaining ring Bague d'arrêt	30 x 1,5	DIN471
89	5000159437	1	pc	O-Ring Anillo-o	O-ring Joint torique	3,5 x 138	
90	5000163938	1	pc	O-Ring Anillo-o	O-ring Joint torique	3 x 67	
91	5000164360	1	pc	Ausgleichsscheibenkit Juego de cuñas	Shim kit Kit de cales		
118	5000163710	1	pc	Aufkleber Calcomania	Label Autocollant		

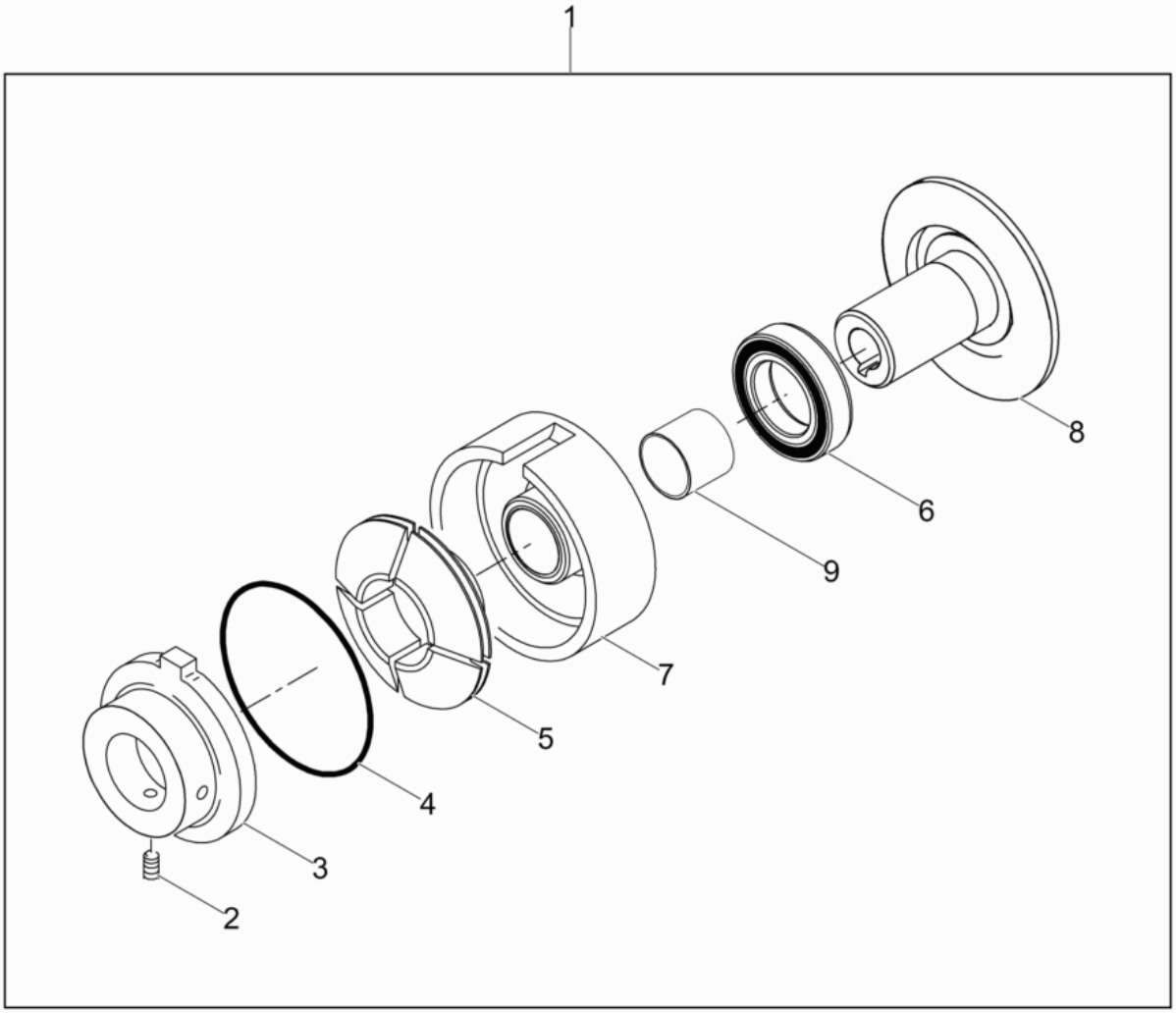

wc_ex0007594100_22

Kupplung Kpl.
Clutch cpl.
Embrague compl.
Embrayage compl.

Pos. Ref.	Artikel Nr. Part No.	Qty.	Unit	Beschreibung Descripcion	Description Description	Abm. Measurem. / Drehm. Torque	Norm Standard / Schmierstoff Sealant
1	5000074018	1	pc	Fliehkraftkupplung Embrague	Centrifugal clutch Embrayage		
2	5000074025	1	pc	Gewindestift Tornillo	Setscrew Vis	M8 x 12	
3	5000154292	1	pc	Kupplungsplatte Placa del embrague	Centrifugal clutch plate Plateau de l'embrayage		
4	5000074023	1	pc	Feder Resorte	Spring Ressort		
5	5000074021	4	pc	Belagbügel Peso de embrague	Clutch shoe Poids d'embrayage		
6	5000110905	1	pc	Kugellager Rodamiento de bolas	Ball bearing Roulement à billes		
7	5000074026	1	pc	Fliehkraftglocke Campana de embrague	Clutch drum Carter d'embrayage		
8	5000161975	1	pc	Scheibe Polea	Pulley Poulie		

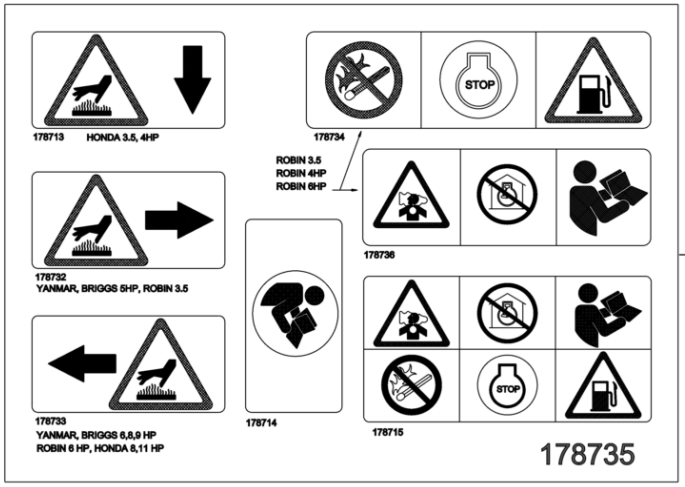

97

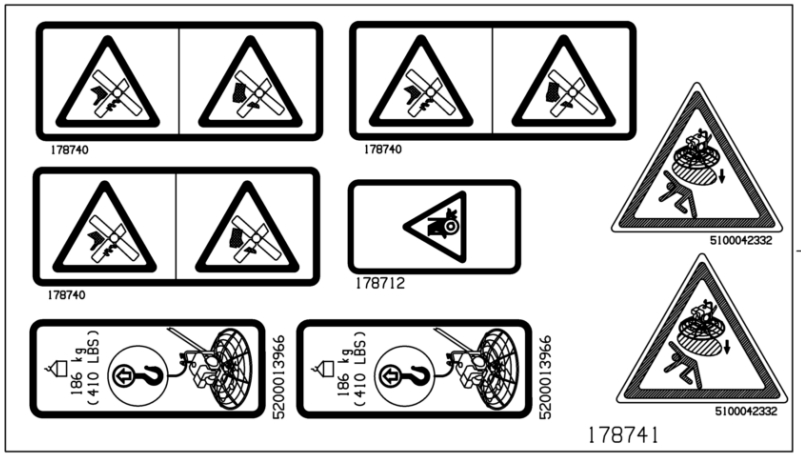

96

95

CT36

191

wc_ex0620829200_06

Pos. Ref.	Artikel Nr. Part No.	Qty.	Unit	Beschreibung Descripcion	Description Description	Abm. Measurem. / Drehm. Torque	Norm Standard / Schmierstoff Sealant
95	5000222086	1	pc	Aufkleber Symbol Calcomania símbololo	Label symbol Autocollant symbole		
96	5000178741	1	pc	Aufkleberblatt-EU Hoja de calcomanias-eu	Label sheet-eu Feuille d'autocollants-eu		
97	5000178735	1	pc	Aufkleberblatt-Motor EU Hoja de calcomanias-motor eu	Label sheet-engine eu Feuille d'autocollants-moteur		
191	5000177667	1	pc	Aufkleber-CT36 Calcomania-ct36	Label-ct36 Autocollant-ct36		

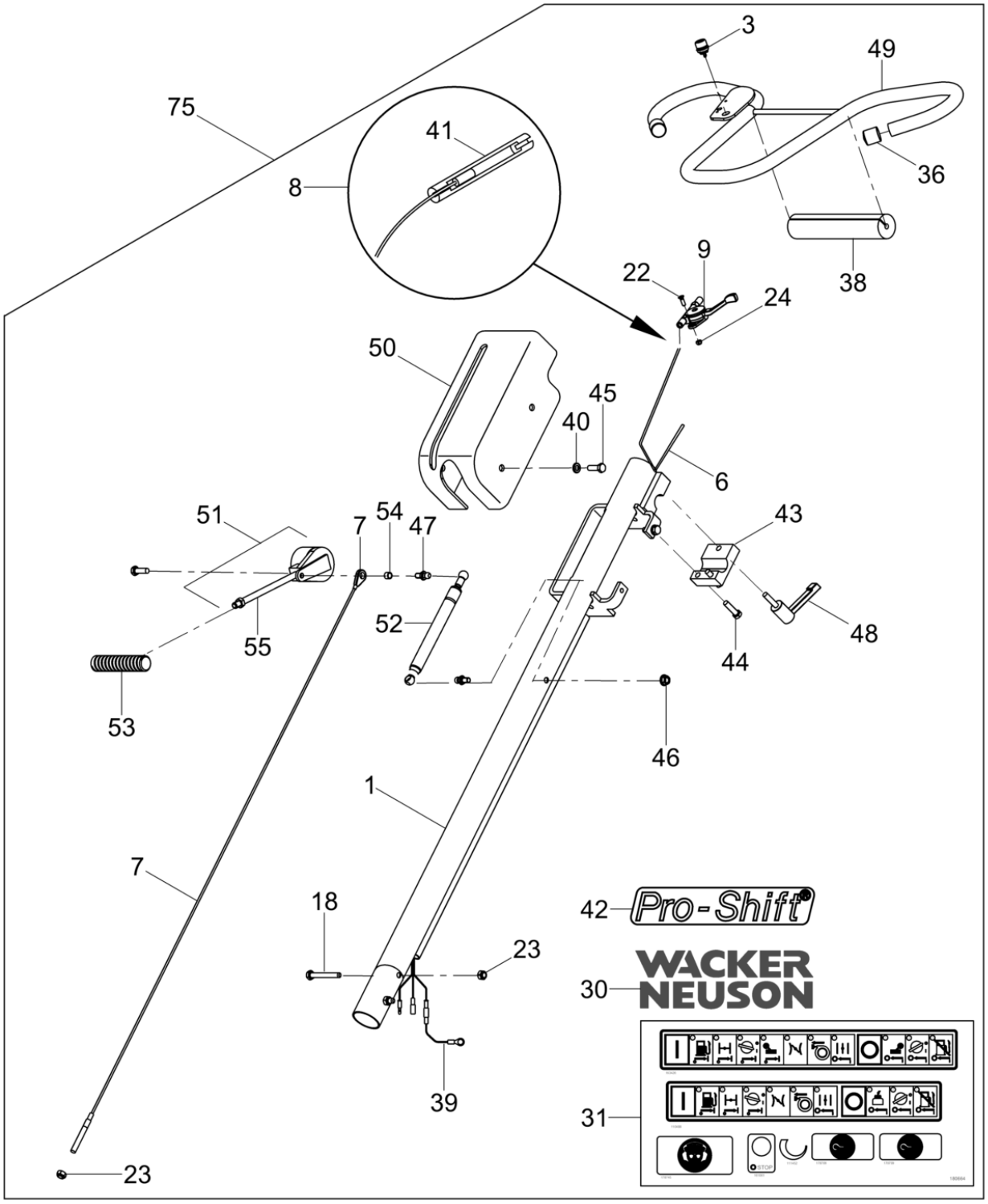

5004999105_03

Pos. Ref.	Artikel Nr. Part No.	Qty.	Unit	Beschreibung Descripcion	Description Description	Abm. Measurem. / Drehm. Torque	Norm Standard / Schmierstoff Sealant
1	5000170005	1	pc	Griff Mit Pro-Shift® Neigungskon-Troll Manija con control pro-shift®	Handle-pro-shift® Poignée avec commande d'inclin		
3	5100040188	1	pc	Kurzschlußknopf Interruptor de botón	Push button switch Interrupteur à poussoir		
6	5100040187	1	pc	Kabelbaum Conjunto de cables	Wiring harness Harnais de câbles électriques		
7	5000162972	1	pc	Kabel Cable	Cable Câble		
8	5100034471	1	pc	Kabel Kpl. Cable compl.	Throttle cable kit Câble des gaz compl.		
9	5000163391	1	pc	Gashebelsatz Des CT Juego de acelerador de la ct	Ct throttle kit Jeu de levier des gaz de la ct		
18	5000011346	2	pc	Sechskantschraube Tornillo hexagonal	Hexagonal head cap screw Vis à tête hexagonale	M8 x 65 25Nm/18ft.lbs	DIN931
22	5000164648	2	pc	Senkschraube Tornillo de cabeza perdida	Flat head screw Vis à tête conique	M5 x 16	
23	5000010367	3	pc	Sechskantmutter Tuerca hexagonal	Hexagon nut Écrou hexagonal	M8	
24	5000010369	2	pc	Sechskantmutter Tuerca hexagonal	Hexagon nut Écrou hexagonal		
30	5000222107	2	pc	Aufkleber-Wacker Neuson Logo Calcomanía-wacker neuson logotipo	Label-wacker neuson logo Autocollant-wacker neuson logo	40	
31	5000180664	1	pc	Aufkleberblatt-EU Hoja de calcomanias-eu	Label sheet-eu Feuille d'autocollants-eu		
36	5000165508	2	pc	Kappe Tapa	Cap Capuchon		
38	5000165342	1	pc	Unterlage Cojín	Pad Coussin		
39	5000164632	1	pc	Kabelbaum Conjunto de cables	Wiring harness Harnais de câbles électriques		
40	5000010622	4	pc	Scheibe Arandela	Flat washer Rondelle		
41	5100034470	1	pc	Gasreglerstift Pasador de mariposa	Throttle rack Goupille des gaz		
42	5000111610	2	pc	Aufkleber Calcomania	Label Autocollant		
43	5000163959	1	pc	Block Bloque	Block Bloc		
44	5000011456	2	pc	Sechskantschraube Tornillo hexagonal	Hexagonal head cap screw Vis à tête hexagonale	25Nm/18ft.lbs	
45	5000011457	4	pc	Sechskantschraube Tornillo hexagonal	Hexagonal head cap screw Vis à tête hexagonale	M8 x 25 6Nm/4ft.lbs	
46	5000030066	1	pc	Sechskantmutter Contratuerca	Locknut Contre-écrou	M8 16Nm/12ft.lbs	
47	5000155125	2	pc	Gewindebolzen Perno prisionero	Stud Goujon	M8 x 10 16Nm/12ft.lbs	
48	5000164837	1	pc	Handgriff Manija	Handle Poignée		
49	5100040183	1	pc	Verstellbarer Handgriff Manija ajustable	Adjustable handle Poignée ajustable		
50	5000164065	1	pc	Deckel Tapa	Cover Couvercle		
51	5000163395	1	pc	Neigungskontroll Regulador de inclinación	Pitch control Commande de l'inclinaison		
52	5000163653	1	pc	Feder Resorte	Gas spring Ressort	90 lb	

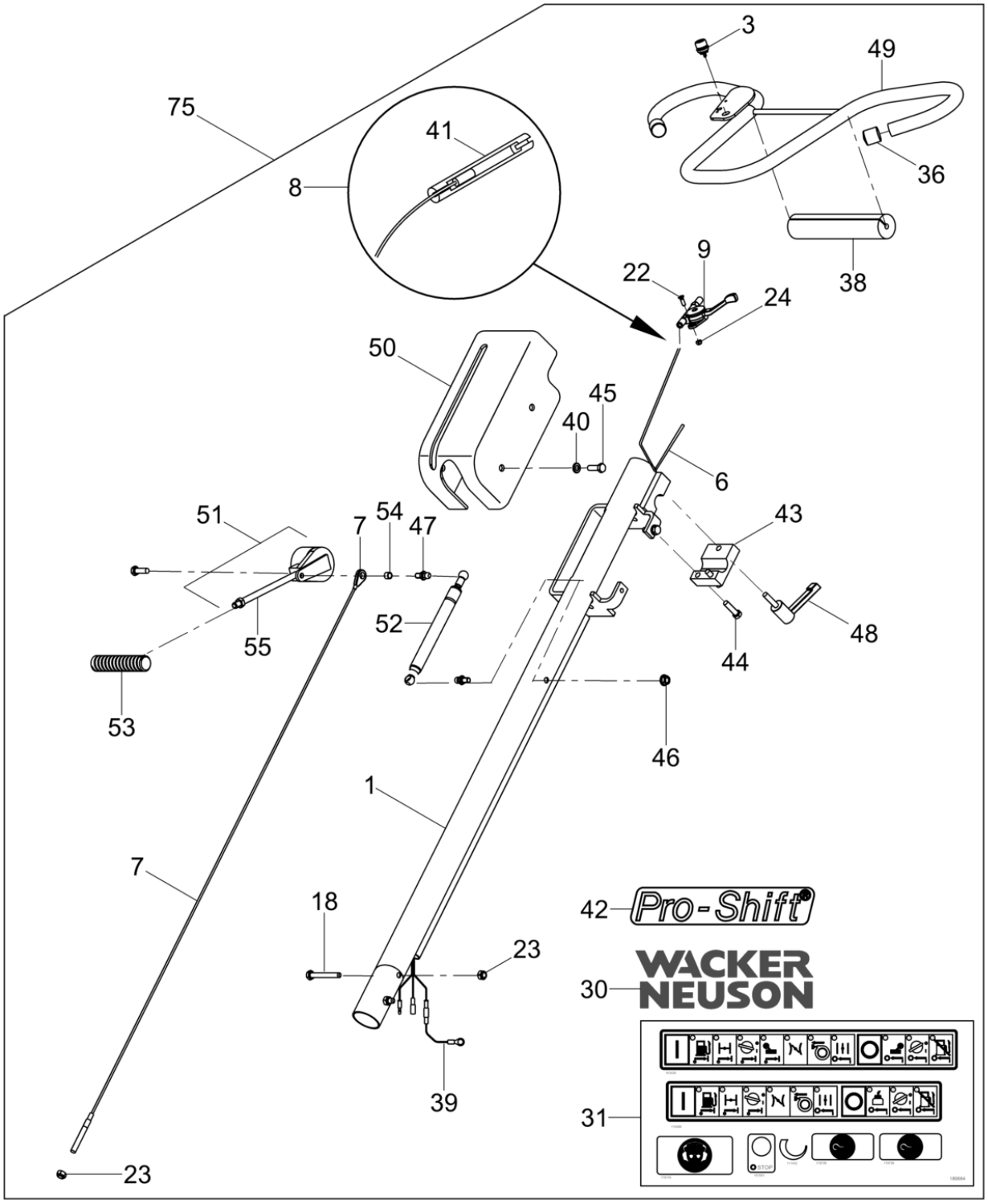

5004999105_03

Griff, Einstellbar, Mit Pro-Shift® Neigungskontrol
Adjustable pro-shift® trowel handle
Manija ajustable con control pro-shift®
Manija ajustable con control p

Pos. Ref.	Artikel Nr. Part No.	Qty.	Unit	Beschreibung Descripcion	Description Description	Abm. Measurem. / Drehm. Torque	Norm Standard / Schmierstoff Sealant
53	5000164077	1	pc	Neigungskontroll-Handgriff Regulador de inclinación en la manija	Pitch control handle Commande d'inclinaison		
54	5000163457	1	pc	Abstandsstück Espaciador	Spacer Entretoise		
55	5000170942	1	pc	Stange Varilla	Rod Tringle		
75	5000181017	1	pc	Führunghandgriff Manija ajustable-p eu	Adjustable handle-p eu Poignée ajustable-p eu		

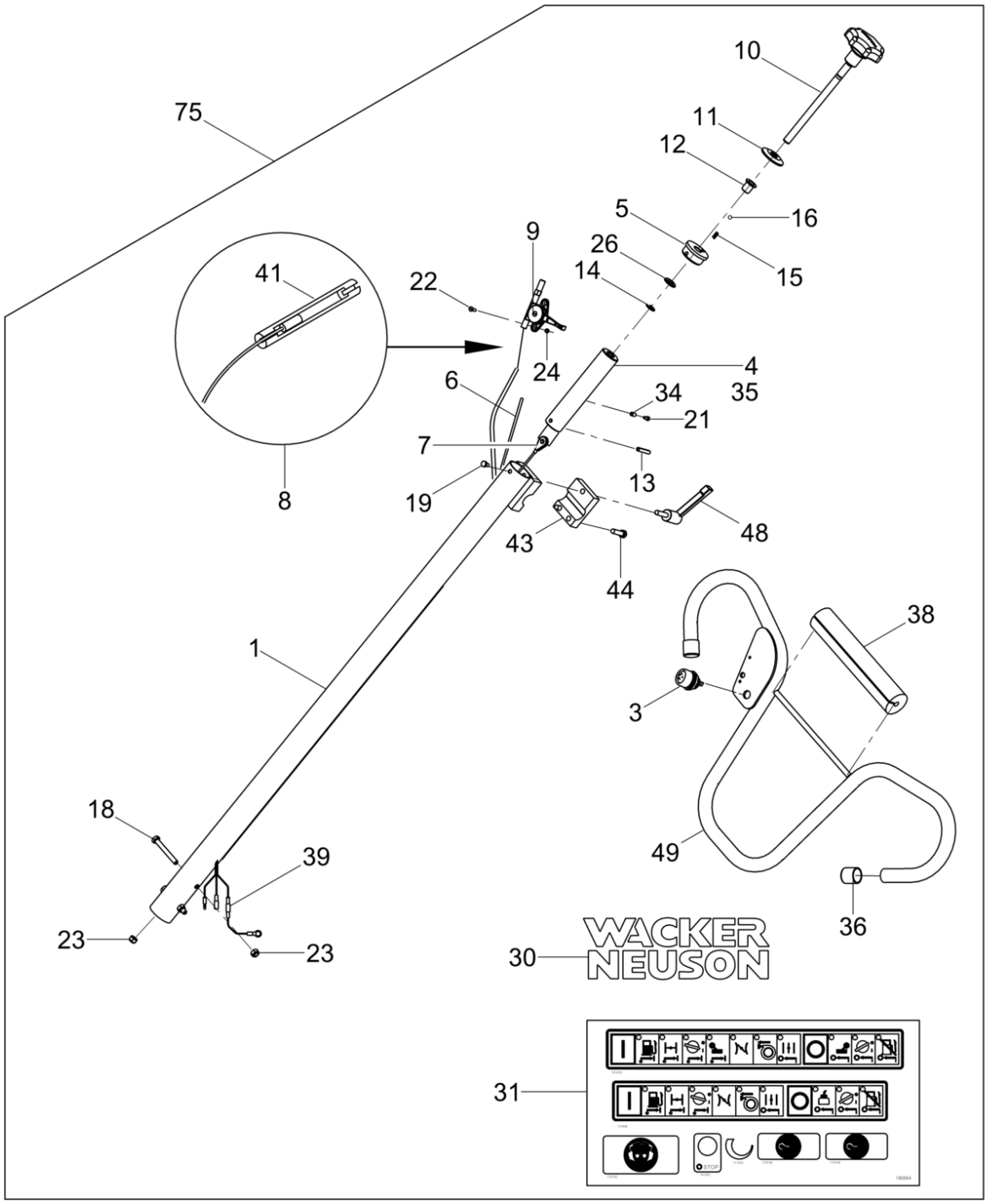

5004999106_03

Pos. Ref.	Artikel Nr. Part No.	Qty.	Unit	Beschreibung Descripcion	Description Description	Abm. Measurem. / Drehm. Torque	Norm Standard / Schmierstoff Sealant
1	5000170009	1	pc	Griff, Einstellbar, Mit Dreh-Nei-Gungskontroll Manija ajustable con control giro	Handle-adjustable, twist Poignée ajustable avec command		
3	5100040188	1	pc	Kurzschlußknopf Interruptor de botón	Push button switch Interrupteur à poussoir		
4	5000165276	1	pc	Schrägstellungsmutter Tuerca de inclinación	Pitch nut Écrou de l'inclinaison		
5	5000154747	1	pc	Lagerhalterung Portarodamiento	Bearing holder Porte-roulement		
6	5100040187	1	pc	Kabelbaum Conjunto de cables	Wiring harness Harnais de câbles électriques		
7	5000154741	1	pc	Kabel Cable	Cable Câble		
8	5100034471	1	pc	Kabel Kpl. Cable compl.	Throttle cable kit Câble des gaz compl.		
9	5000163391	1	pc	Gashebelsatz Des CT Juego de acelerador de la ct	Ct throttle kit Jeu de levier des gaz de la ct		
10	5000153077	1	pc	Schrägstellungsdrehknopf Control perilla	Pitch control knob Bouton de réglage de l'inclina		
11	5000160300	1	pc	Platte Placa	Plate Plaque		
12	5000154748	1	pc	Flansch-Lager Brida-rodamiento	Bearing flange Collerette-roulement		
13	5000165406	1	pc	Spannstift Pasador	Roll pin Goupille de tension	1/4 x 1-3/8in	
14	5000155138	1	pc	Sicherungsring Anillo de retención	Retaining ring Bague d'arrêt	9	
15	5000157000	1	pc	Feder Resorte	Spring Ressort		
16	5000157008	1	pc	Kugel Bola	Ball Bille		
18	5000011346	2	pc	Sechskantschraube Tornillo hexagonal	Hexagonal head cap screw Vis à tête hexagonale	M8 x 65 25Nm/18ft.lbs	DIN931
19	5000012356	1	pc	Sechskantschraube Tornillo hexagonal	Hexagonal head cap screw Vis à tête hexagonale	M6 x 10 10Nm/7ft.lbs	DIN933
21	5000011570	1	pc	Zylinderschraube Tornillo cilíndrico	Cheese head screw Vis à tête cylindrique	5Nm/4ft.lbs	
22	5000164648	2	pc	Senkschraube Tornillo de cabeza perdida	Flat head screw Vis à tête conique	M5 x 16	
23	5000010367	3	pc	Sechskantmutter Tuerca hexagonal	Hexagon nut Écrou hexagonal	M8	
24	5000010369	2	pc	Sechskantmutter Tuerca hexagonal	Hexagon nut Écrou hexagonal		
26	5000010620	1	pc	Scheibe Arandela	Flat washer Rondelle	12	ISO7090
30	5000222107	2	pc	Aufkleber-Wacker Neuson Logo Calcomanía-wacker neuson logotipo	Label-wacker neuson logo Autocollant-wacker neuson logo	40	
31	5000180664	1	pc	Aufkleberblatt-EU Hoja de calcomanias-eu	Label sheet-eu Feuille d'autocollants-eu		
34	5000165404	1	pc	Abstandsstück Espaciador	Spacer Entretoise	1/4 x 0.17 x 3/8	
35	5000165405	1	pc	Hülse Manguito	Sleeve Douille	3/4 x 2.0 x 9.0in	
36	5000165508	2	pc	Kappe Tapa	Cap Capuchon		
38	5000165342	1	pc	Unterlage Cojín	Pad Coussin		

Griff, Einstellbar, Mit Dreh-Neigungskontroll
Adjustable twist pitch trowelhandle
Manija ajustable con control giro
Poignée ajustable avec command

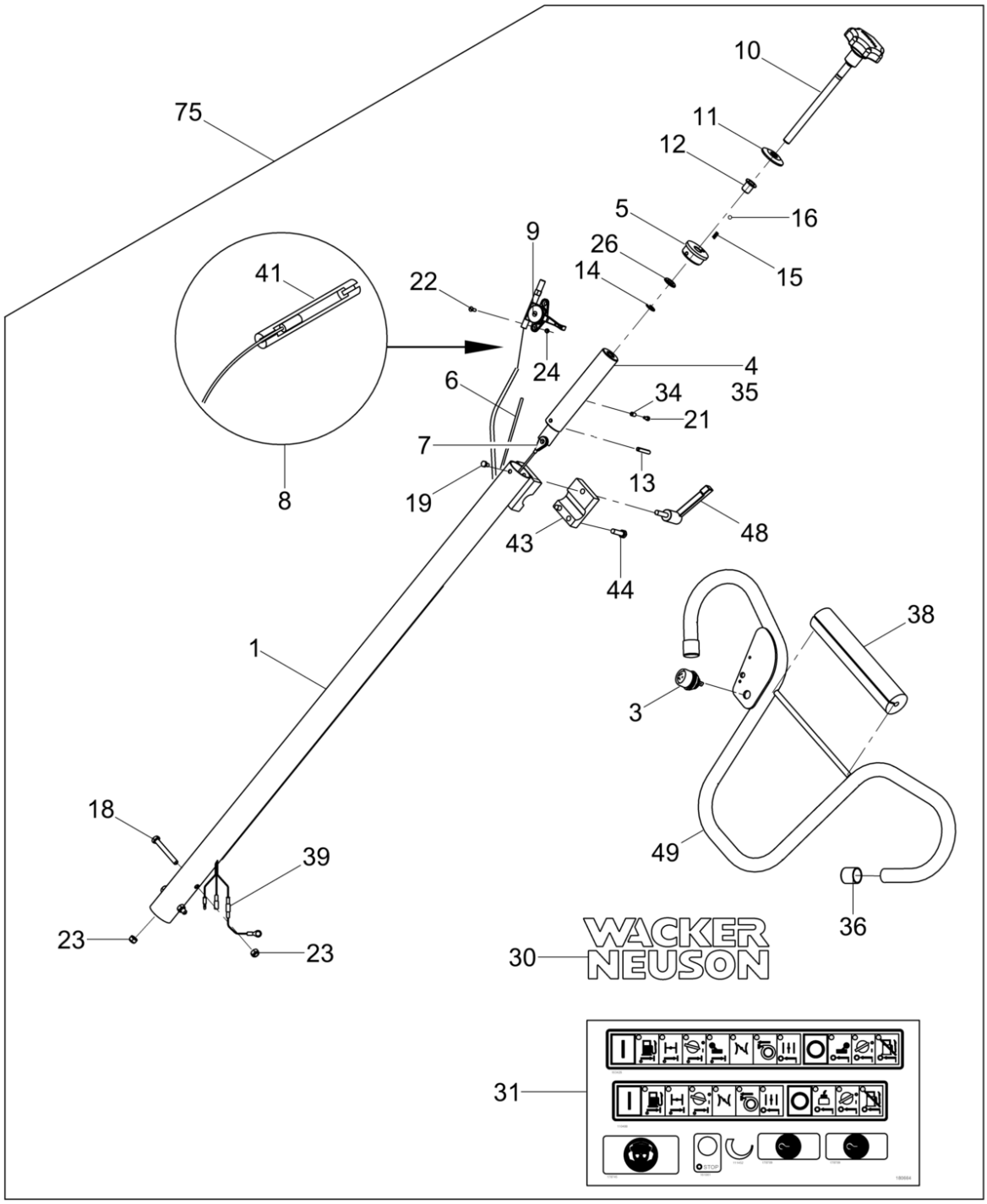

5004999106_03

Griff, Einstellbar, Mit Dreh-Neigungskontroll
Adjustable twist pitch trowelhandle
Manija ajustable con control giro
Poignée ajustable avec command

Pos. Ref.	Artikel Nr. Part No.	Qty.	Unit	Beschreibung Descripcion	Description Description	Abm. Measurem. / Drehm. Torque	Norm Standard / Schmierstoff Sealant
39	5000164632	1	pc	Kabelbaum Conjunto de cables	Wiring harness Harnais de câbles électriques		
41	5100034470	1	pc	Gasreglerstift Pasador de mariposa	Throttle rack Goupille des gaz		
43	5000163959	1	pc	Block Bloque	Block Bloc		
44	5000011456	2	pc	Sechskantschraube Tornillo hexagonal	Hexagonal head cap screw Vis à tête hexagonale	25Nm/18ft.lbs	
48	5000164837	1	pc	Handgriff Manija	Handle Poignée		
49	5100040183	1	pc	Verstellbarer Handgriff Manija ajustable	Adjustable handle Poignée ajustable		
75	5000181018	1	pc	Führunghandgriff Manija ajustable-t eu	Adjustable handle-t eu Poignée ajustable-t eu		

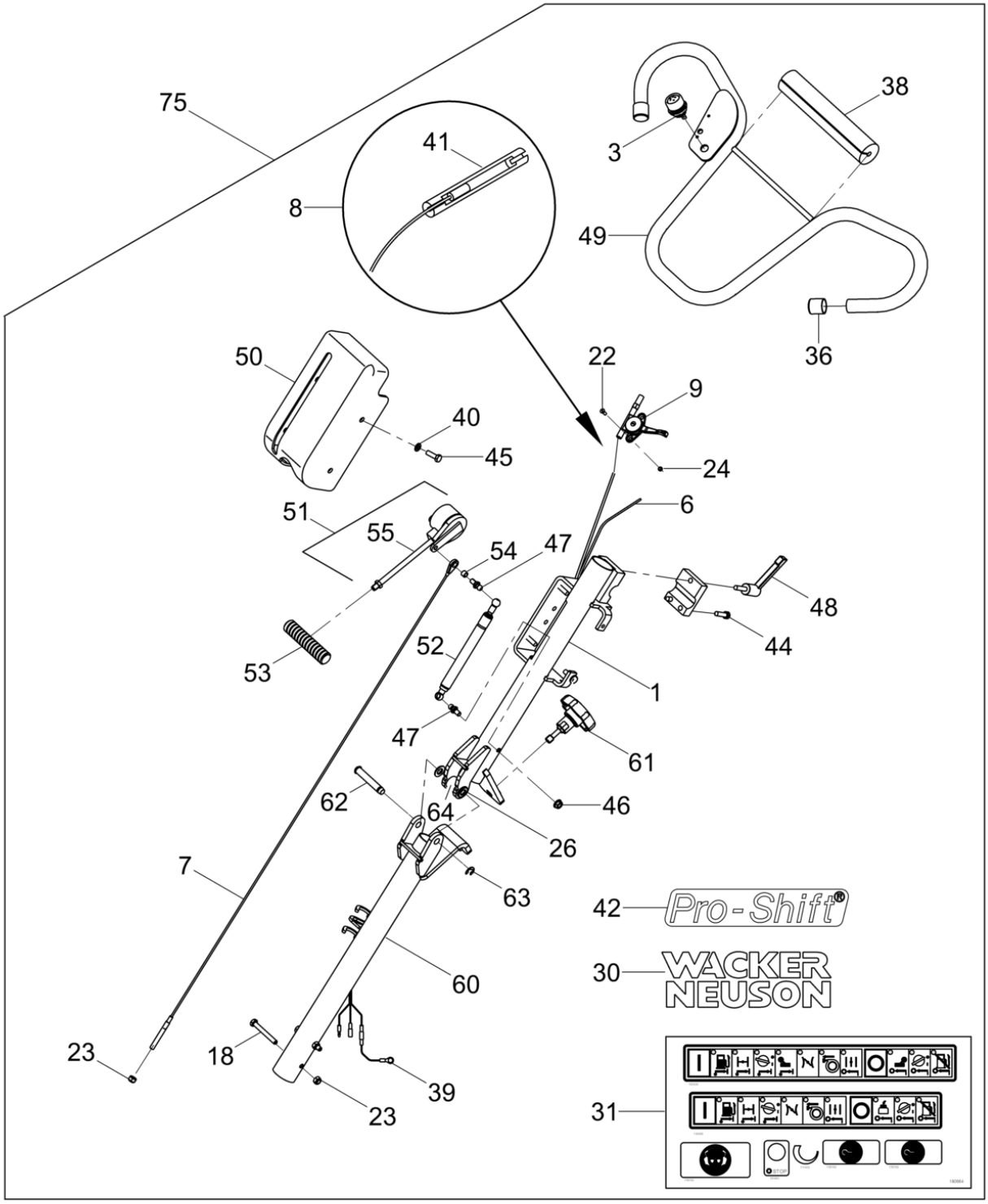

5004999107_03

Pos. Ref.	Artikel Nr. Part No.	Qty.	Unit	Beschreibung Descripcion	Description Description	Abm. Measurem. / Drehm. Torque	Norm Standard / Schmierstoff Sealant
1	5000170006	1	pc	Klappgriff Mit Pro-Shift® Neigungs-Kontroll Manija plegadiza con control pro-shift®	Handle-folding, pro-shift® Poignée repliable avec command		
3	5100040188	1	pc	Kurzschlußknopf Interruptor de botón	Push button switch Interrupteur à poussoir		
6	5100040187	1	pc	Kabelbaum Conjunto de cables	Wiring harness Harnais de câbles électriques		
7	5000162972	1	pc	Kabel Cable	Cable Câble		
8	5100034471	1	pc	Kabel Kpl. Cable compl.	Throttle cable kit Câble des gaz compl.		
9	5000163391	1	pc	Gashebelsatz Des CT Juego de acelerador de la ct	Ct throttle kit Jeu de levier des gaz de la ct		
18	5000011346	2	pc	Sechskantschraube Tornillo hexagonal	Hexagonal head cap screw Vis à tête hexagonale	M8 x 65 25Nm/18ft.lbs	DIN931
22	5000164648	2	pc	Senkschraube Tornillo de cabeza perdida	Flat head screw Vis à tête conique	M5 x 16	
23	5000010367	3	pc	Sechskantmutter Tuerca hexagonal	Hexagon nut Écrou hexagonal	M8	
24	5000010369	2	pc	Sechskantmutter Tuerca hexagonal	Hexagon nut Écrou hexagonal		
26	5000010620	2	pc	Scheibe Arandela	Flat washer Rondelle	12	ISO7090
30	5000222107	2	pc	Aufkleber-Wacker Neuson Logo Calcomanía-wacker neuson logotipo	Label-wacker neuson logo Autocollant-wacker neuson logo	40	
31	5000180664	1	pc	Aufkleberblatt-EU Hoja de calcomanias-eu	Label sheet-eu Feuille d'autocollants-eu		
36	5000165508	2	pc	Kappe Tapa	Cap Capuchon		
38	5000165342	1	pc	Unterlage Cojín	Pad Coussin		
39	5000164632	1	pc	Kabelbaum Conjunto de cables	Wiring harness Harnais de câbles électriques		
40	5000010622	4	pc	Scheibe Arandela	Flat washer Rondelle		
41	5100034470	1	pc	Gasreglerstift Pasador de mariposa	Throttle rack Goupille des gaz		
42	5000111610	2	pc	Aufkleber Calcomania	Label Autocollant		
44	5000011456	2	pc	Sechskantschraube Tornillo hexagonal	Hexagonal head cap screw Vis à tête hexagonale	25Nm/18ft.lbs	
45	5000011457	4	pc	Sechskantschraube Tornillo hexagonal	Hexagonal head cap screw Vis à tête hexagonale	M8 x 25 6Nm/4ft.lbs	
46	5000030066	1	pc	Sechskantmutter Contratuerca	Locknut Contre-écrou	M8 16Nm/12ft.lbs	
47	5000155125	2	pc	Gewindebolzen Perno prisionero	Stud Goujon	M8 x 10 16Nm/12ft.lbs	
48	5100040183	1	pc	Verstellbarer Handgriff Manija ajustable	Adjustable handle Poignée ajustable		
49	5000169986	1	pc	Verstellbarer Handgriff Manija ajustable	Handle-adjustable Poignée ajustable		
50	5000164065	1	pc	Deckel Tapa	Cover Couvercle		
51	5000163395	1	pc	Neigungskontroll Regulador de inclinación	Pitch control Commande de l'inclinaison		

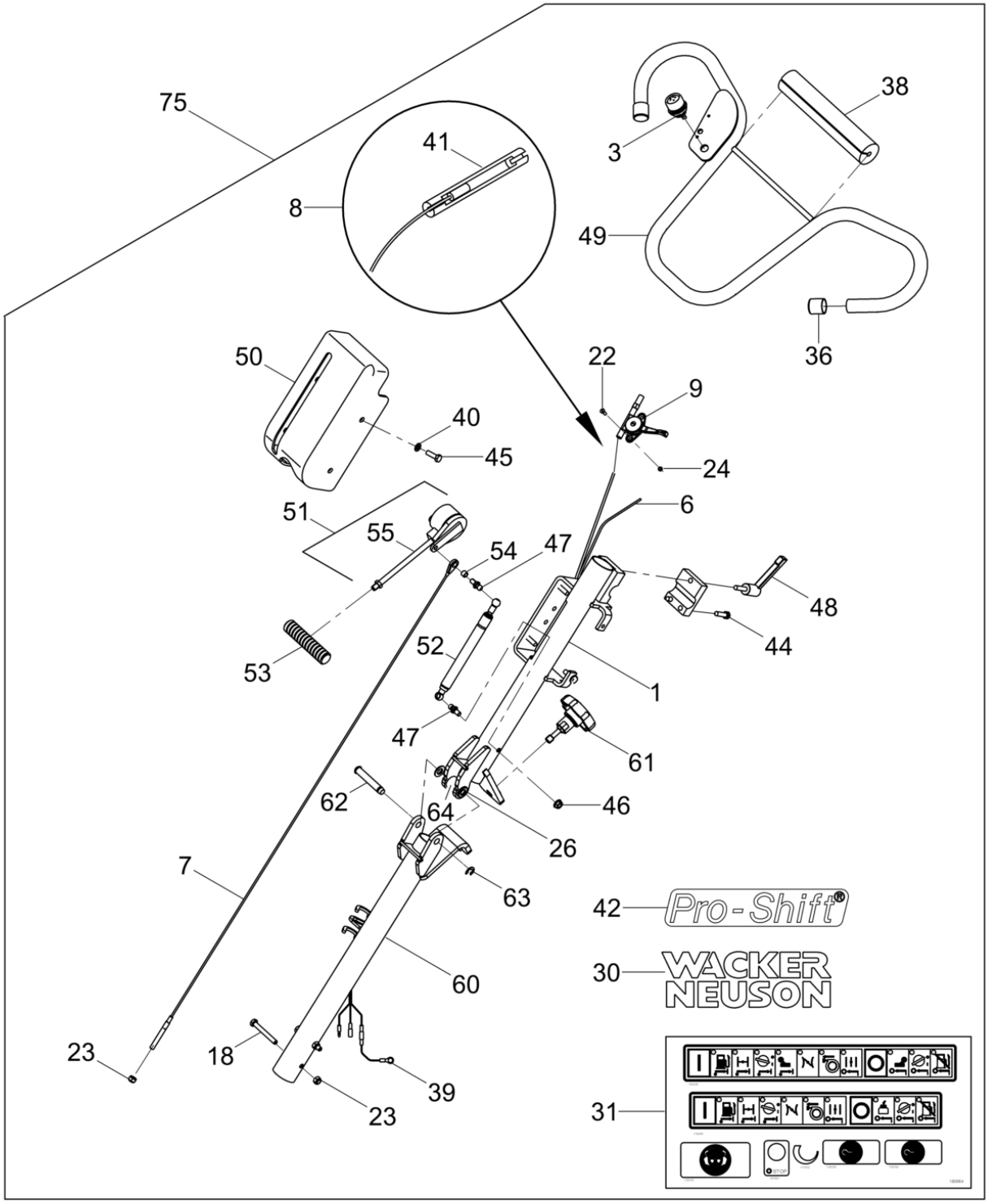

5004999107_03

Pos. Ref.	Artikel Nr. Part No.	Qty.	Unit	Beschreibung Descripcion	Description Description	Abm. Measurem. / Drehm. Torque	Norm Standard / Schmierstoff Sealant
52	5000163653	1	pc	Feder Resorte	Gas spring Ressort	90 lb	
53	5000164077	1	pc	Neigungskontroll-Handgriff Regulador de inclinación en la manija	Pitch control handle Commande d'inclinaison		
54	5000163457	1	pc	Abstandsstück Espaciador	Spacer Entretoise		
55	5000170942	1	pc	Stange Varilla	Rod Tringle		
60	5000169989	1	pc	Klappgriff, Pro-Shift® Neigungs-Kontroll, Unterteil Manija plegadiza con control pro-shift®, inferior	Handle-folding, pro-shift®, lower Poignée repliable avec command		
61	5000164205	1	pc	Griff Empuñadura	Knob Poignée		
62	5000164207	1	pc	Bolzen-Lastöse Pasador de horquilla	Clevis pin Vis à oeillet		
63	5000164208	1	pc	Sicherungsring Anillo de retención	Retaining ring Bague d'arrêt		
75	5000181019	1	pc	Führunghandgriff Manija ajustable-p eu	Adjustable handle-p eu Poignée ajustable-p eu		

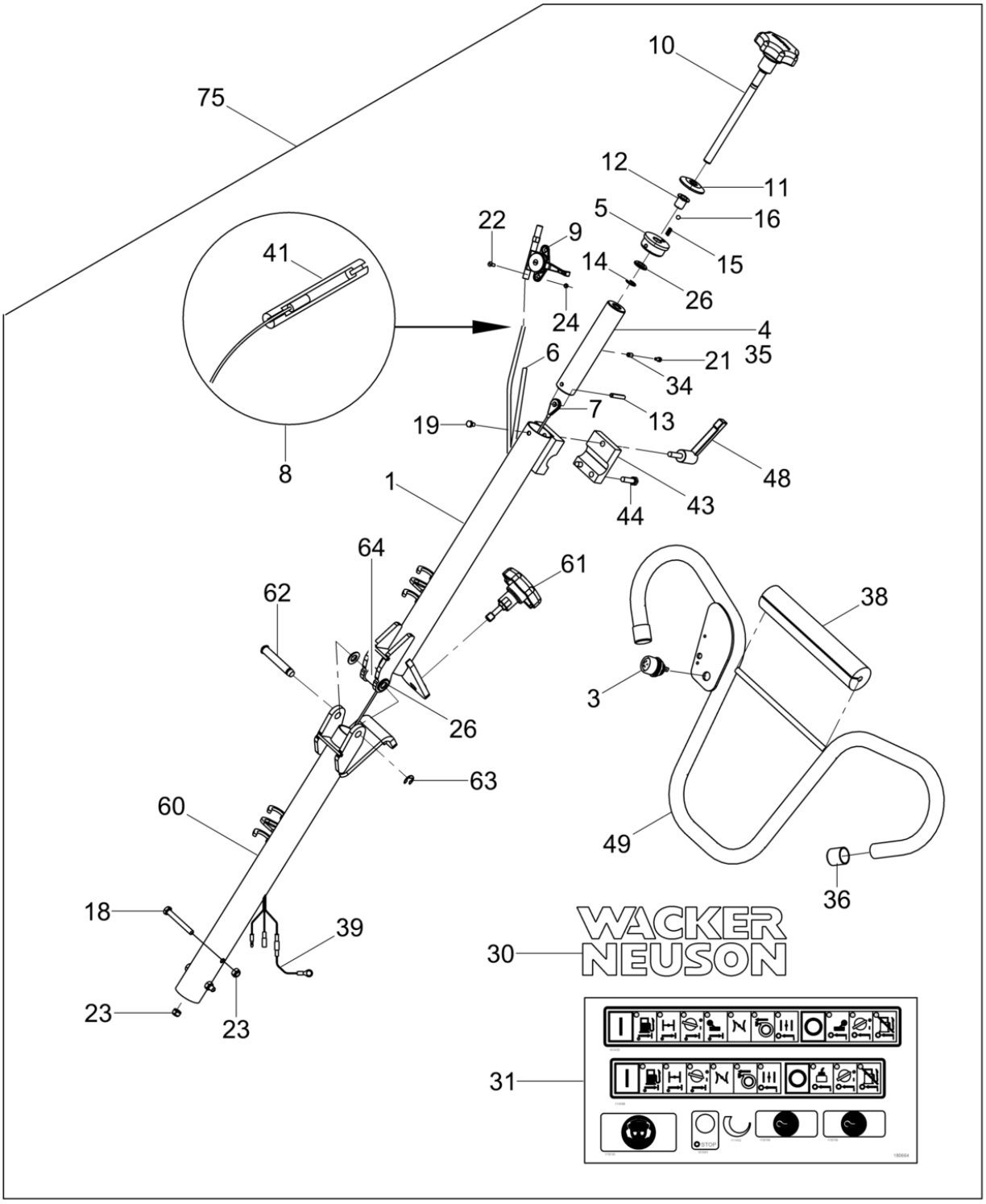

5004999108_03

Pos. Ref.	Artikel Nr. Part No.	Qty.	Unit	Beschreibung Descripcion	Description Description	Abm. Measurem. / Drehm. Torque	Norm Standard / Schmierstoff Sealant
1	5000170008	1	pc	Klappgriff, Einstellbar, Mit Dreh-Neigungskontroll Manija plegadiza ajustable con control giro	Handle-folding, adjustable, twist Poignée repliable ajustable av		
3	5100040188	1	pc	Kurzschlußknopf Interruptor de botón	Push button switch Interrupteur à poussoir		
4	5000165276	1	pc	Schrägstellungsmutter Tuerca de inclinación	Pitch nut Écrou de l'inclinaison		
5	5000154747	1	pc	Lagerhalterung Portarodamiento	Bearing holder Porte-roulement		
6	5100040187	1	pc	Kabelbaum Conjunto de cables	Wiring harness Harnais de câbles électriques		
7	5000154741	1	pc	Kabel Cable	Cable Câble		
8	5100034471	1	pc	Kabel Kpl. Cable compl.	Throttle cable kit Câble des gaz compl.		
9	5000163391	1	pc	Gashebelsatz Des CT Juego de acelerador de la ct	Ct throttle kit Jeu de levier des gaz de la ct		
10	5000153077	1	pc	Schrägstellungsdrehknopf Control perilla	Pitch control knob Bouton de réglage de l'inclina		
11	5000160300	1	pc	Platte Placa	Plate Plaque		
12	5000154748	1	pc	Flansch-Lager Brida-rodamiento	Bearing flange Collerette-roulement		
13	5000165406	1	pc	Spannstift Pasador	Roll pin Goupille de tension	1/4 x 1-3/8in	
14	5000155138	1	pc	Sicherungsring Anillo de retención	Retaining ring Bague d'arrêt	9	
15	5000157000	1	pc	Feder Resorte	Spring Ressort		
16	5000157008	1	pc	Kugel Bola	Ball Bille		
18	5000011346	2	pc	Sechskantschraube Tornillo hexagonal	Hexagonal head cap screw Vis à tête hexagonale	M8 x 65 25Nm/18ft.lbs	DIN931
19	5000012356	1	pc	Sechskantschraube Tornillo hexagonal	Hexagonal head cap screw Vis à tête hexagonale	M6 x 10 10Nm/7ft.lbs	DIN933
21	5000011570	1	pc	Zylinderschraube Tornillo cilíndrico	Cheese head screw Vis à tête cylindrique	5Nm/4ft.lbs	
22	5000164648	2	pc	Senkschraube Tornillo de cabeza perdida	Flat head screw Vis à tête conique	M5 x 16	
23	5000010367	3	pc	Sechskantmutter Tuerca hexagonal	Hexagon nut Écrou hexagonal	M8	
26	5000010620	3	pc	Scheibe Arandela	Flat washer Rondelle	12	ISO7090
30	5000222107	2	pc	Aufkleber-Wacker Neuson Logo Calcomanía-wacker neuson logotipo	Label-wacker neuson logo Autocollant-wacker neuson logo	40	
31	5000180664	1	pc	Aufkleberblatt-EU Hoja de calcomanias-eu	Label sheet-eu Feuille d'autocollants-eu		
34	5000165404	1	pc	Abstandsstück Espaciador	Spacer Entretoise	1/4 x 0.17 x 3/8	
35	5000165405	1	pc	Hülse Manguito	Sleeve Douille	3/4 x 2.0 x 9.0in	
36	5000165508	2	pc	Kappe Tapa	Cap Capuchon		
38	5000165342	1	pc	Unterlage Cojín	Pad Coussin		

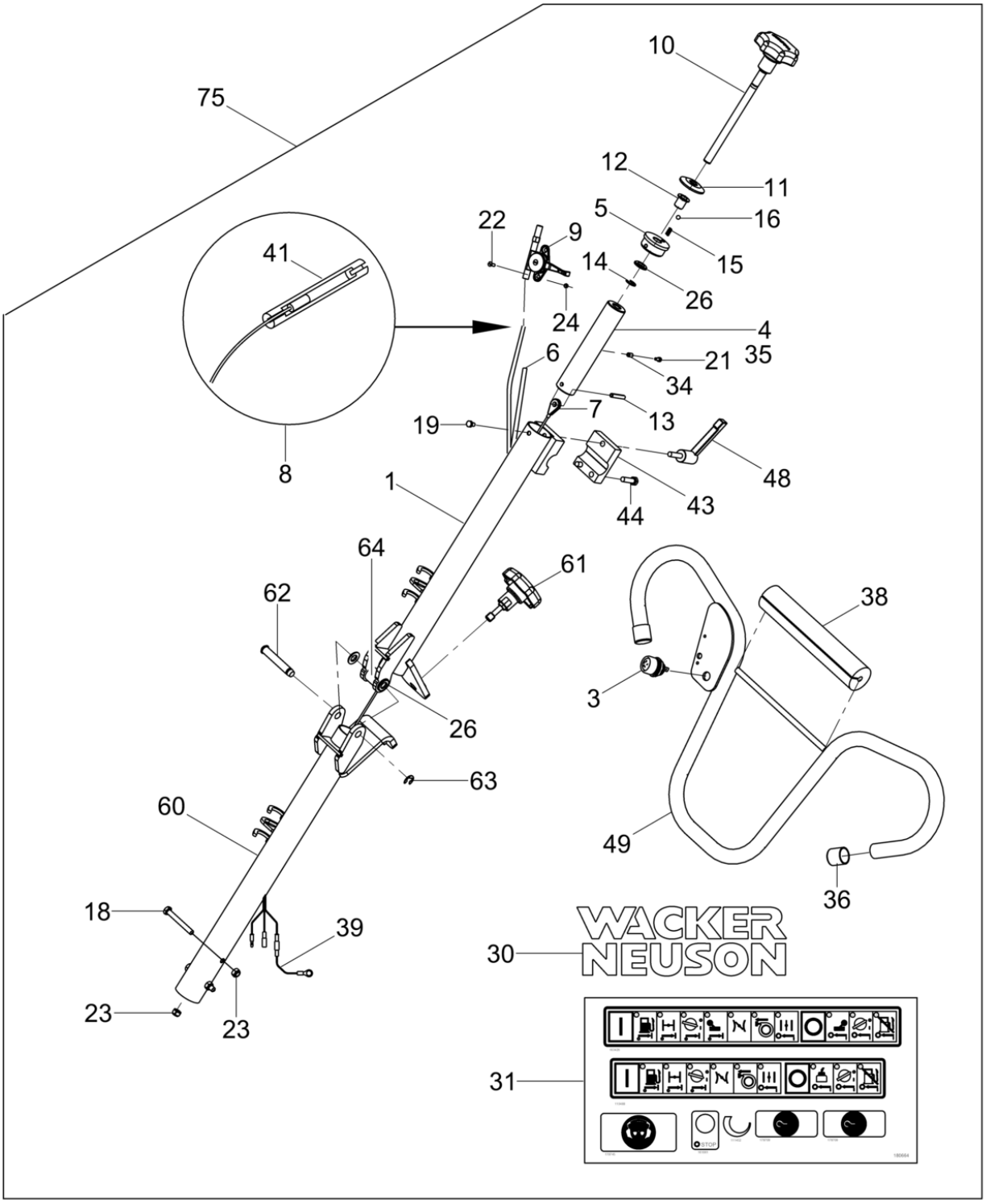

5004999108_03

Klappgriff, Einstellbar, Mit Dreh-Neigungskontroll
Folding adjustable twist pitch trowel handle-eu
Manija plegadiza ajustable con control giro-eu
Poignée repliable ajustable av

Pos. Ref.	Artikel Nr. Part No.	Qty.	Unit	Beschreibung Descripcion	Description Description	Abm. Measurem. / Drehm. Torque	Norm Standard / Schmierstoff Sealant
39	5000164632	1	pc	Kabelbaum Conjunto de cables	Wiring harness Harnais de câbles électriques		
41	5100034470	1	pc	Gasreglerstift Pasador de mariposa	Throttle rack Goupille des gaz		
43	5000163959	1	pc	Block Bloque	Block Bloc		
44	5000011456	2	pc	Sechskantschraube Tornillo hexagonal	Hexagonal head cap screw Vis à tête hexagonale	25Nm/18ft.lbs	
48	5000164837	1	pc	Handgriff Manija	Handle Poignée		
49	5100040183	1	pc	Verstellbarer Handgriff Manija ajustable	Adjustable handle Poignée ajustable		
60	5000170007	1	pc	Klappgriff, Unterteil Manija plegadiza, inferior	Handle-folding, lower Poignée repliable, inférieur		
61	5000164205	1	pc	Griff Empuñadura	Knob Poignée		
62	5000164207	1	pc	Bolzen-Lastöse Pasador de horquilla	Clevis pin Vis à oeillet		
63	5000164208	1	pc	Sicherungsring Anillo de retención	Retaining ring Bague d'arrêt		
64	5000164196	1	pc	Scheibe Polea	Pulley Poulie		
75	5000181020	1	pc	Führunghandgriffro-Shift® Nei-Gungsko Manija plegadiza ajustable con control pro-shift®-	Folding adjustable pro-shift®trowel handle-eu Poignée repliable ajustable av		

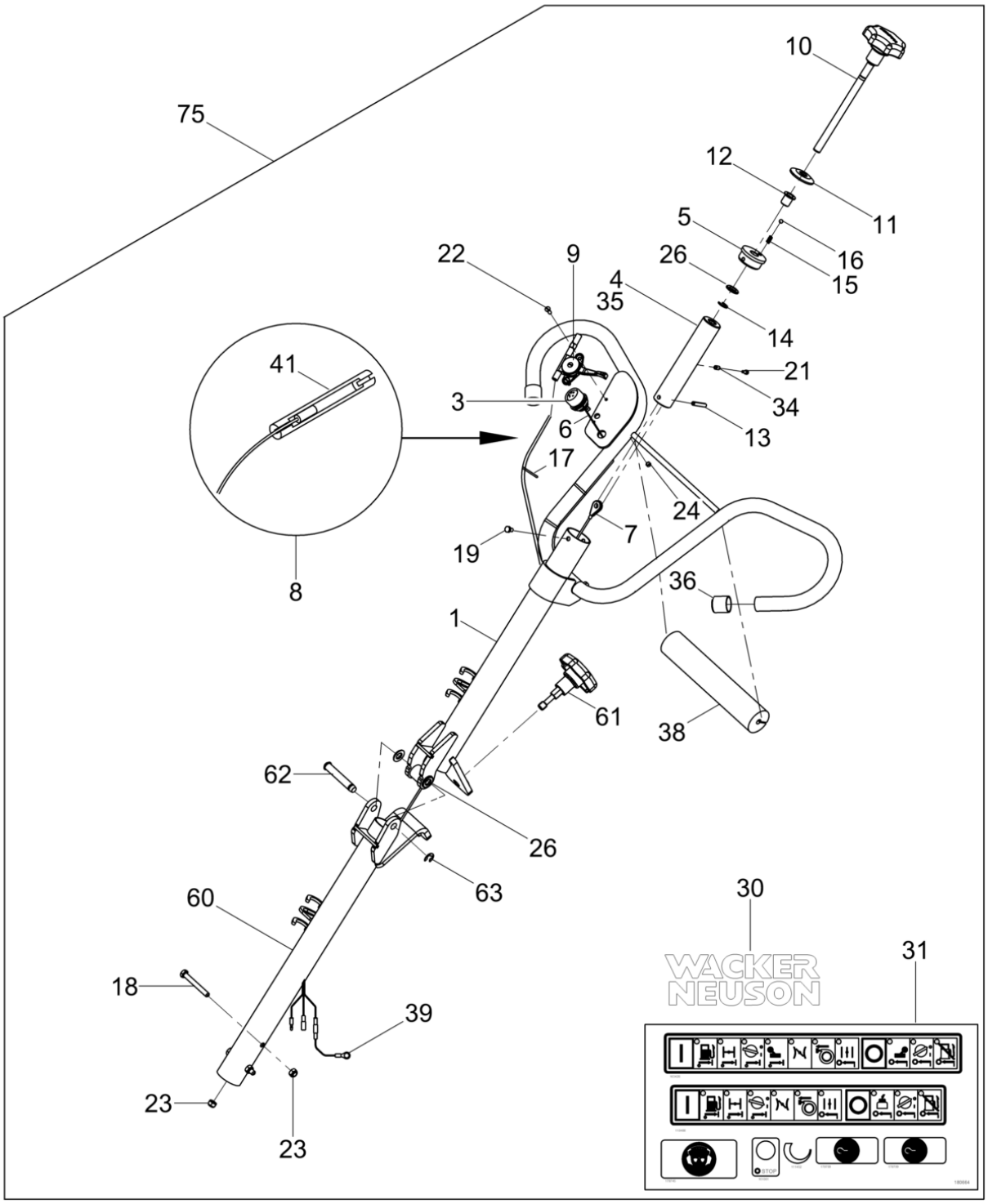

5004999109_03

Klappgriff Mit Dreh-Neigungskontroll-EU
Folding twist pitch trowel handle-eu
Manija plegadiza con control giro-eu
Poignée repliable avec command

Pos. Ref.	Artikel Nr. Part No.	Qty.	Unit	Beschreibung Descripcion	Description Description	Abm. Measurem. / Drehm. Torque	Norm Standard / Schmierstoff Sealant
1	5100040185	1	pc	Klappgriff Mit Dreh-Neigungskon-Troll Manija plegadiza con control giro	Folding twist pitch handle Poignée repliable avec command		
3	5100040188	1	pc	Kurzschlußknopf Interruptor de botón	Push button switch Interrupteur à poussoir		
4	5000165276	1	pc	Schrägstellungsmutter Tuerca de inclinación	Pitch nut Écrou de l'inclinaison		
5	5000154747	1	pc	Lagerhalterung Portarodamiento	Bearing holder Porte-roulement		
6	5100040187	1	pc	Kabelbaum Conjunto de cables	Wiring harness Harnais de câbles électriques		
7	5000154741	1	pc	Kabel Cable	Cable Câble		
8	5100034471	1	pc	Kabel Kpl. Cable compl.	Throttle cable kit Câble des gaz compl.		
9	5000163391	1	pc	Gashebelsatz Des CT Juego de acelerador de la ct	Ct throttle kit Jeu de levier des gaz de la ct		
10	5000153077	1	pc	Schrägstellungsdrehknopf Control perilla	Pitch control knob Bouton de réglage de l'inclina		
11	5000160300	1	pc	Platte Placa	Plate Plaque		
12	5000154748	1	pc	Flansch-Lager Brida-rodamiento	Bearing flange Collerette-roulement		
13	5000165406	1	pc	Spannstift Pasador	Roll pin Goupille de tension	1/4 x 1-3/8in	
14	5000155138	1	pc	Sicherungsring Anillo de retención	Retaining ring Bague d'arrêt	9	
15	5000157000	1	pc	Feder Resorte	Spring Ressort		
16	5000157008	1	pc	Kugel Bola	Ball Bille		
17	5000038489	3	pc	Kabelbinder Fijación	Tie cable Attache		
18	5000011346	2	pc	Sechskantschraube Tornillo hexagonal	Hexagonal head cap screw Vis à tête hexagonale	M8 x 65 25Nm/18ft.lbs	DIN931
19	5000012356	1	pc	Sechskantschraube Tornillo hexagonal	Hexagonal head cap screw Vis à tête hexagonale	M6 x 10 10Nm/7ft.lbs	DIN933
21	5000011572	1	pc	Zylinderschraube Tornillo cilíndrico	Cheese head screw Vis à tête cylindrique	M4 x 10 5Nm/4ft.lbs	ISO4762
22	5000164648	2	pc	Senkschraube Tornillo de cabeza perdida	Flat head screw Vis à tête conique	M5 x 16	
23	5000010367	3	pc	Sechskantmutter Tuerca hexagonal	Hexagon nut Écrou hexagonal	M8	
24	5000010369	2	pc	Sechskantmutter Tuerca hexagonal	Hexagon nut Écrou hexagonal		
26	5000010620	2	pc	Scheibe Arandela	Flat washer Rondelle	12	ISO7090
30	5000222107	2	pc	Aufkleber-Wacker Neuson Logo Calcomanía-wacker neuson logotipo	Label-wacker neuson logo Autocollant-wacker neuson logo	40	
31	5000180664	1	pc	Aufkleberblatt-EU Hoja de calcomanias-eu	Label sheet-eu Feuille d'autocollants-eu		
34	5000165404	1	pc	Abstandsstück Espaciador	Spacer Entretoise	1/4 x 0.17 x 3/8	
35	5000165405	1	pc	Hülse Manguito	Sleeve Douille	3/4 x 2.0 x 9.0in	
36	5000165508	2	pc	Kappe Tapa	Cap Capuchon		

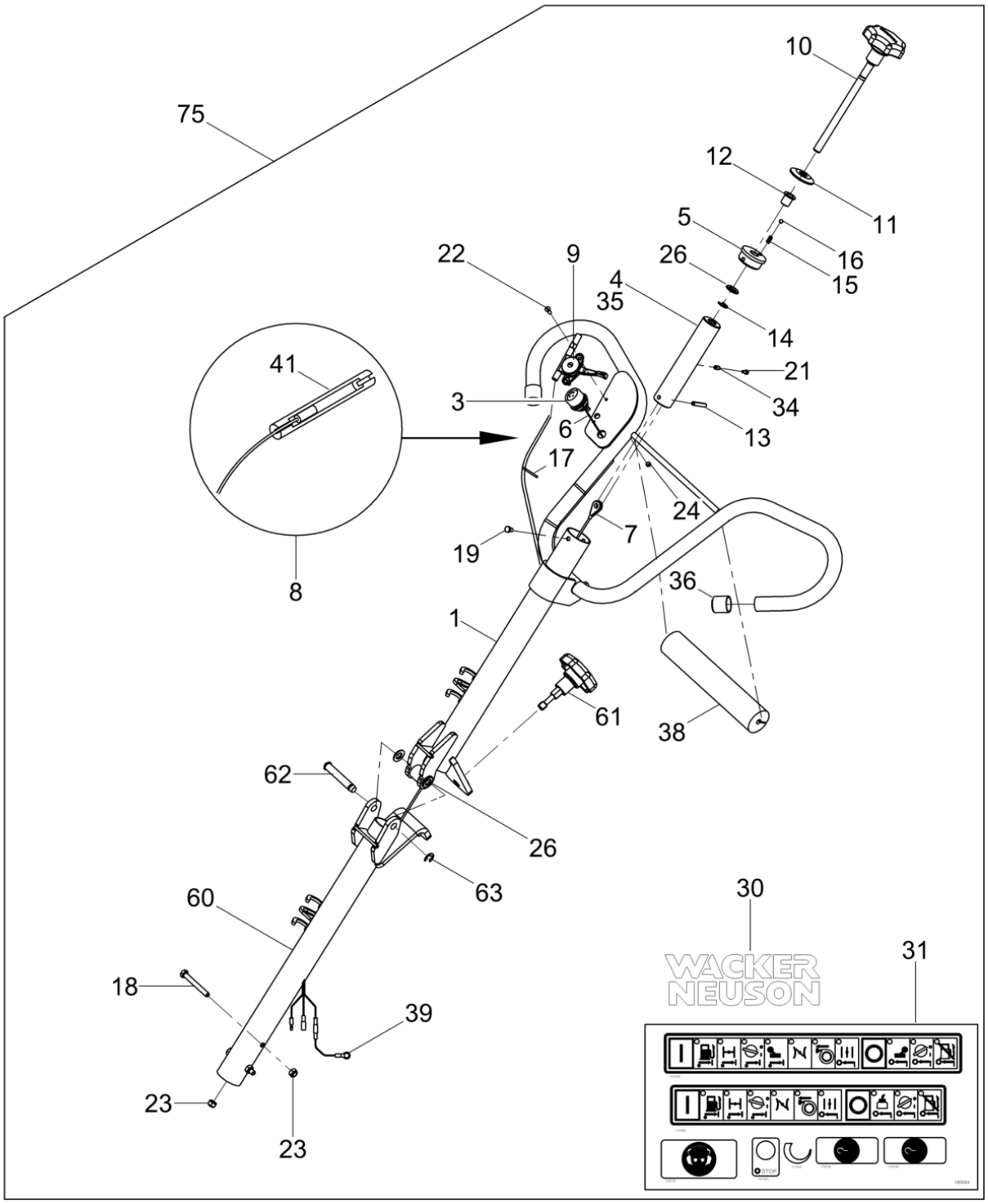

5004999109_03

Klappgriff Mit Dreh-Neigungskontroll-EU
Folding twist pitch trowel handle-eu
Manija plegadiza con control giro-eu
Poignée repliable avec command

Pos. Ref.	Artikel Nr. Part No.	Qty.	Unit	Beschreibung Descripcion	Description Description	Abm. Measurem.	Norm Standard
						Drehm. Torque	Schmierstoff Sealant
38	5000165342	1	pc	Unterlage Cojín	Pad Coussin		
39	5000164632	1	pc	Kabelbaum Conjunto de cables	Wiring harness Harnais de câbles électriques		
41	5100034470	1	pc	Gasreglerstift Pasador de mariposa	Throttle rack Goupille des gaz		
60	5000170007	1	pc	Klappgriff, Unterteil Manija plegadiza, inferior	Handle-folding, lower Poignée repliable, inférieur		
61	5000164205	1	pc	Griff Empuñadura	Knob Poignée		
62	5000164207	1	pc	Bolzen-Lastöse Pasador de horquilla	Clevis pin Vis à oeillet		
63	5000164208	1	pc	Sicherungsring Anillo de retención	Retaining ring Bague d'arrêt		
75	5000181021	1	pc	Führunghandgriffntroll-EU Manija plegadiza con control giro-eu	Folding twist pitch trowel handle-eu Poignée repliable avec command		

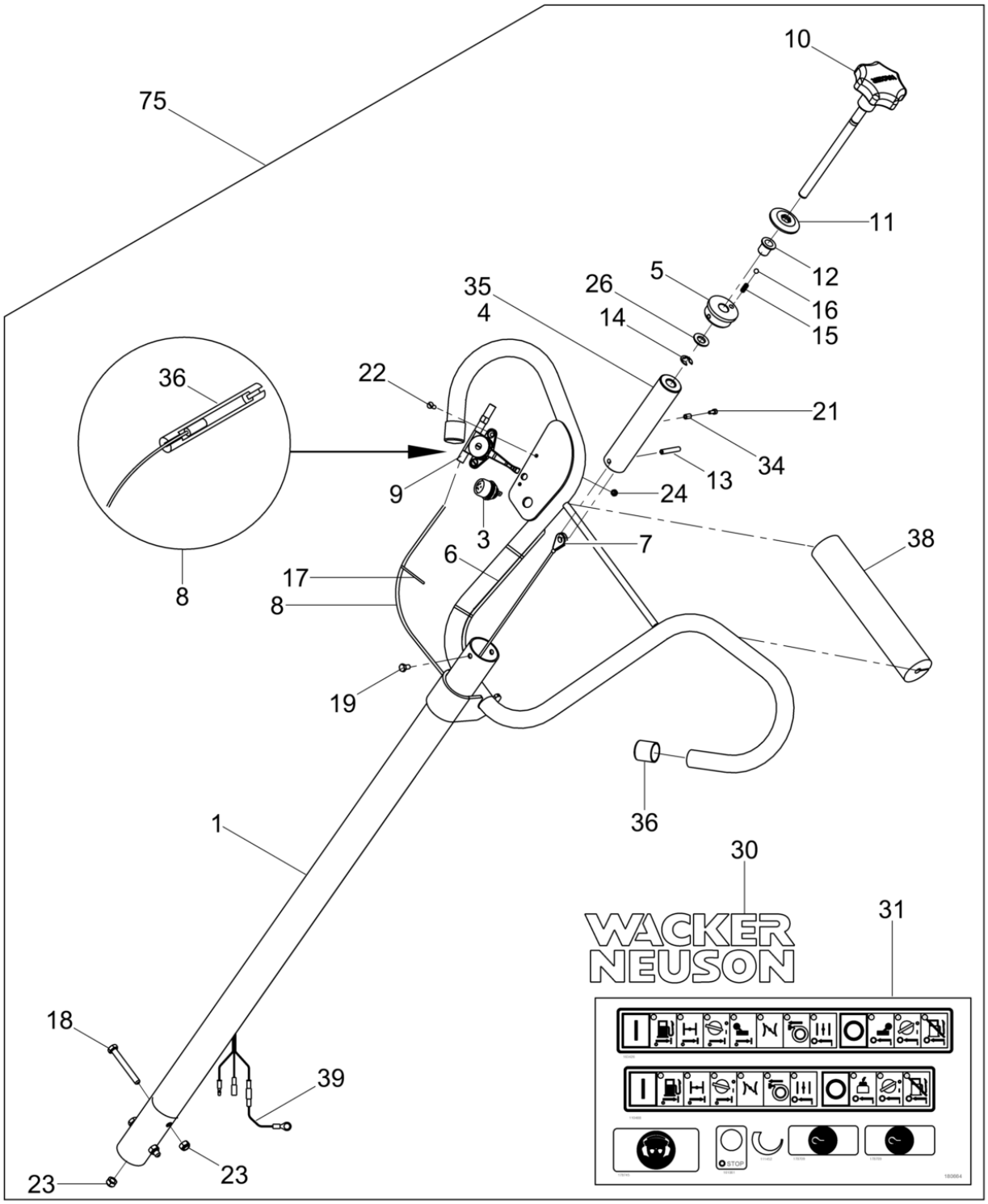

5004999110_03

Griff Mit Dreh-Neigungskontroll-EU
Twist pitch trowel handle-eu
Manija con control giro-eu
Poignée avec commande d'inclin

Pos. Ref.	Artikel Nr. Part No.	Qty.	Unit	Beschreibung Descripcion	Description Description	Abm. Measurem. / Drehm. Torque	Norm Standard / Schmierstoff Sealant
1	5100040184	1	pc	Handgriff Manija	Handle Poignée		
3	5100040188	1	pc	Kurzschlußknopf Interruptor de botón	Push button switch Interrupteur à poussoir		
4	5000165276	1	pc	Schrägstellungsmutter Tuerca de inclinación	Pitch nut Écrou de l'inclinaison		
5	5000154747	1	pc	Lagerhalterung Portarodamiento	Bearing holder Porte-roulement		
6	5100040187	1	pc	Kabelbaum Conjunto de cables	Wiring harness Harnais de câbles électriques		
7	5000154741	1	pc	Kabel Cable	Cable Câble		
8	5100034471	1	pc	Kabel Kpl. Cable compl.	Throttle cable kit Câble des gaz compl.		
9	5000163391	1	pc	Gashebelsatz Des CT Juego de acelerador de la ct	Ct throttle kit Jeu de levier des gaz de la ct		
10	5000153077	1	pc	Schrägstellungsdrehknopf Control perilla	Pitch control knob Bouton de réglage de l'inclina		
11	5000160300	1	pc	Platte Placa	Plate Plaque		
12	5000154748	1	pc	Flansch-Lager Brida-rodamiento	Bearing flange Collerette-roulement		
13	5000165406	1	pc	Spannstift Pasador	Roll pin Goupille de tension	1/4 x 1-3/8in	
14	5000155138	1	pc	Sicherungsring Anillo de retención	Retaining ring Bague d'arrêt	9	
15	5000157000	1	pc	Feder Resorte	Spring Ressort		
16	5000157008	1	pc	Kugel Bola	Ball Bille		
17	5000038489	3	pc	Kabelbinder Fijación	Tie cable Attache		
18	5000011346	2	pc	Sechskantschraube Tornillo hexagonal	Hexagonal head cap screw Vis à tête hexagonale	M8 x 65 25Nm/18ft.lbs	DIN931
19	5000012356	1	pc	Sechskantschraube Tornillo hexagonal	Hexagonal head cap screw Vis à tête hexagonale	M6 x 10 10Nm/7ft.lbs	DIN933
21	5000011572	1	pc	Zylinderschraube Tornillo cilíndrico	Cheese head screw Vis à tête cylindrique	M4 x 10 5Nm/4ft.lbs	ISO4762
22	5000011570	2	pc	Zylinderschraube Tornillo cilíndrico	Cheese head screw Vis à tête cylindrique	5Nm/4ft.lbs	
23	5000010367	3	pc	Sechskantmutter Tuerca hexagonal	Hexagon nut Écrou hexagonal	M8	
24	5000010369	2	pc	Sechskantmutter Tuerca hexagonal	Hexagon nut Écrou hexagonal		
26	5000010620	1	pc	Scheibe Arandela	Flat washer Rondelle	12	ISO7090
30	5000222107	2	pc	Aufkleber-Wacker Neuson Logo Calcomanía-wacker neuson logotipo	Label-wacker neuson logo Autocollant-wacker neuson logo	40	
31	5000180664	1	pc	Aufkleberblatt-EU Hoja de calcomanias-eu	Label sheet-eu Feuille d'autocollants-eu		
34	5000165404	1	pc	Abstandsstück Espaciador	Spacer Entretoise	1/4 x 0.17 x 3/8	
35	5000165405	1	pc	Hülse Manguito	Sleeve Douille	3/4 x 2.0 x 9.0in	
36	5000165508	2	pc	Kappe Tapa	Cap Capuchon		

Griff Mit Dreh-Neigungskontroll-EU
Twist pitch trowel handle-eu
Manija con control giro-eu
Poignée avec commande d'inclin

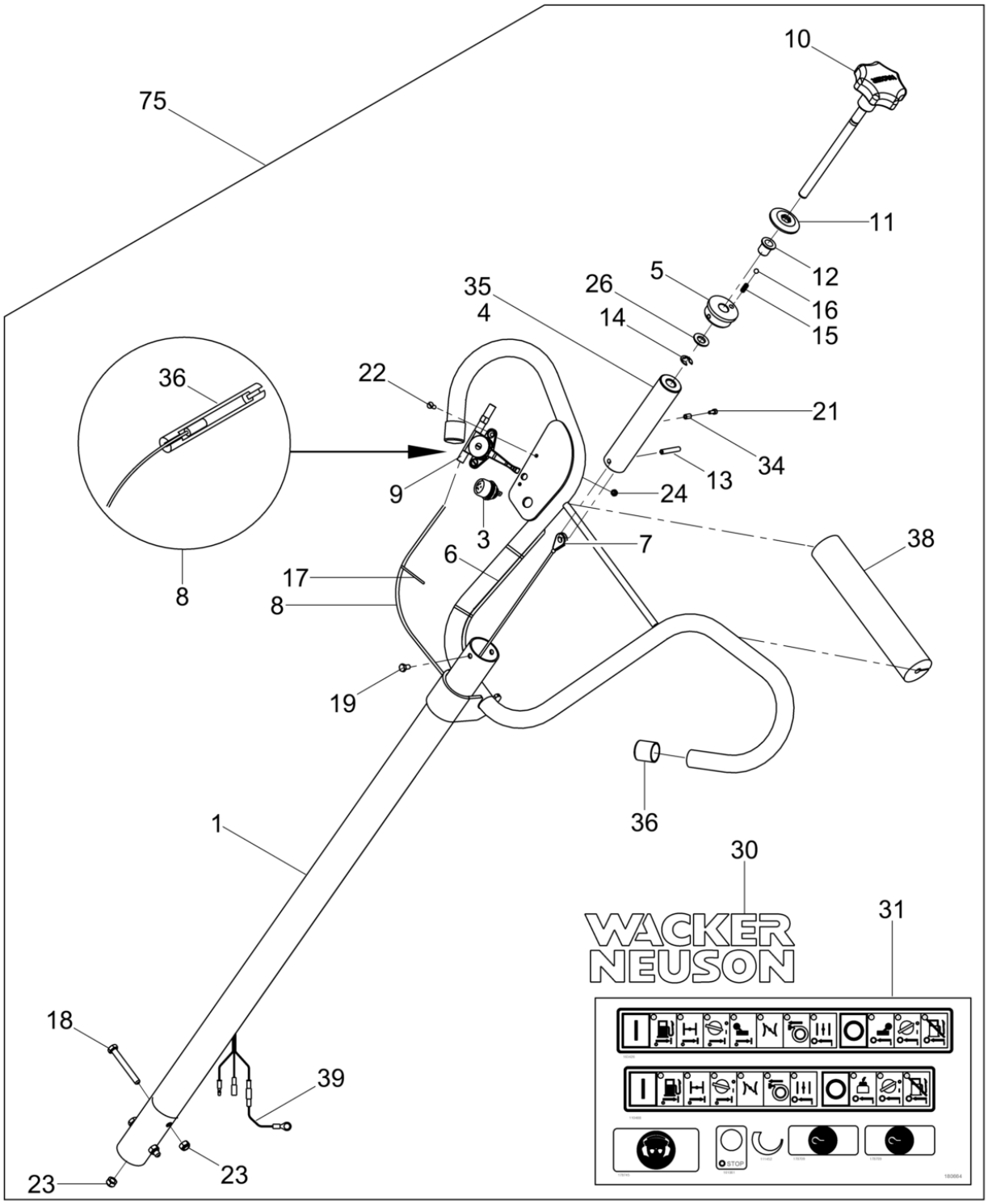

5004999110_03

Griff Mit Dreh-Neigungskontroll-EU
Twist pitch trowel handle-eu
Manija con control giro-eu
Poignée avec commande d'inclin

Pos. Ref.	Artikel Nr. Part No.	Qty.	Unit	Beschreibung Descripcion	Description Description	Abm. Measurem. / Drehm. Torque	Norm Standard / Schmierstoff Sealant
38	5000165342	1	pc	Unterlage Cojín	Pad Coussin		
39	5000164632	1	pc	Kabelbaum Conjunto de cables	Wiring harness Harnais de câbles électriques		
41	5100034470	1	pc	Gasreglerstift Pasador de mariposa	Throttle rack Goupille des gaz		
75	5000181022	1	pc	Führunghandgriffl-EU Manija con control giro-eu	Twist pitch trowel handle-eu Poignée avec commande d'inclin		

Zylinder Kpl.
Cylinder cpl.
Cilindro compl.
Cylindre compl.

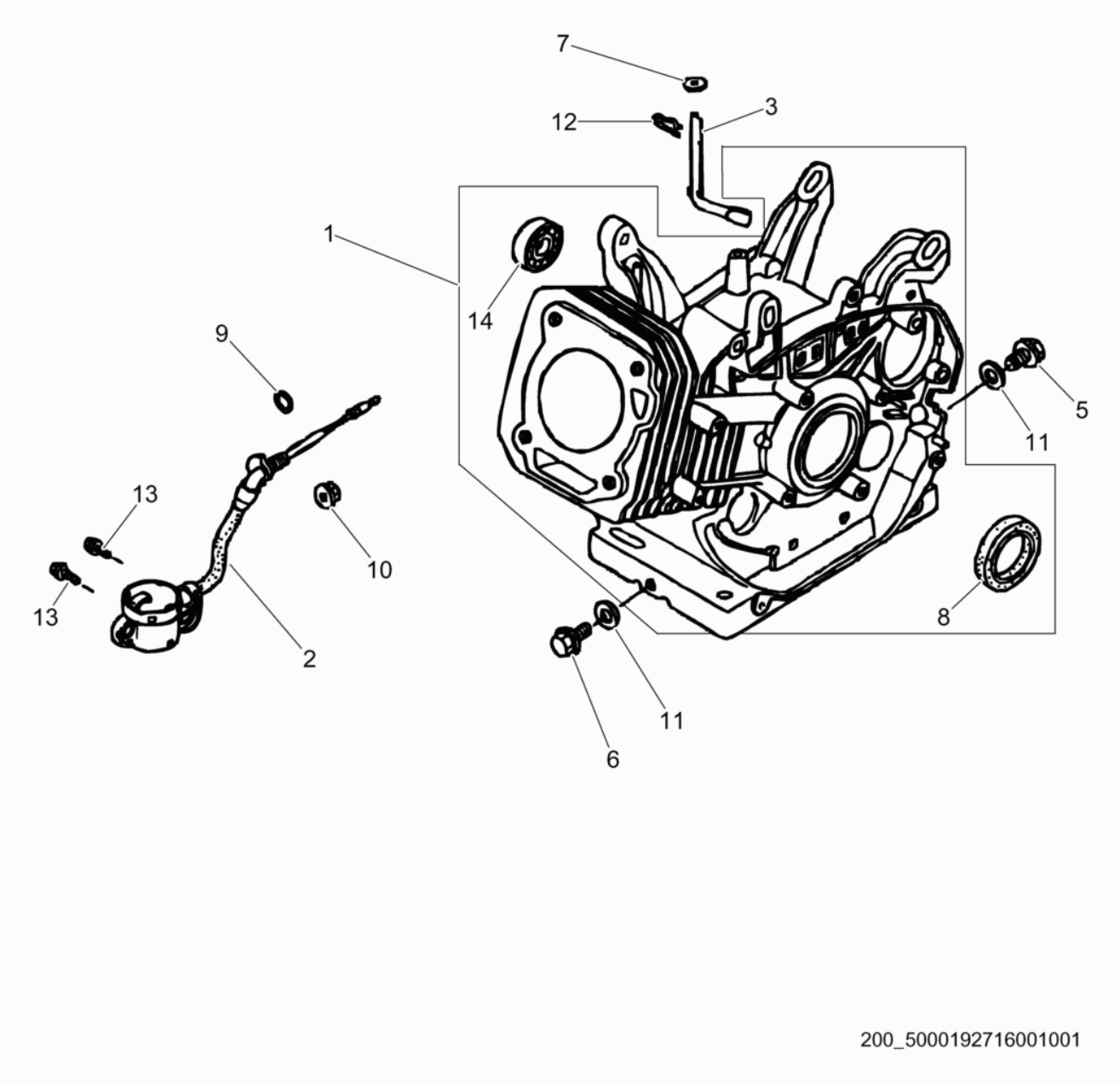

Zylinder Kpl.
Cylinder cpl.
Cilindro compl.
Cylindre compl.

Pos. Ref.	Artikel Nr. Part No.	Qty.	Unit	Beschreibung Descripcion	Description Description	Abm. Measurem. / Drehm. Torque	Norm Standard / Schmierstoff Sealant
1	5100000581	1	pc	Kurbelgehäuse Cárter	Crankcase Carter		
2	5000217492	1	pc	Ölschutzschalter Kpl. Interruptor compl.	Switch assembly Interrupteur compl.		
3	5000074641	1	pc	Reglerarm Palanca del regulador	Governor arm Bras de régulateur		
6	5000053993	2	pc	Ölablaßschraube Tapón roscado	Plug (threaded) Bouchon		
7	5000074656	1	pc	Scheibe Arandela	Washer Rondelle	8.2 x 17 x 0.8	
8	5000217495	1	pc	Wellendichtring Empaque de aceite	Oil seal Joint d'huile	25x41x6	
9	5000071082	1	pc	O-Ring Anillo-o	O-ring Joint torique	14 x 1,3	
10	5000072332	1	pc	Flanschmutter Tuerca de reborde	Flange nut Ecrou de bride	M10	
11	5000053994	2	pc	Dichtring Anillo sellador	Ring seal Rondelle à étancher	12M	
12	5000110110	1	pc	Vorsteckfeder Clavija hendida	Cotter pin Goupille fendue	10	
13	5000072333	2	pc	Schraube Tornillo	Screw Vis	M6 x 12 10Nm/7ft.lbs	
14	5000074640	1	pc	Rillenkugellager Rodamiento de bolas	Grooved ball bearing Roulement à billes		

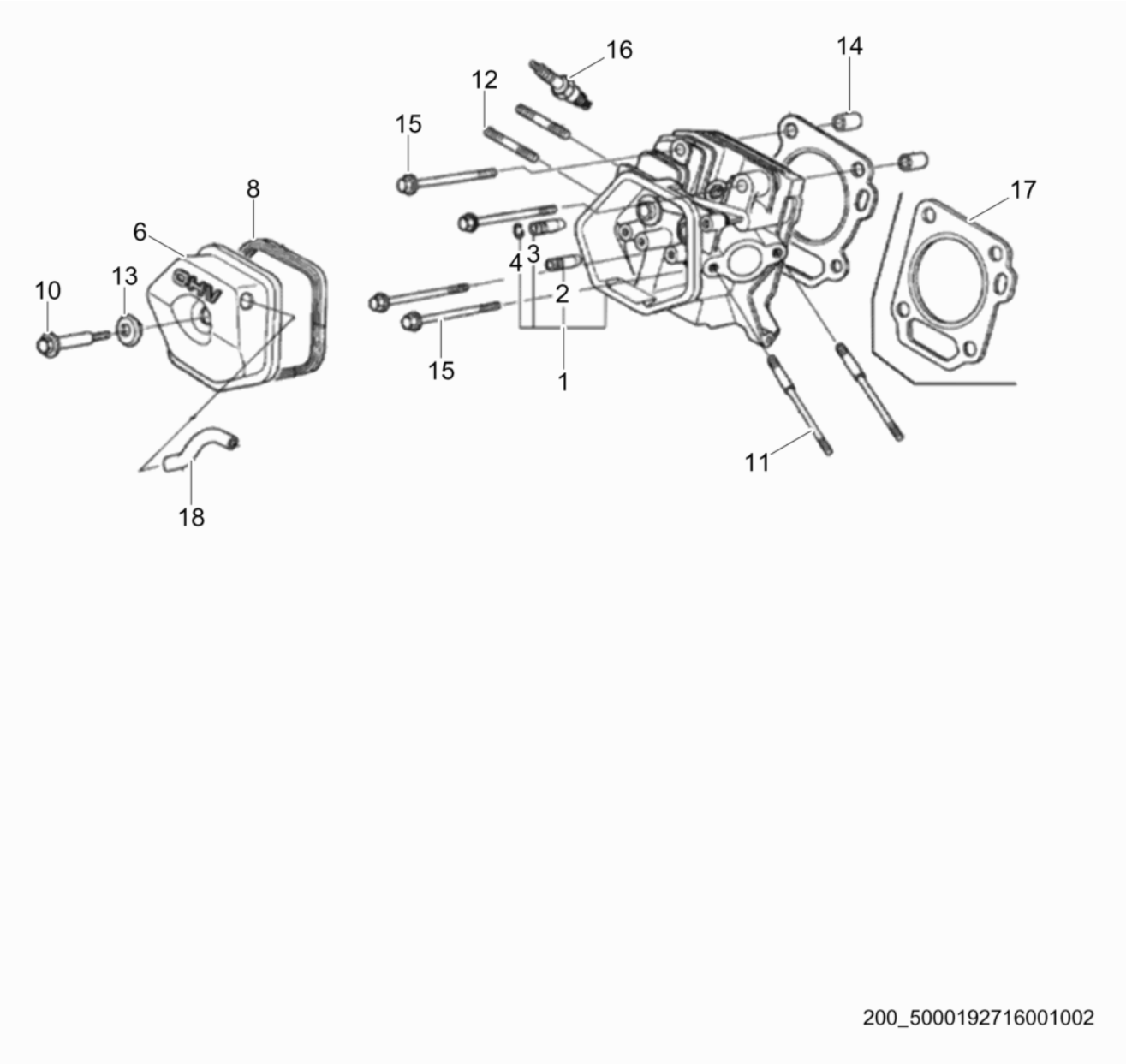
16
14
12
15
8
17
6
4
3
13
10
2
15
1
11
18
200_5000192716001002

Zylinderkopf/Deckel
Cylinder head/cover
Culata/tapa
Culasse /couvercle

Pos. Ref.	Artikel Nr. Part No.	Qty.	Unit	Beschreibung Descripcion	Description Description	Abm. Measurem. / Drehm. Torque	Norm Standard / Schmierstoff Sealant
1	5100000353	1	pc	Zylinderkopf Kpl. Culata cpl.	Cylinder head cpl. Culasse cpl.		
2	5000110602	1	pc	Ventilführung Guíaválvula	Valve guide Guide de soupape		
3	5000074648	1	pc	Ventilführung Guíaválvula	Valve guide Guide de soupape		
4	5000074660	1	pc	Sicherungsring Anillo de retención	Retaining ring Bague d'arrêt	11,9	
6	5200000466	1	pc	Zylinderkopfhaube Tapa del cilindro	Cylinder head cover Couvercle supérieur		
8	5000074645	1	pc	Zylinderkopfdichtung Junta de culata del cilindro	Cylinder head gasket Joint de culasse de cylindre		
10	5200000468	1	pc	Bolzen Perno	Bolt Boulon		
11	5000074651	2	pc	Gewindebolzen Perno prisionero	Stud Boulon	M8 x 127	
12	5000125833	2	pc	Stiftschraube Perno prisionero	Stud bolt Boulon	8 x 32	
13	5000074657	1	pc	Scheibe Arandela	Washer Rondelle		
14	5000074652	2	pc	Passstift Espiga	Dowel pin Cheville	12 x 20	
15	5000074647	4	pc	Zylinderkopfschraube Tornillo	Screw Vis	M10 x 80 49Nm/36ft.lbs	
16	5000158498	1	pc	Zündkerze Bujía	Spark plug Bougie	BPR5ES (NGK)	
16	5000150914	1	pc	Zündkerze Bujía	Spark plug Bougie		
16	5000162697	1	pc	Zündkerze Bujía	Spark plug Bougie	W16EPR-U (DEN-SO)	
17	5100000355	1	pc	Zylinderkopfdichtung Junta de culata del cilindro	Cylinder head gasket Joint de culasse de cylindre		
18	5200000467	1	pc	Entlüftungsrohr Tubo respiradero	Breather tube Tube reniflard		

Kurbelgehäusedeckel
Crankcase cover
Tapa del cárter
Couvercle de carter

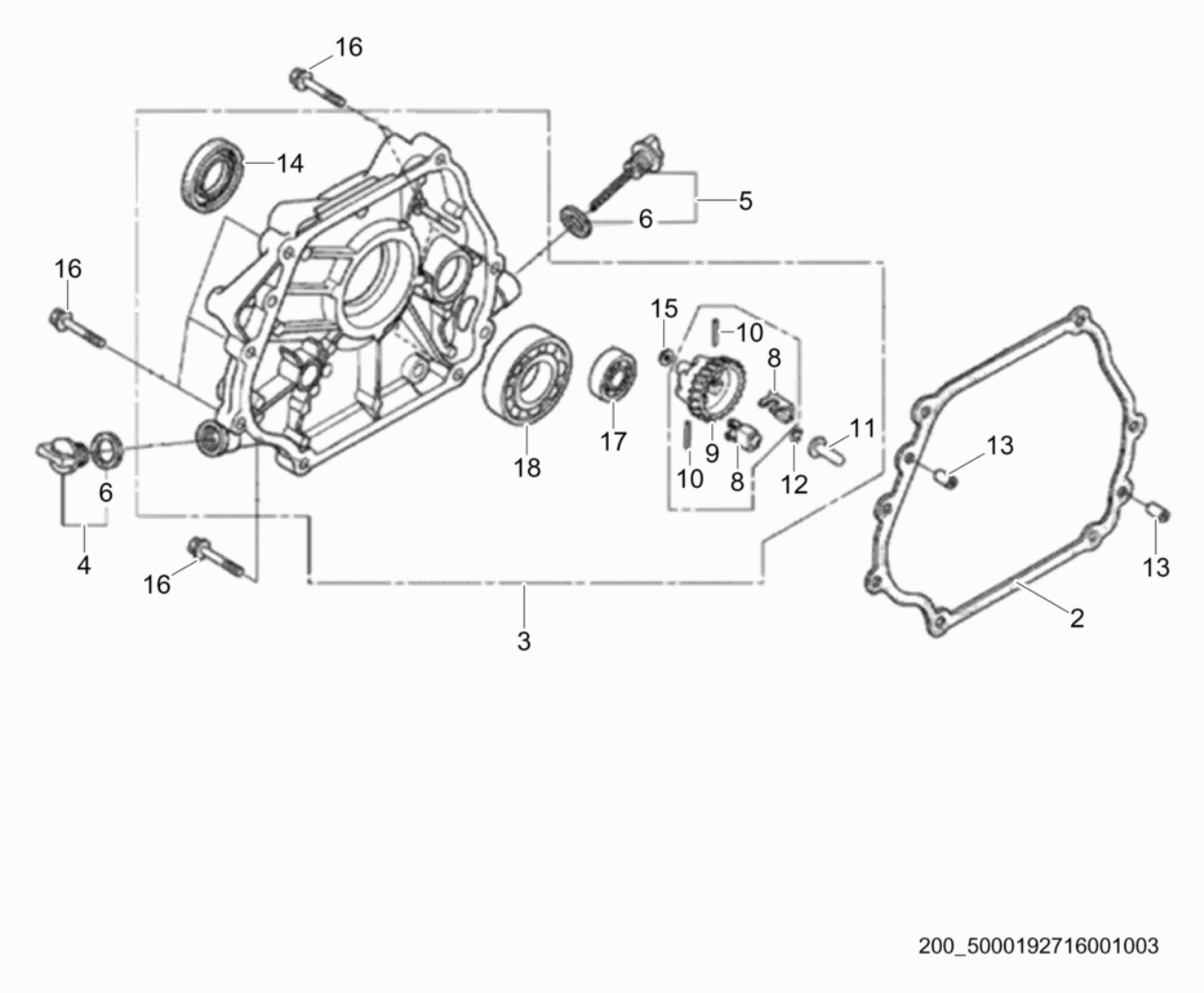

Kurbelgehäusedeckel
Crankcase cover
Tapa del cárter
Couvercle de carter

Pos. Ref.	Artikel Nr. Part No.	Qty.	Unit	Beschreibung Descripcion	Description Description	Abm. Measurem. / Drehm. Torque	Norm Standard / Schmierstoff Sealant
2	5100000349	1	pc	Kurbelgehäusedichtung Junta del cárter	Crankcase gasket Joint de carter		
3	5000217498	1	pc	Kurbelgehäusedeckel Kpl. Cubierta da la caja de manivela cpl.	Crankcase cover cpl. Couvercle carter de manivelle		
4	5000162646	1	pc	Kappe-Ölfüller Llenador de aceite	Oil filler cap Remplisseur d'huile		
5	5000217482	1	pc	Ölpeilstab Kpl. Varilla de sondear aceite cpl.	Oil dip stick cpl. Jauge de niveau d'huile cpl.		
6	5000162647	2	pc	Dichtung Junta de estanqueidad	Gasket Garniture		
7	5000081669	1	pc	Reglersatz Juego-regulador	Kit-governor Jeu-régulateur		
8	5000151030	2	pc	Gewicht Peso	Weight Poids		
9	5000081661	1	pc	Halter Soporte	Holder Attache		
10	5000074634	2	pc	Stift Pasador	Pin Goupille		
11	5000074632	1	pc	Gleitstück Manguito	Slider Douille		
12	5000081615	1	pc	Sicherungsring Anillo de retención	Retaining ring Bague d'arrêt		
13	5000081617	2	pc	Passstift Espiga	Dowel pin Cheville	8 x 12	
14	5000217495	1	pc	Wellendichtring Empaque de aceite	Oil seal Joint d'huile	25x41x6	
15	5000071639	1	pc	Scheibe Arandela	Washer Rondelle	6M	
16	5000074629	7	pc	Schraube Tornillo	Screw Vis	M8 x 35 25Nm/18ft.lbs	
17	5000074640	1	pc	Rillenkugellager Rodamiento de bolas	Grooved ball bearing Roulement à billes		
18	5000071700	1	pc	Rillenkugellager Rodamiento de bolas	Grooved ball bearing Roulement à billes		

Kurbelwelle Kpl.
Crankshaft cpl.
Cigueñal compl.
Vilebrequin compl.

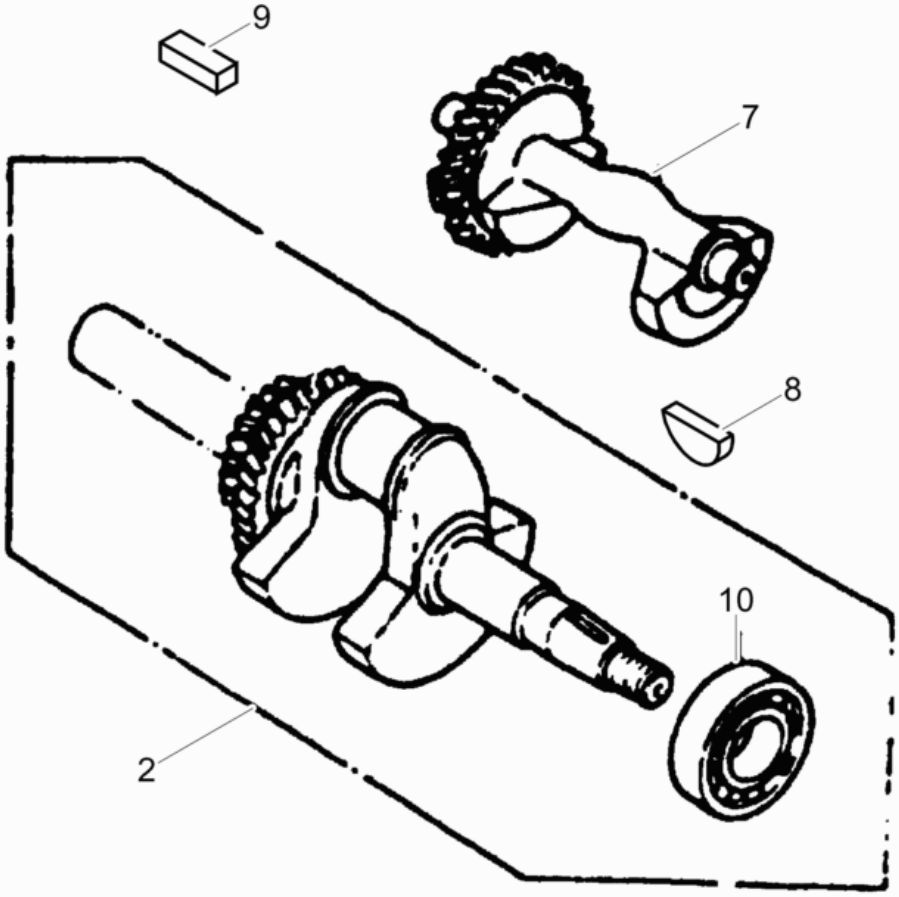

200_5000192716001004

Kurbelwelle Kpl.
Crankshaft cpl.
Cigueñal compl.
Vilebrequin compl.

Pos. Ref.	Artikel Nr. Part No.	Qty.	Unit	Beschreibung Descripcion	Description Description	Abm. Measurem. / Drehm. Torque	Norm Standard / Schmierstoff Sealant
2	5000217479	1	pc	Kurbelwelle Kpl. Cigüeñal cpl.	Crankshaft cpl. Vilebrequin cpl.		
7	5000081667	1	pc	Gegengewicht Contrapeso	Balance weight Contrebalance		
8	5000074672	1	pc	Scheibenfeder Lengüeta redonda	Woodruff key Clavette	25 x 18	
9	5000074686	1	pc	Passfeder Chaveta	Fitting key Clavette	6,3 x 43	
10	5000084646	1	pc	Lager Rodamiento	Bearing Roulement		

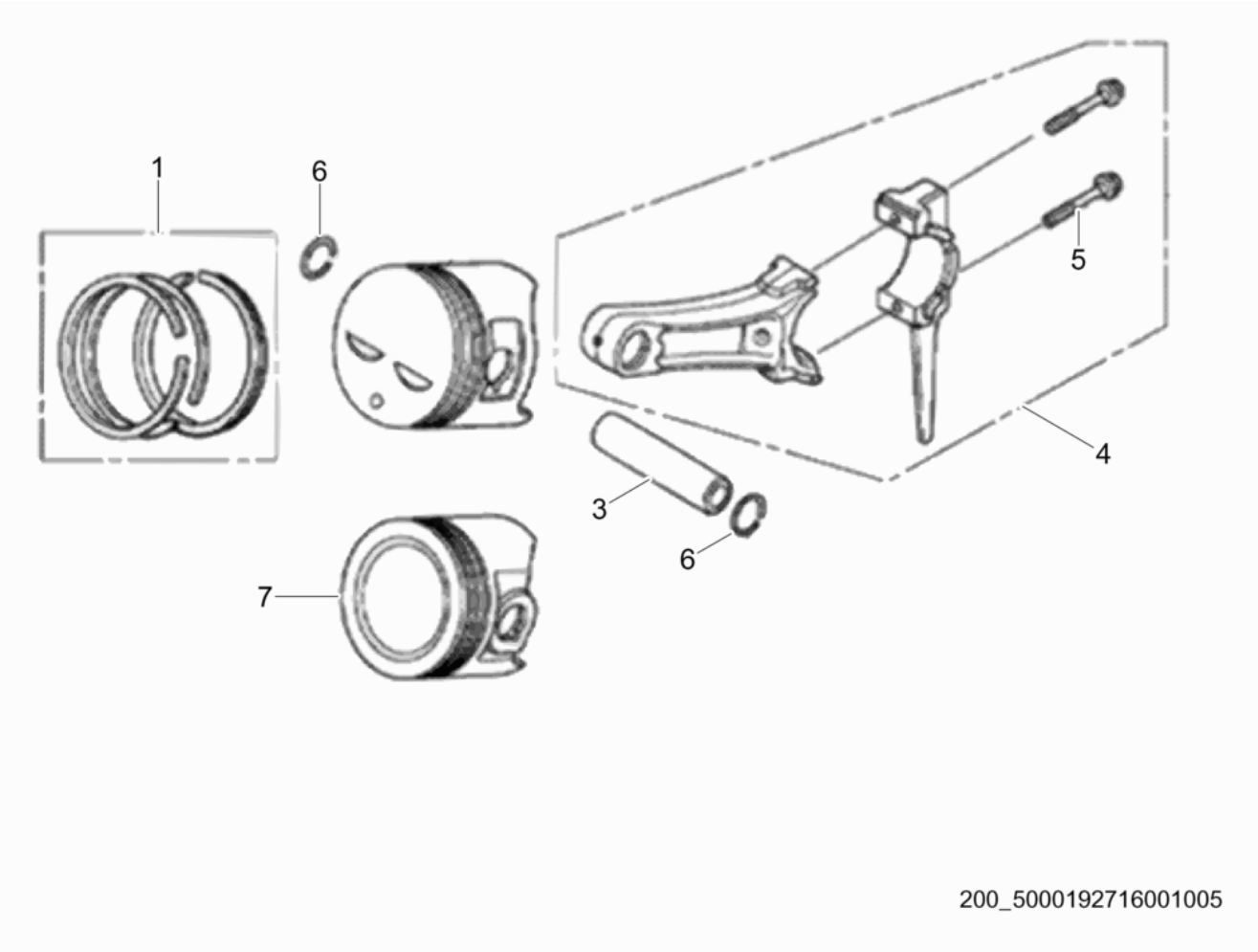
1
6
5
4
3
6
7
200_5000192716001005

Pos. Ref.	Artikel Nr. Part No.	Qty.	Unit	Beschreibung Descripcion	Description Description	Abm. Measurem. / Drehm. Torque	Norm Standard / Schmierstoff Sealant
1	5100000357	1	pc	Kolbenringsatz (Std) Juego de anillos (nor)	Piston ring set (std) Jeu de segments (std)		
4	5000217477	1	pc	Pleuel Kpl. Biela cpl.	Connecting rod cpl. Bielle cpl.		
4	5000217478	1	pc	Pleuel Kpl. Biela cpl.	Connecting rod cpl. Bielle cpl.	-0,25 mm	
5	5000075807	2	pc	Schraube Tornillo	Screw Vis		
6	5000081994	2	pc	Drahtsprengring Anillo de retención	Retaining ring Anneau de retenue		

Nockenwelle Kpl.
Camshaft cpl.
Arbol de levas compl.
Arbre à cames compl.

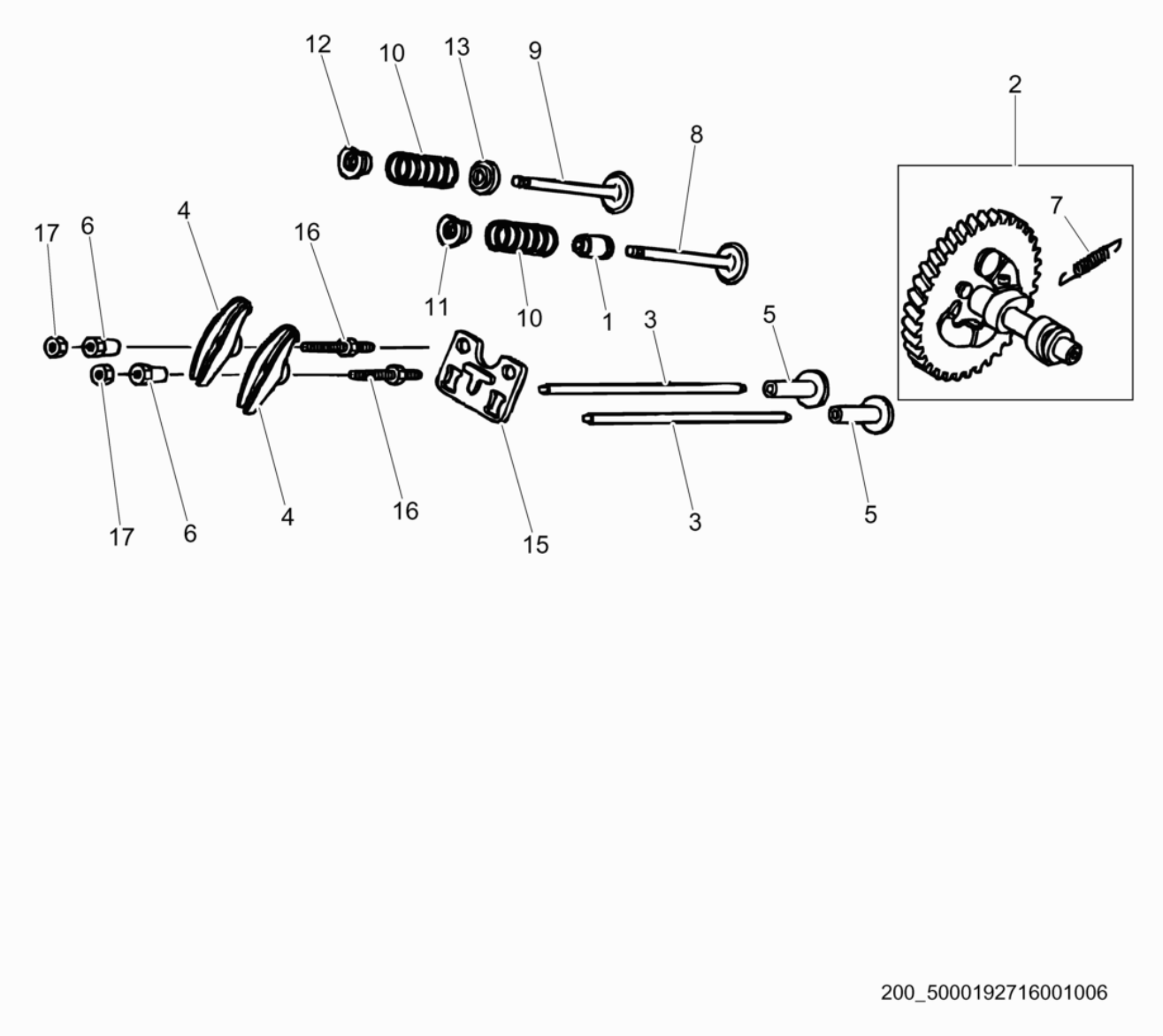

Nockenwelle Kpl.
Camshaft cpl.
Arbol de levas compl.
Arbre à cames compl.

Pos. Ref.	Artikel Nr. Part No.	Qty.	Unit	Beschreibung Descripcion	Description Description	Abm. Measurem. / Drehm. Torque	Norm Standard / Schmierstoff Sealant
1	5000151750	1	pc	Dichtung Empaque	Gasket Garniture		
2	5100000378	1	pc	Nockenwelle Kpl. Arbol de levas cpl.	Camshaft cpl. Arbre à cames cpl.		
3	5000217480	2	pc	Schubstange Varilla de empuje	Push rod Poussoir		
4	5000074675	2	pc	Kipphebel Balancín	Rocker arm Culbuteur		
5	5000074675	2	pc	Kipphebel Balancín	Rocker arm Culbuteur		
6	5000070985	2	pc	Einstellmutter Espaciador	Rocker arm pivot Pivot		
7	5000151028	1	pc	Feder Resorte	Spring Ressort		
8	5100000381	1	pc	Einlassventil Válvula de admisión	Intake valve Soupape dadmission		
9	5100000383	1	pc	Auspuffventil Válvula	Valve Soupape		
10	5000217481	2	pc	Feder Resorte	Spring Ressort		
11	5200000495	1	pc	Federgehäuse Soporte	Spring holder Support		
13	5000074659	1	pc	Federteller Resorte	Spring Ressort		
15	5200000543	1	pc	Platte Placa	Plate Plaque		
16	5000072778	2	pc	Gewindebolzen Perno prisionero	Stud Boulon	8	
17	5000070984	2	pc	Sechskantmutter Contratuerca	Locknut Contre-écrou	1/4-28in	

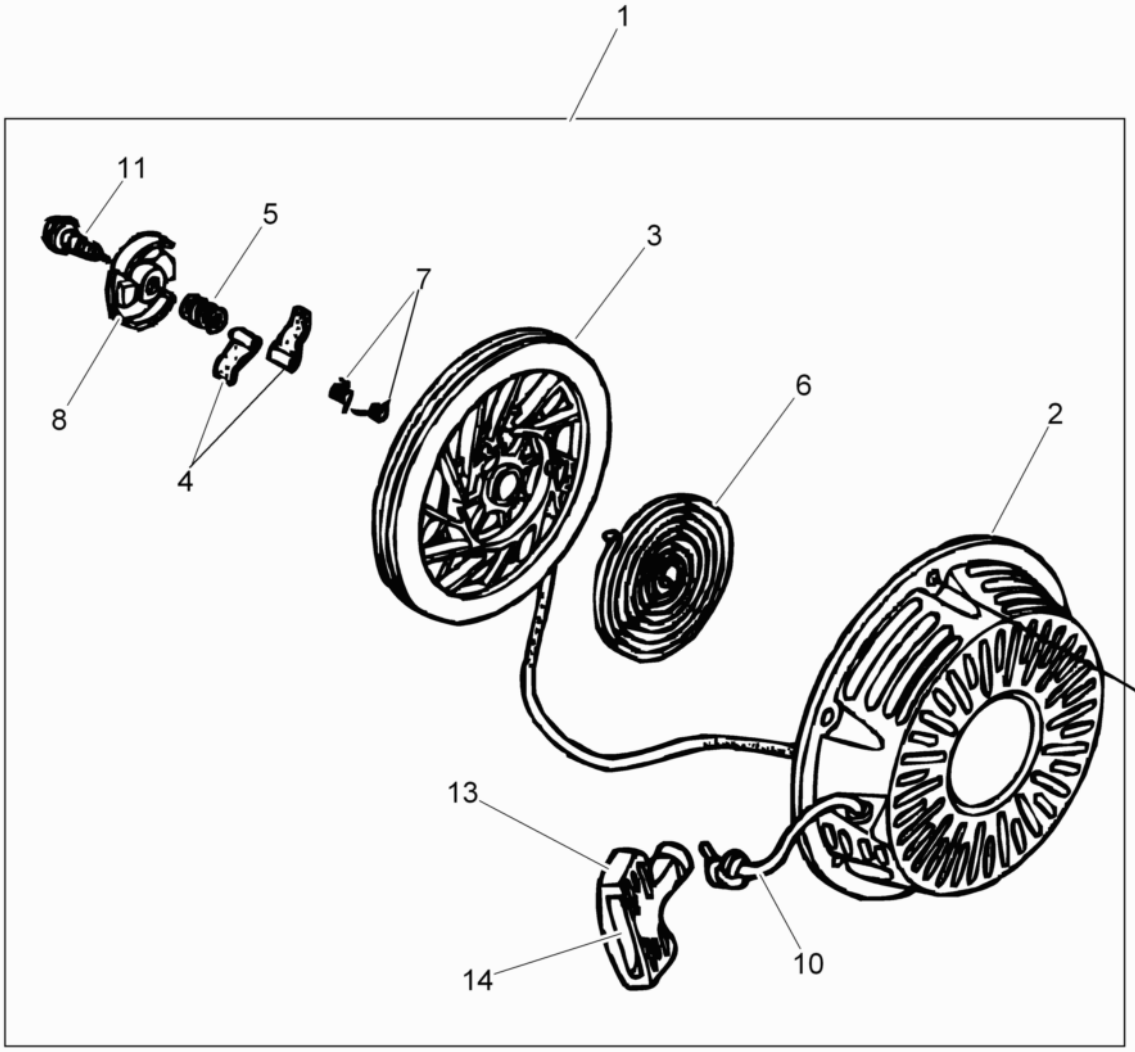

200_5000189165001_007

Starter Kpl.
Starter cpl.
Arrancador compl.
Démarreur compl.

Pos. Ref.	Artikel Nr. Part No.	Qty.	Unit	Beschreibung Descripcion	Description Description	Abm. Measurem. / Drehm. Torque	Norm Standard / Schmierstoff Sealant
1	5100000424	1	pc	Anlasser Kpl. Arrancador cpl.	Starter cpl. Démarreur cpl.		
2	5000116300	1	pc	Startergehäuse Caja del arrancador	Starter housing Carter de démarreur		
3	5000081644	1	pc	Seilscheibe Polea	Starter pulley Poulie de démarrage		
4	5000081645	2	pc	Sperrklinke Trinquete	Ratchet Cliquet		
5	5000081646	1	pc	Feder Resorte	Spring Ressort		
6	5000081647	1	pc	Rückholfeder Resorte	Spring Ressort		
7	5000081648	2	pc	Feder Resorte	Spring Ressort		
8	5000081649	1	pc	Federgehäuse Carcasa de resorte	Spring housing Logement du ressort		
10	5000151037	1	pc	Starterseil Cuerda	Rope Corde		
11	5000081658	1	pc	Schraube Tornillo	Screw Vis		
12	5000158458	3	pc	Flanschbolzen Tornillo de perno	Flange bolt Vis de boulon	6 x 10	
13	5200000499	1	pc	Anwerfgriff Empuñadura del arranque	Starter handle Poignée du lanceur		
14	5200000500	1	pc	Einsatz Inserto	Insert Insertion		

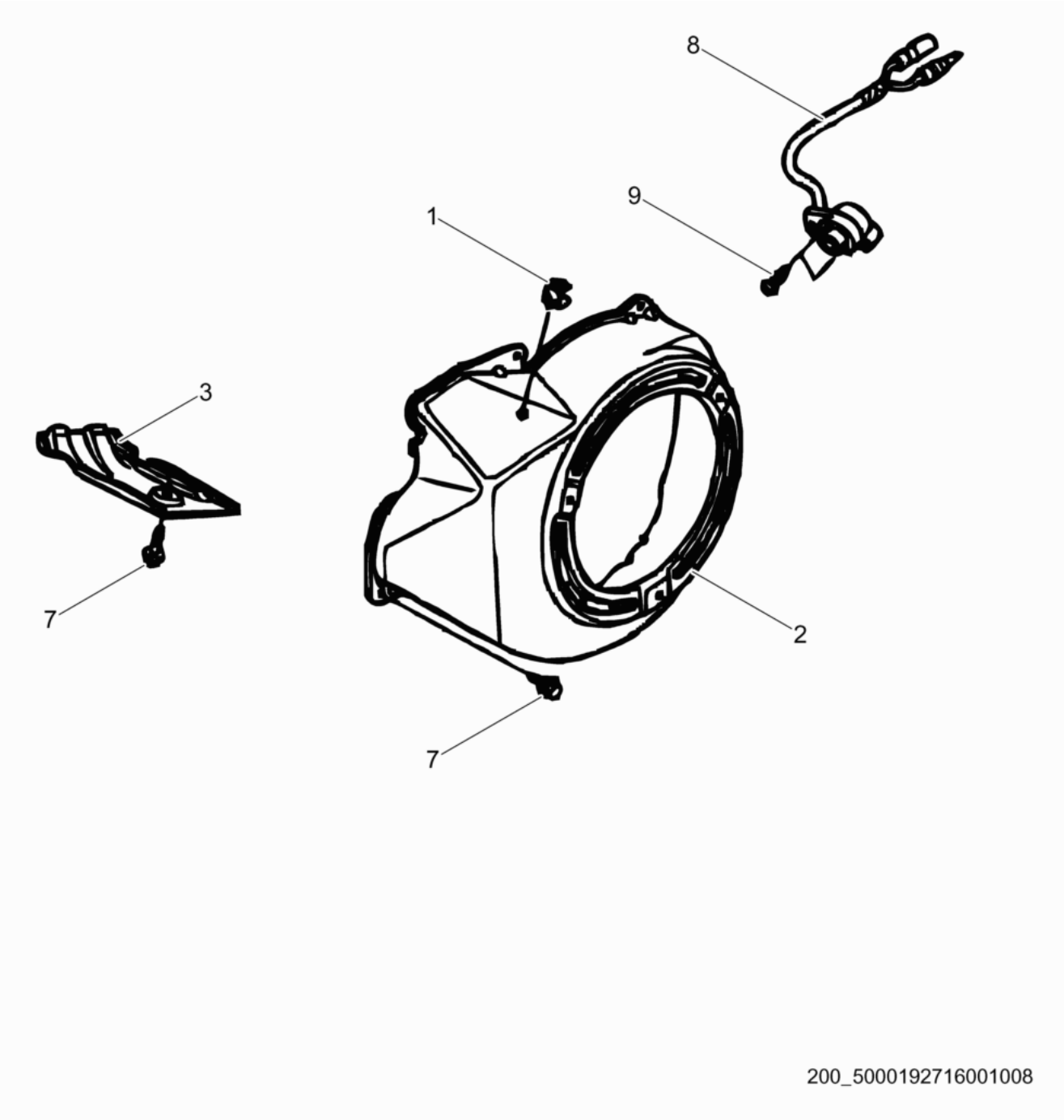
8
9
1
3
7
2
7
200_5000192716001008

Lüftergehäuse
Blower housing
Cubierta
Bouclier

Pos. Ref.	Artikel Nr. Part No.	Qty.	Unit	Beschreibung Descripcion	Description Description	Abm. Measurem. / Drehm. Torque	Norm Standard / Schmierstoff Sealant
1	5000074689	1	pc	Klemme Sujetador	Clip Agrafe		
2	5100000416	1	pc	Deckel Kpl. Tapa cpl.	Cover cpl. Couvercle cpl.		
3	5100000421	1	pc	Radkranz Pestaña de rueda	Wheel flange jante de roue		
7	5000053990	6	pc	Schraube Tornillo	Screw Vis	M6 x 12 10Nm/7ft.lbs	
8	5200000427	1	pc	Schalter Interruptor	Switch Interrupteur		

Vergaser Kpl.
Carburetor cpl.
Carburador compl.
Carburateur compl.

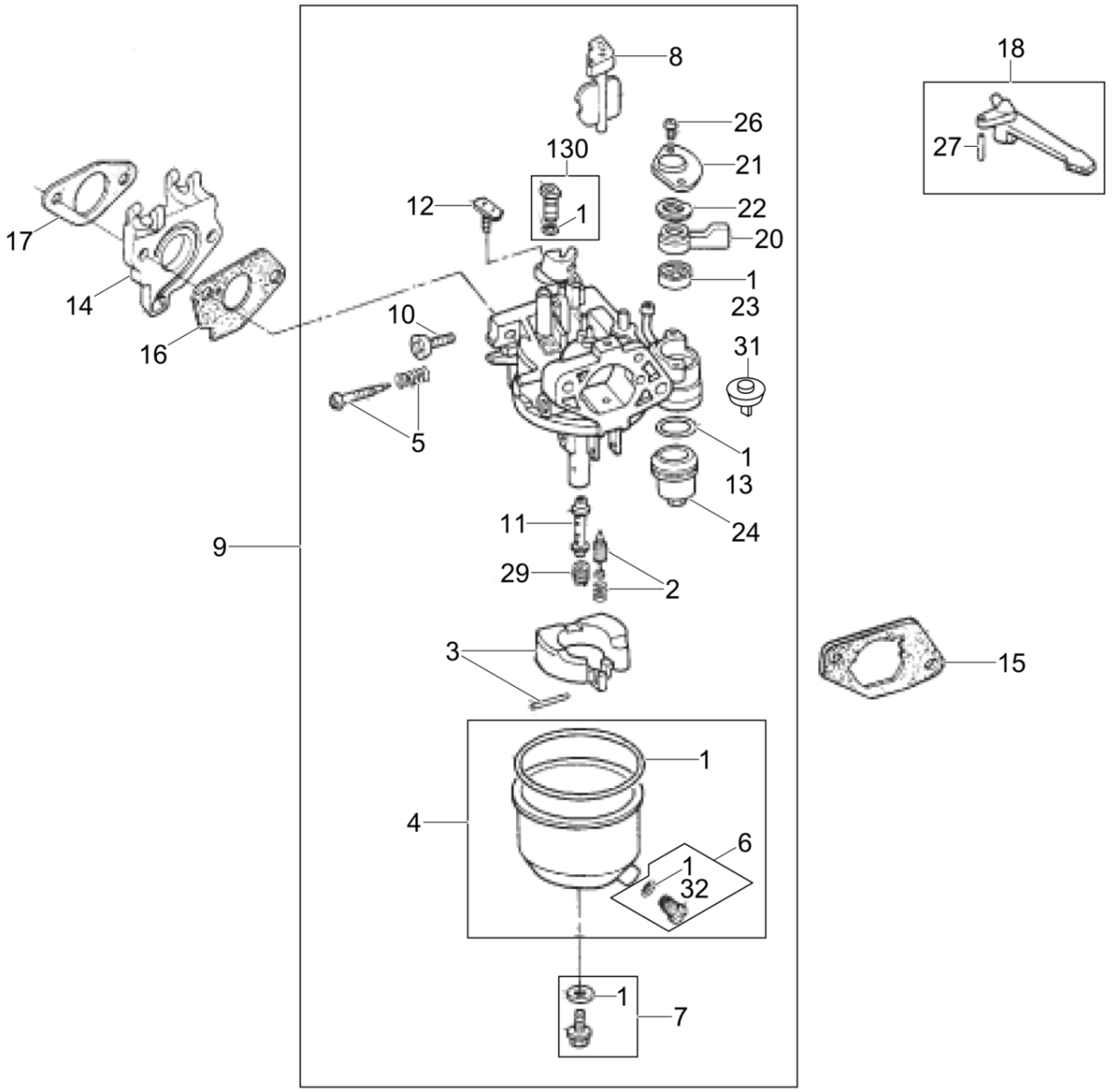

200_50000192716001009

Vergaser Kpl.
Carburetor cpl.
Carburador compl.
Carburateur compl.

Pos. Ref.	Artikel Nr. Part No.	Qty.	Unit	Beschreibung Descripcion	Description Description	Abm. Measurem. / Drehm. Torque	Norm Standard / Schmierstoff Sealant
1	5000074767	1	pc	Dichtungssatz Juego de juntasr	Set-gaskets Jeu de joints		
2	5000074759	1	pc	Schwimmernadel Aguja del flotador	Float needle Aiguille de flotteur		
3	5000074760	1	pc	Schwimmersatz Flotador cpl.	Float cpl. Flotteur cpl.		
4	5200000429	1	pc	Schwimmersatz Juego de flotador	Carburetor float set Jeu de flotteur		
5	5000089286	1	pc	Gewindestift Tornillo	Setscrew Vis		
6	5200000430	1	pc	Schraube Mit Scheibe Tornillo con arandela	Screw w/washer Vis avec rondelle		
7	5200000431	1	pc	Schraube Mit Scheibe Tornillo con arandela	Screw w/washer Vis avec rondelle		
8	5000074756	1	pc	Ventildrosselsatz Válvula estrangulador juego	Valve throttle kit Soupape etranglement jeu		
9	5200001259	1	pc	Vergaser Kpl. Carburador compl.	Carburetor cpl. Carburateur compl.		
10	5000071018	1	pc	Anschlagschraube Tornillo de tope	Throttle stop screw Vis		
11	5100000582	1	pc	Hauptdüse Chicler principal	Main jet Gicleur principal		
12	5000089281	1	pc	Manschettensatz Juego-collar	Set-collar Jeu-collet		
13	5000071024	1	pc	Dichtung Junta	Gasket Joint		
14	5100000388	1	pc	Isolator Aislador	Insulator Isolant		
15	5000074761	1	pc	Distanzstück Espaciador	Carburetor mount spacer Pièce d'écartement		
16	5100000390	1	pc	Dichtung Junta	Gasket Joint		
17	5100000389	1	pc	Dichtung Junta	Gasket Joint		
18	5000071013	1	pc	Chokehebel Palanca estranguladora	Choke control lever Levier d'étrangleur		
20	5000150266	1	pc	Kraftstoffhahn Palanca	Fuel valve lever Levier		
21	5000073269	1	pc	Platte Placa	Plate Plaque		
22	5000073270	1	pc	Federscheibe Arandela elástica	Spring washer Rondelle à ressort		
23	5000073272	1	pc	Dichtung Junta	Gasket Joint		
24	5000071023	1	pc	Kraftstoffilter Filtro de combustible	Fuel filter Filtre à carburant		
26	5000156674	1	pc	Schraube Tornillo	Screw Vis	M3x6	
27	5000071014	1	pc	Stift Pasador	Pin Goupille	2 x 12	
29	5000110603	1	pc	Hauptdüse Chicler principal	Main jet Gicleur principal	82	
29	5000127765	1	pc	Hauptdüse Gicleur principal	Main jet Gicleur prinzipal	80	
29	5000127767	1	pc	Hauptdüse Gicleur principal	Main jet Gicleur prinzipal	85	

Vergaser Kpl.
Carburetor cpl.
Carburador compl.
Carburateur compl.

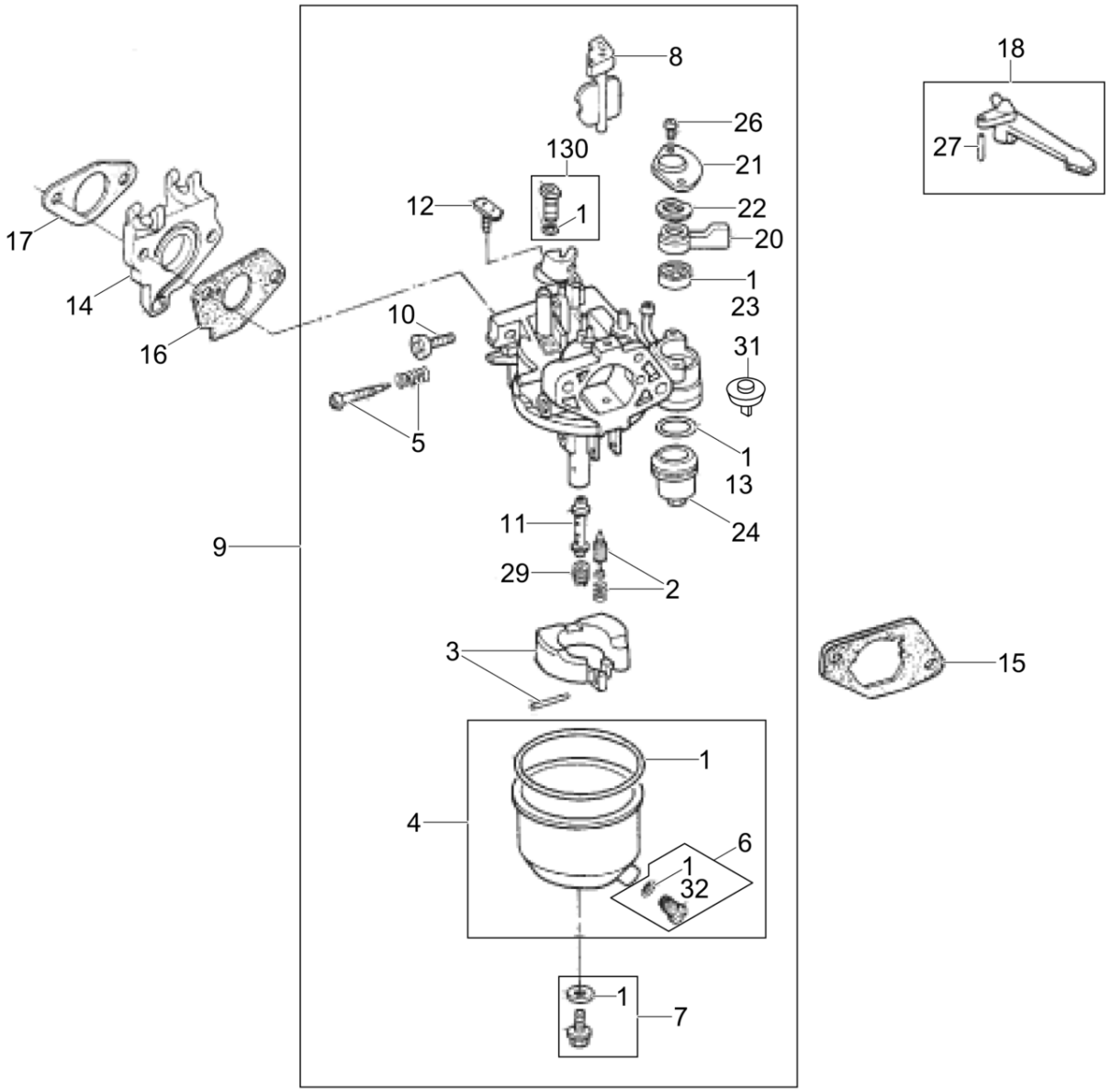

200_50000192716001009

Vergaser Kpl.
Carburetor cpl.
Carburador compl.
Carburateur compl.

Pos. Ref.	Artikel Nr. Part No.	Qty.	Unit	Beschreibung Descripcion	Description Description	Abm. Measurem. / Drehm. Torque	Norm Standard / Schmierstoff Sealant
31	5100000396	1	pc	Filter Filtro	Filter Filtre		

Luftfilter Kpl.
Air cleaner cpl.
Filtro del aire compl.
Boitier de filtre compl.

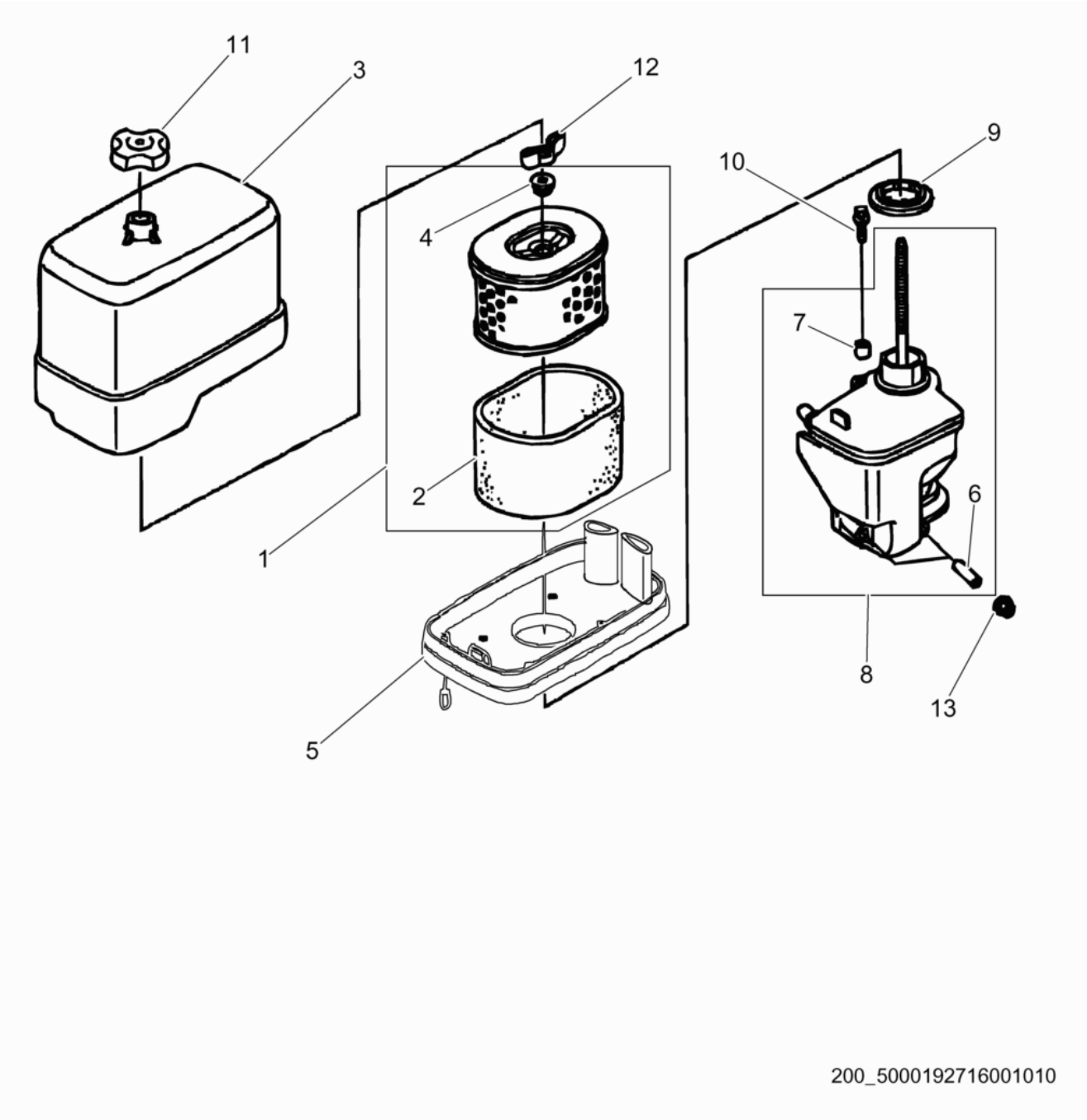

Luftfilter Kpl.
Air cleaner cpl.
Filtro del aire compl.
Boitier de filtre compl.

Pos. Ref.	Artikel Nr. Part No.	Qty.	Unit	Beschreibung Descripcion	Description Description	Abm. Measurem. / Drehm. Torque	Norm Standard / Schmierstoff Sealant
1	5000074737	1	pc	Luftfiltereinsatz Kpl. Inserto para filtro de aire cpl.	Air filter insert cpl. Garniture filtre à aire cpl.		
2	5000076373	1	pc	Luftfiltereinsatz Elemento-filtro	Prefilter element Elément filtrant		
3	5100000583	1	pc	Luftfilterdeckel Tapa-filtro del aire	Air cleaner cover Couvercle-filtre à air		
4	5000072343	1	pc	Tülle Ojal	Grommet Passe-fil		
5	5100000584	1	pc	Filterkonsole Consola	Air cleaner mount Console		
6	5000076372	1	pc	Hülse Collar	Collar Douille		
7	5000071035	1	pc	Hülse Manguito	Sleeve Douille		
8	5100000585	1	pc	Filterkonsole Consola del filtro	Filter bracket Console de filtre		
9	5200000440	1	pc	Luftfilterdichtung Junta-filtro de aire	Air cleaner gasket Joint-filtre à air		
10	5000217494	1	pc	Schraube Mit Scheibe Tornillo con arandela	Screw w/washer Vis avec rondelle	M6x22	
11	5100000590	1	pc	Flügelmutter Tuerca mariposa	Wing nut Ecrou papillon		
12	5000071621	1	pc	Flügelmutter Tuerca mariposa	Wing nut Ecrou papillon	M6	
13	5000071056	2	pc	Mutter Tuerca	Nut Ecrou	M6	

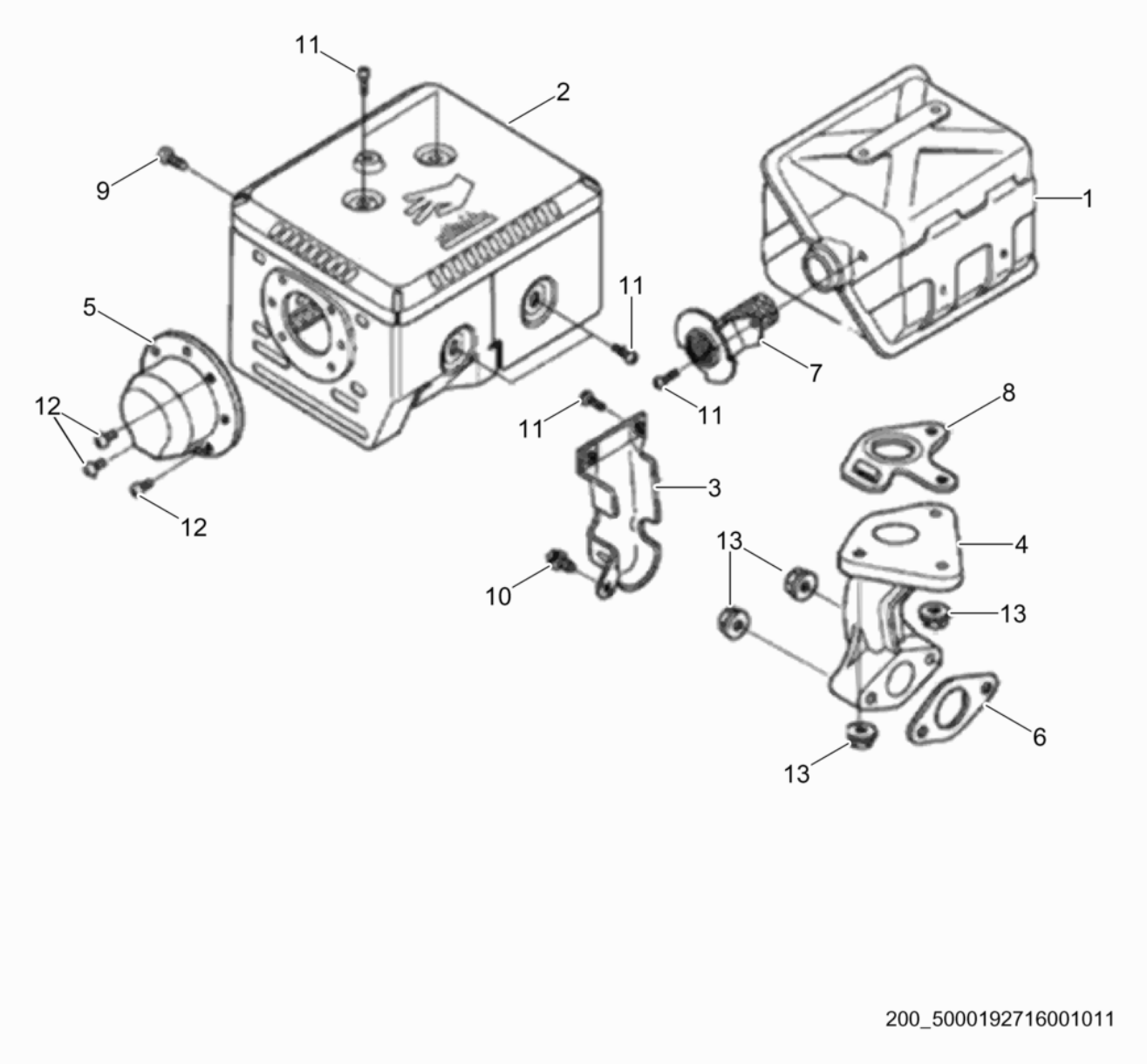
11
2
9
1
5
11
7
12
11
11
8
3
12
13
4
10
13
6
13
200_5000192716001011

Auspufftopf Kpl.
Muffler cpl.
Silenciador compl.
Pot d'echappement compl.

Pos. Ref.	Artikel Nr. Part No.	Qty.	Unit	Beschreibung Descripcion	Description Description	Abm. Measurem. / Drehm. Torque	Norm Standard / Schmierstoff Sealant
1	5100000403	1	pc	Schalldämpfer Kpl. Silenciador cpl.	Muffler cpl. Silencieux cpl.		
2	5100000587	1	pc	Auspufftopfabdeckung Tapa del silenciador	Muffler cover Couvercle de pot d'échappement		
3	5000081638	1	pc	Berührungsschutz Protector	Guard Protecteur		
4	5200000448	1	pc	Auspuffrohr Tubo de escape	Exhaust pipe Tuyau d"échappement		
5	5000074745	1	pc	Kappe Tapa	Cap Couvercle		
6	5000217489	1	pc	Dichtung Junta de estanqueidad	Gasket Garniture		
7	5200000449	1	pc	Funkenfänger Parachispas	Spark arrester Pare-étincelles		
8	5000081640	1	pc	Dichtung Junta	Gasket Joint		
9	5000089284	1	pc	Schraube Tornillo	Screw Vis	M6 x 10	
10	5000053990	1	pc	Schraube Tornillo	Screw Vis	M6 x 12 10Nm/7ft.lbs	
11	5000071070	8	pc	Schraube Tornillo	Screw Vis	M5 x 8	
12	5000150916	3	pc	Schraube Tornillo	Screw Vis	M4x6	
13	5000074738	5	pc	Flanschmutter Tuerca de reborde	Flange nut Ecrou de bride	M8	

Kraftstofftank Kpl.
Fuel tank cpl.
Depósito de combustible compl.
Réservoir de carburant compl.

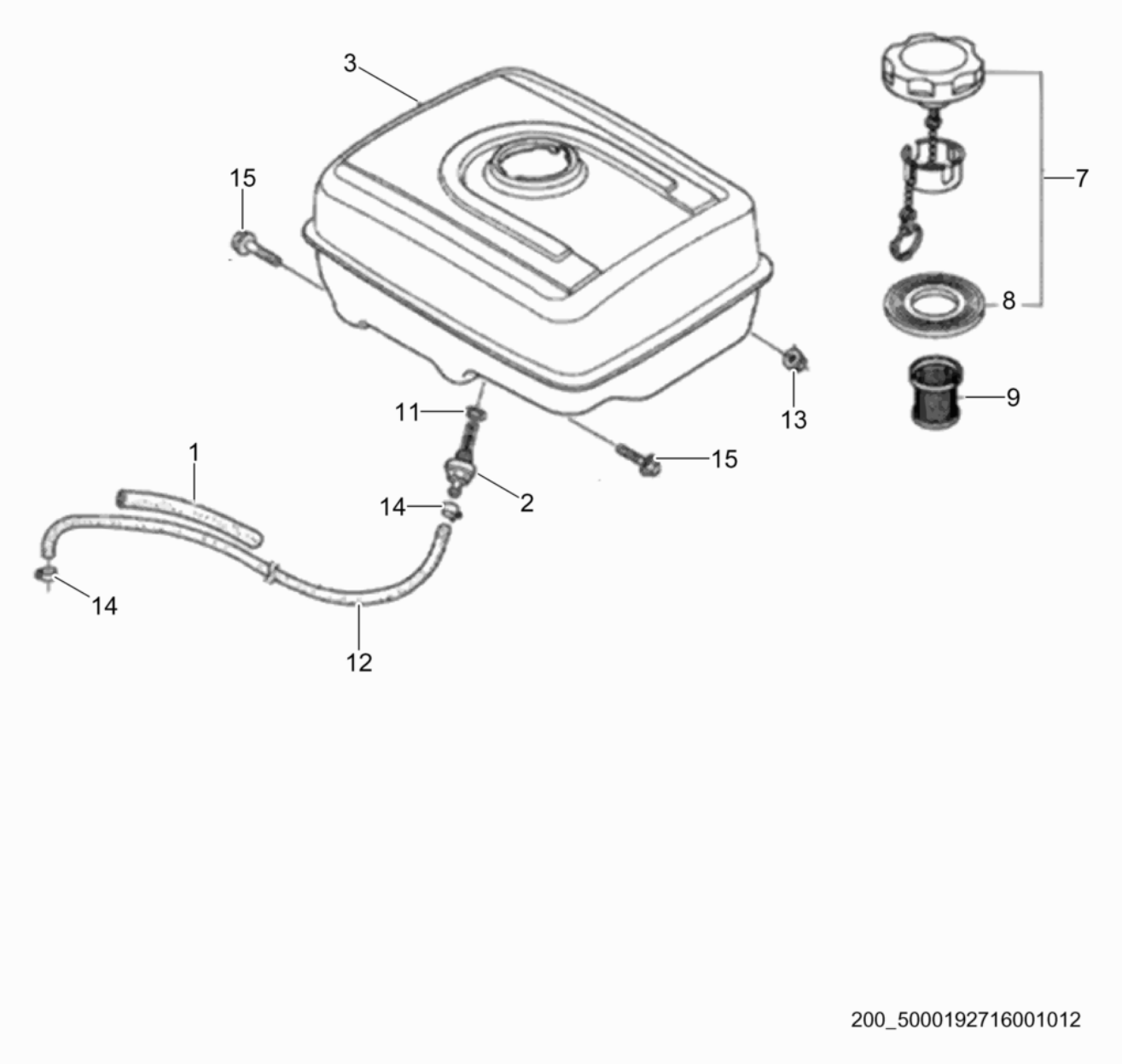

Kraftstofftank Kpl.
Fuel tank cpl.
Depósito de combustible compl.
Réservoir de carburant compl.

Pos. Ref.	Artikel Nr. Part No.	Qty.	Unit	Beschreibung Descripcion	Description Description	Abm. Measurem. / Drehm. Torque	Norm Standard / Schmierstoff Sealant
1	5000081764	1	pc	Schlauchstück Manguera	Protective hose Tuyau		
2	5000071083	1	pc	Kraftstoffilter Filtro de combustible	Fuel filter Filtre à carburant		
3	5100000399	1	pc	Benzintank Kpl. Tanque cpl.	Tank cpl. Réservoir cpl.		
7	5000217460	1	pc	Kraftstofftankverschluss Tapa del tanque de combustible	Cap-fuel fill Chapeau de réservoir à essence		
8	5000209770	1	pc	Dichtung Junta de estanqueidad	Gasket Garniture		
9	5000217453	1	pc	Benzinfilter Filtro de combustible	Fuel filter Filtre à carburant		
11	5000071082	1	pc	O-Ring Anillo-o	O-ring Joint torique	14 x 1,3	
12	5100000454	1	pc	Kraftstoffschlauch Manguera de combustible	Fuel hose Tuyau à essence		
13	5000074738	2	pc	Flanschmutter Tuerca de reborde	Flange nut Ecrou de bride	M8	
14	5000208617	2	pc	Rohrschelle Abrazadera	Clamp Agrafe		
15	5000151846	2	pc	Bolzen Perno	Bolt Boulon	M8x50	

Schwungrad Kpl.
Flywheel cpl.
Volante compl.
Volant compl.

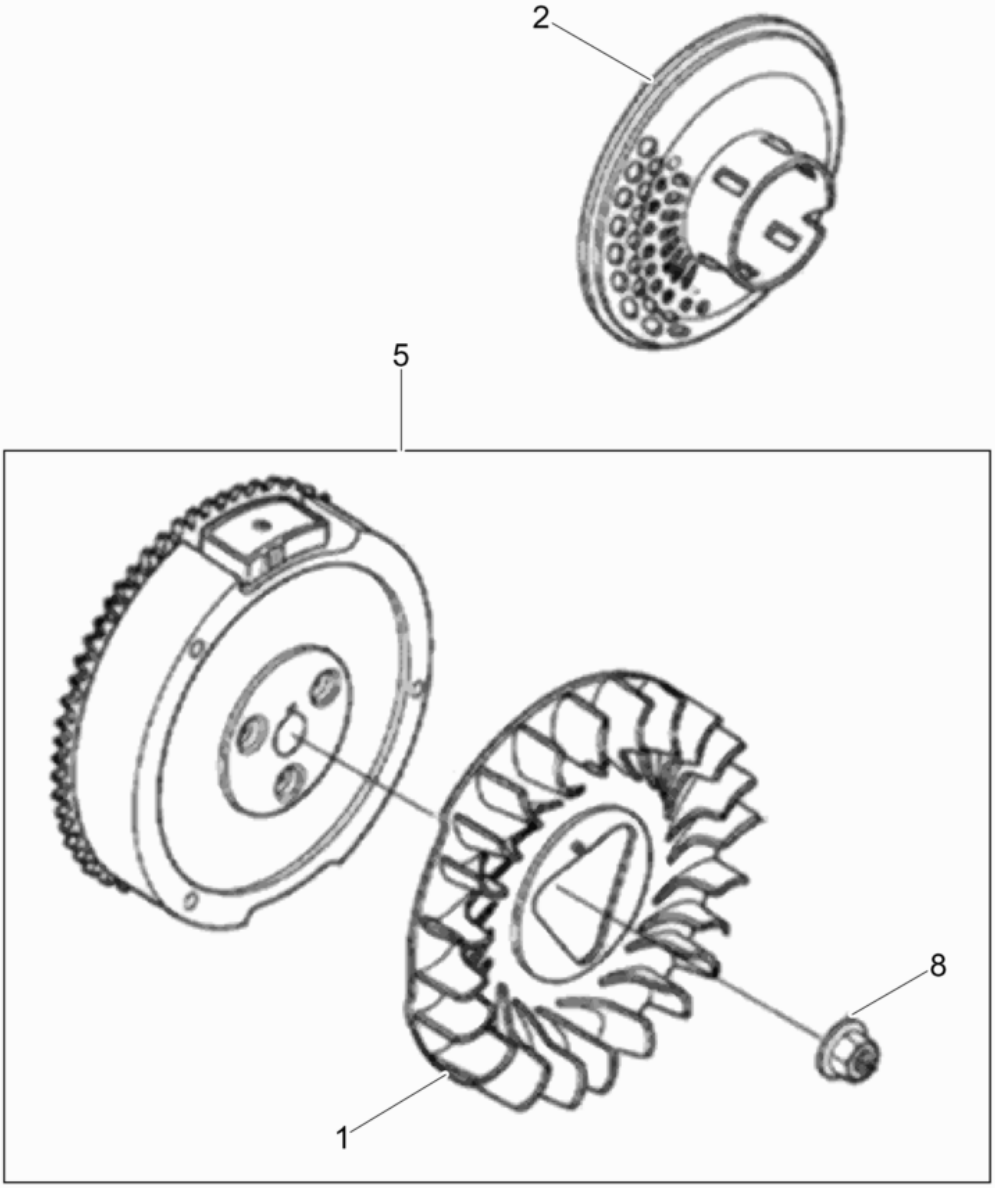

200_5000192716001013

Schwungrad Kpl.
Flywheel cpl.
Volante compl.
Volant compl.

Pos. Ref.	Artikel Nr. Part No.	Qty.	Unit	Beschreibung Descripcion	Description Description	Abm. Measurem. / Drehm. Torque	Norm Standard / Schmierstoff Sealant
1	5000074673	1	pc	Lüftermotor Ventilador motor	Fan motor Ventilateur moteur		
2	5000081651	1	pc	Mitnehmertopf Tambor de arrastre	Carrier pot Tôle d'entrainement		
5	5100000432	1	pc	Schwungrad Kpl. Volante cpl.	Fly wheel cpl. Volant cpl.		
8	5000081613	1	pc	Mutter Tuerca	Nut Écrou		

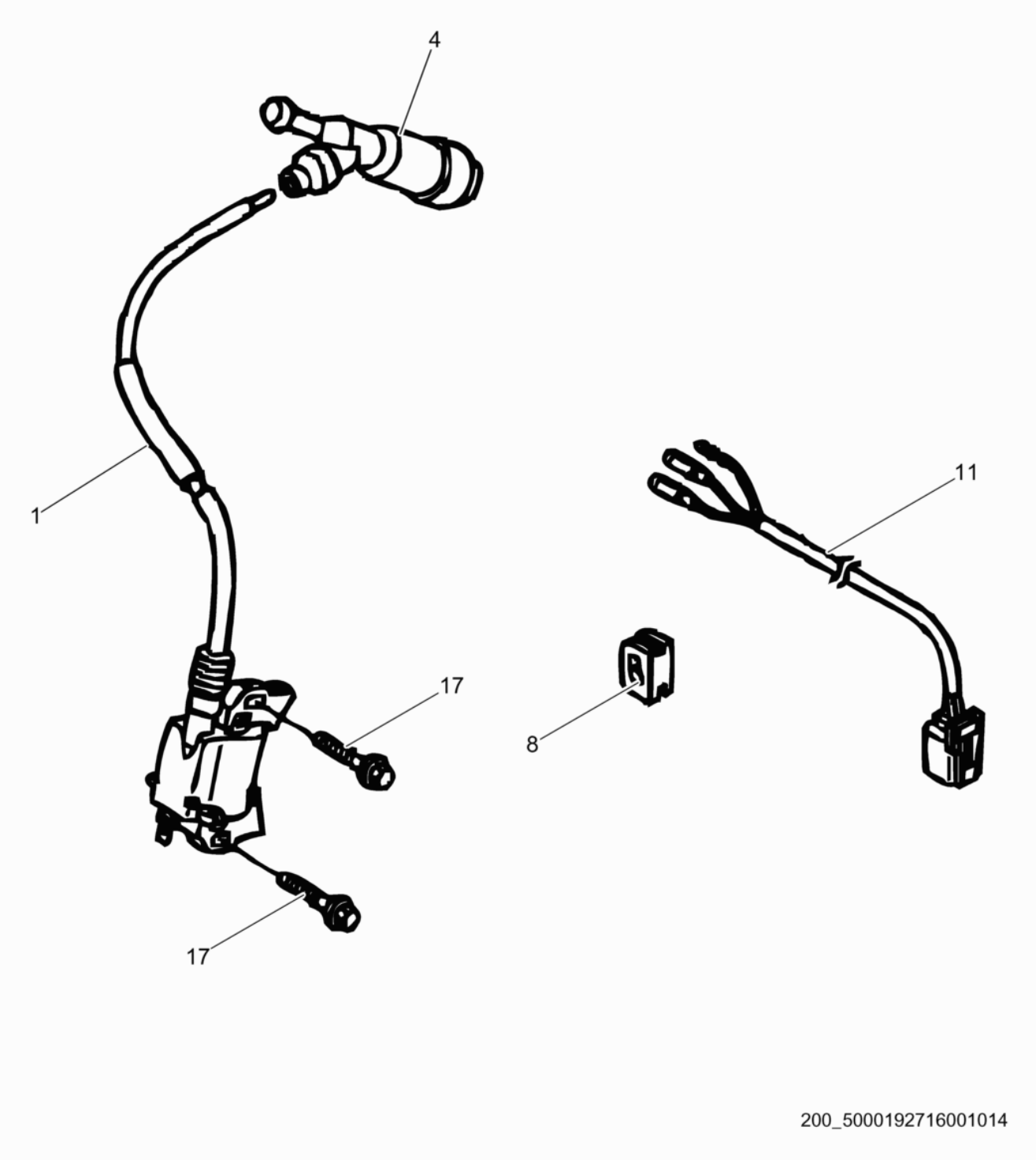
4
1
11
17
8
17
200_5000192716001014

Zündspule
Ignition coil
Bobina de encendido
Bobine d'allumage

Pos. Ref.	Artikel Nr. Part No.	Qty.	Unit	Beschreibung Descripcion	Description Description	Abm. Measurem. / Drehm. Torque	Norm Standard / Schmierstoff Sealant
1	5100000588	1	pc	Zündspule Bobina de encendido	Ignition coil Bobine d'allumage		
4	5000217491	1	pc	Zündkerzenstecker Enchufe de bujía	Spark plug terminal cap Porte bougies		
8	5000081611	1	pc	Tülle Ojal	Grommet Passe-fil		
11	5100000434	1	pc	Kabelbaum Kpl. Mazo de cables cpl.	Wire harnes cpl. Harnais de câbles cpl.		
17	5000070966	2	pc	Schraube Tornillo	Screw Vis	M6 x 28 10Nm/7ft.lbs	

Gasregler Kpl.
Throttle cpl.
Acelerador compl.
Commande des gaz compl.

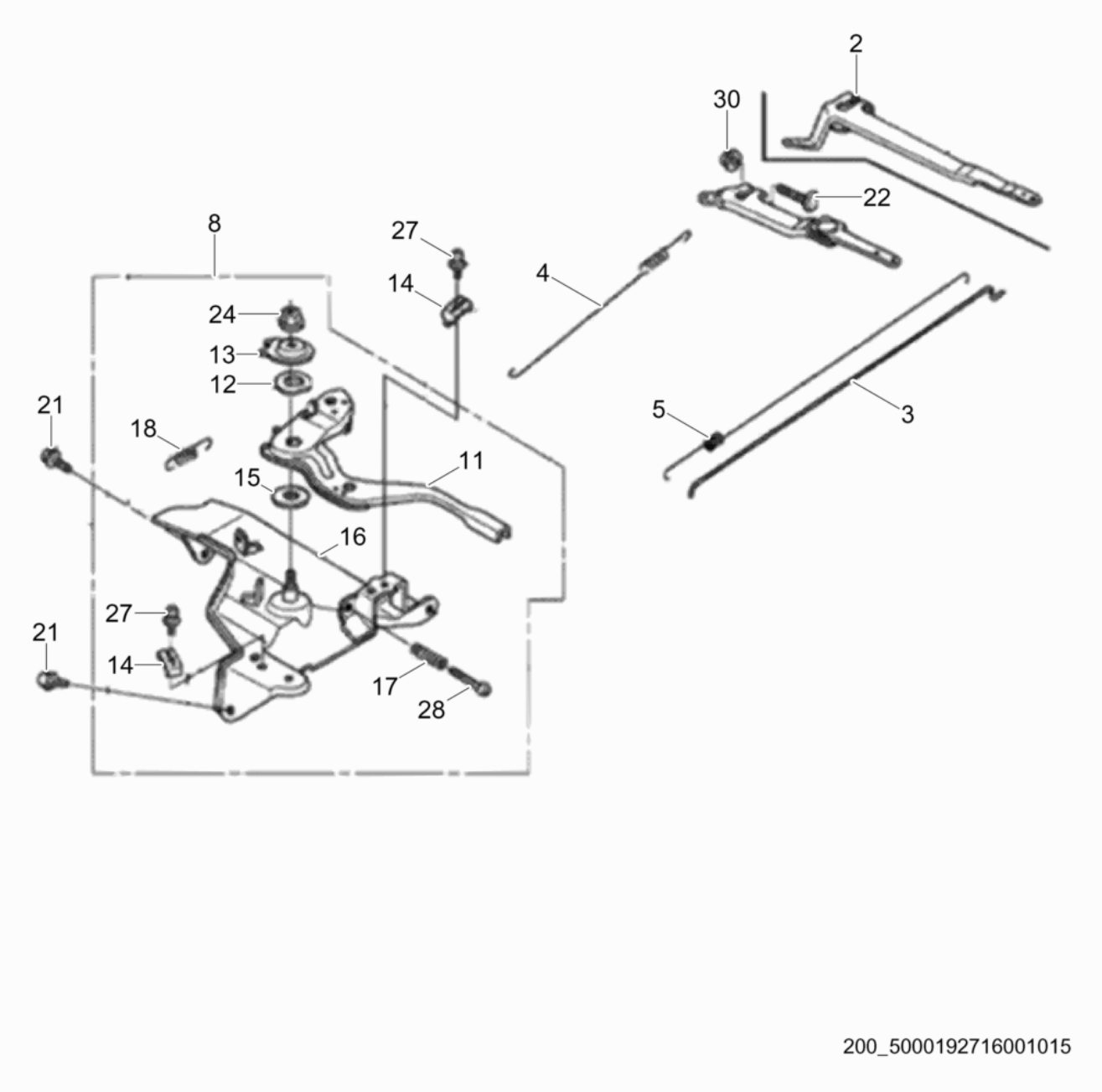

Gasregler Kpl.
Throttle cpl.
Acelerador compl.
Commande des gaz compl.

Pos. Ref.	Artikel Nr. Part No.	Qty.	Unit	Beschreibung Descripcion	Description Description	Abm. Measurem. / Drehm. Torque	Norm Standard / Schmierstoff Sealant
2	5000074735	1	pc	Reglerhebel Palanca de regulador	Governor lever Levier régulateur		
3	5000074733	1	pc	Reglerstange Varillaje de regulación	Governor rod Tige de régulateur		
4	5000074731	1	pc	Reglerfeder Resorte del regulador	Governor spring Ressort régulateur		
5	5000074732	1	pc	Rückholfeder Resorte	Spring Ressort		
8	5100000391	1	pc	Regler Kpl. Regulador compl.	Governor cpl. Régulateur compl.		
11	5000074729	1	pc	Betätigungshebel Palanca de accionamiento	Control lever Levier de manoeuvre		
12	5000071668	1	pc	Hebel Palanca	Lever Levier		
13	5000074726	1	pc	Scheibe Arandela	Washer Rondelle		
14	5000071062	1	pc	Klemme Soporte cable	Cable holder Attache		
15	5000071064	1	pc	Distanzstück Espaciador	Spacer Pièce d'écartement		
16	5100000393	1	pc	Reglerplatte Placa del regulador	Regulating plate Plaque de régulateur		
17	5000054088	1	pc	Feder Resorte de ajuste	Adjusting spring Ressort d'ajustage		
18	5000074730	1	pc	Feder Resorte	Spring Ressort		
21	5000053990	2	pc	Schraube Tornillo	Screw Vis	M6 x 12 10Nm/7ft.lbs	
22	5200000457	1	pc	Bolzen Perno	Bolt Boulon		
24	5000072782	1	pc	Sicherungsmutter Contratuerca	Locknut Contre-écrou	M6	
27	5000110112	1	pc	Schraube Tornillo	Screw Vis	5 x 16	
28	5000074728	1	pc	Schraube Tornilloatado	Screw Vis	M5 x 28	
30	5000071056	1	pc	Mutter Tuerca	Nut Ecrou	M6	

Hebebügelsatz
Lift bracket kit
Ménsula alzadora compl.
Support de relèvement compl.

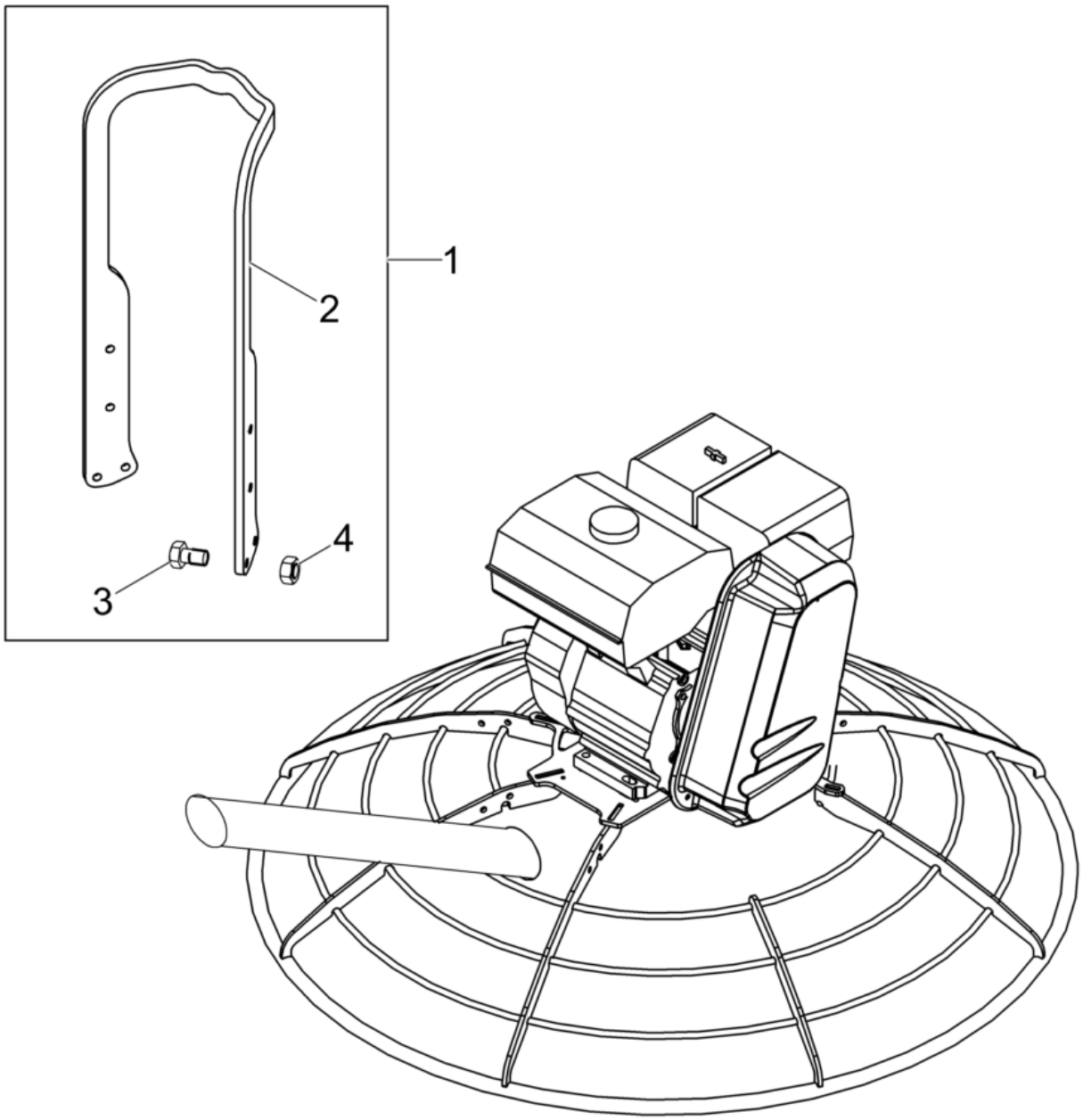

wc_ex0160979001

Hebebügelsatz
Lift bracket kit
Ménsula alzadora compl.
Support de relèvement compl.

Pos. Ref.	Artikel Nr. Part No.	Qty.	Unit	Beschreibung Descripcion	Description Description	Abm. Measurem. / Drehm. Torque	Norm Standard / Schmierstoff Sealant
1	5000160979	1	pc	Hebebügel Ménsula alzadora compl.	Lift bracket kit Support de relèvement compl.		
2	5000159027	1	pc	Hebebügel Ménsula alzadora	Lifting bracket Support de relèvement	36	
3	5000011457	4	pc	Sechskantschraube Tornillo hexagonal	Hexagonal head cap screw Vis à tête hexagonale	M8 x 25 25Nm/18ft.lbs	
4	5000010367	4	pc	Sechskantmutter Tuerca hexagonal	Hexagon nut Écrou hexagonal	M8	

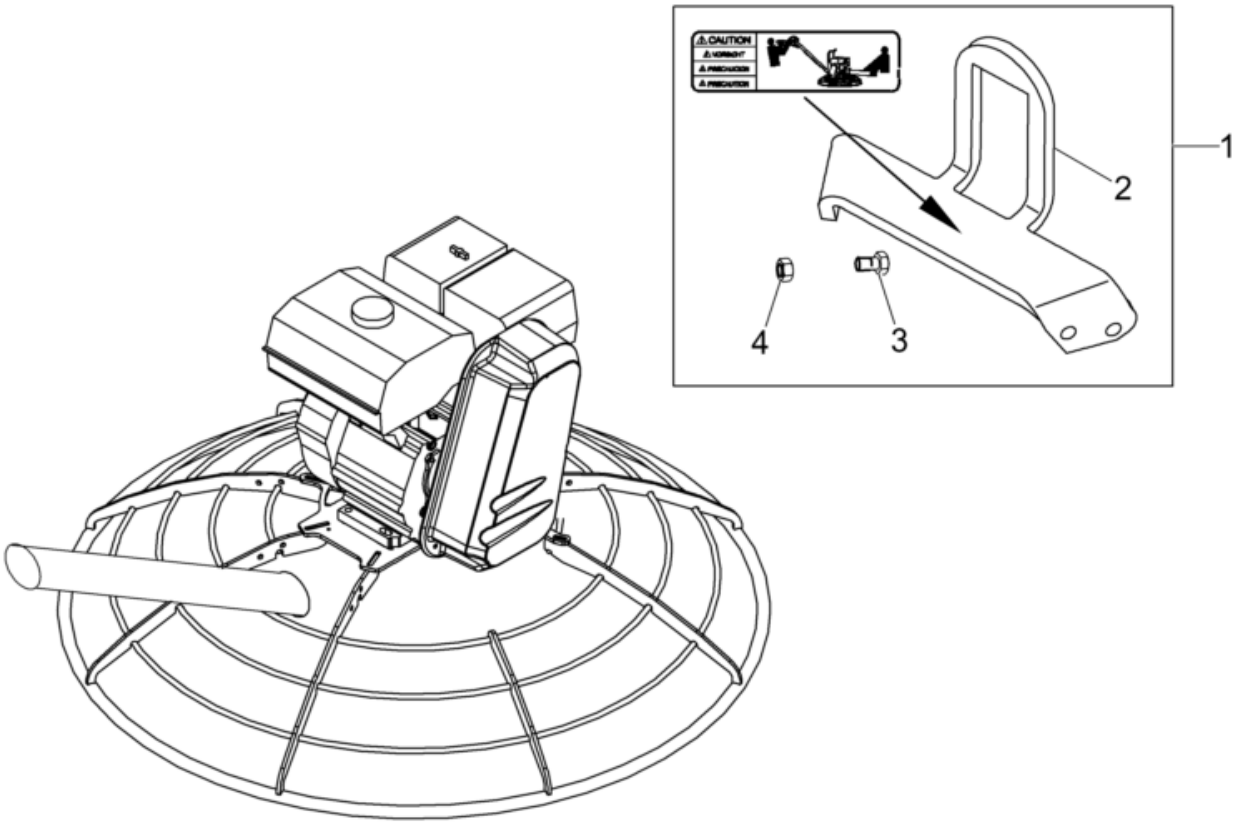

wc_ex0164261001

Hebebügelsatz
Lift bracket kit
Ménsula alzadora compl.
Support de relèvement compl.

Pos. Ref.	Artikel Nr. Part No.	Qty.	Unit	Beschreibung Descripcion	Description Description	Abm. Measurem. / Drehm. Torque	Norm Standard / Schmierstoff Sealant
1	5000164261	1	pc	Hebebügelsatz Ménsula alzadora delantero compl.	Front lift bracket kit Support de relèvement avant co	36in	
2	5000163403	1	pc	Hebebügel Ménsula alzadora	Lifting bracket Support de relèvement	36in	
3	5000011457	4	pc	Sechskantschraube Tornillo hexagonal	Hexagonal head cap screw Vis à tête hexagonale	M8 x 25 25Nm/18ft.lbs	
4	5000010367	4	pc	Sechskantmutter Tuerca hexagonal	Hexagon nut Écrou hexagonal	M8	

Flaschenhalter Kpl.
Bottle holder kit
Juego de soporte de la botella
Porte-bouteille compl.

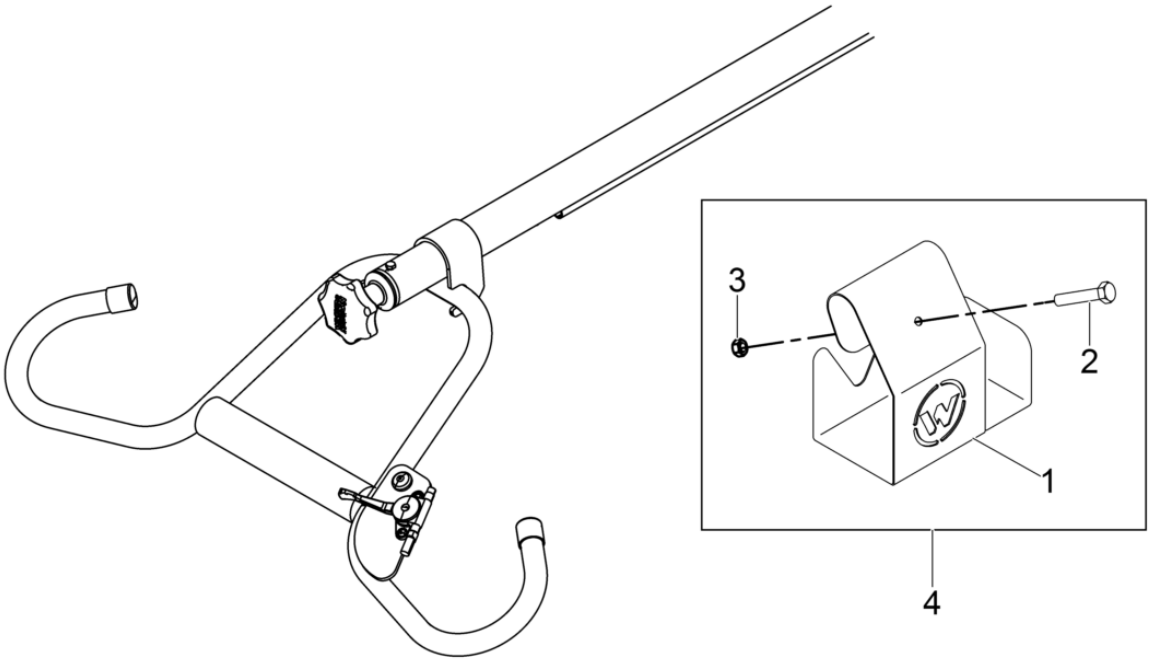

200_5200019653002001

Flaschenhalter Kpl.
Bottle holder kit
Juego de soporte de la botella
Porte-bouteille compl.

Pos. Ref.	Artikel Nr. Part No.	Qty.	Unit	Beschreibung Descripcion	Description Description	Abm. Measurem. / Drehm. Torque	Norm Standard / Schmierstoff Sealant
1	5200017650	1	pc	Flaschenhalter Konsole Soporte de botella	Bottle holder bracket Porte-bouteille support		
2	5000011346	2	pc	Sechskantschraube Tornillo hexagonal	Hexagonal head cap screw Vis à tête hexagonale	M8 x 65 25Nm/18ft.lbs	DIN931
3	5000010367	2	pc	Sechskantmutter Tuerca hexagonal	Hexagon nut Écrou hexagonal	M8	
4	5200019653	1	pc	Flaschenhalter Kpl. Juego de soporte de la botella	Bottle holder kit Porte-bouteille compl.		

Notiz
Notice
Nota
La Note

WACKER NEUSON