Ersatzteilkatalog
Spare parts list
Catalogo de piezas de repuesto
Catalogue des piéces détachées

Flügelglätter
Trowel
Fratasadoras
Truelles

CT36-5A EU

Type	CT36-5A EU
Material Number	5000620829
Version	205
Language	de | en | es | fr

www.wackerneuson.com

Copyright © 10.2019
Wacker Neuson Production Americas LLC
Printed in USA.
All rights reserved.

Ein Typenschild mit Typ, Artikelnummer, Version und Maschinen-Nummer ist an jedem Gerät angebracht. Die Daten von diesem Schild bitte notieren, damit sie auch bei Verlust oder Beschädigung des Schildes noch vorhanden sind. Der Typ, die Artikelnummer, die Versions-Nummer und die Maschinen-Nummer sind bei der Ersatzteilbestellung oder Nachfragen bezüglich Service-Informationen stets erforderlich.

Bei den in den Ersatzteillisten fettgedruckten Nummern handelt es sich um empfohlene Ersatzteile. Dies bedeutet, daß diese Teile bei normalen Anwendungsbedingungen natürlicher Abnutzung ausgesetzt sind und gelegentlich ersetzt oder überarbeitet werden müssen. Es wird geraten, diese Teile auf Lager bereit zu haben, um für Service-Arbeiten an diesem Gerät vorbereitet zu sein. Lagerbestände für diese und andere Teile, welche für ausgiebigere Reparaturarbeiten benötigt werden, können je nach Service-Gewohnheiten der einzelnen Kunden variieren.

Die Nummern meines Gerätes sind:

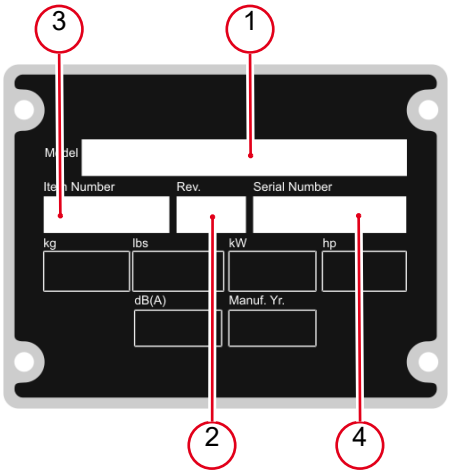

1. Typ
2. Version
3. Artikel-Nr.
4. Maschinen-Nr.

Umrechnungstabelle

Volumeneinheit	
1 ml	0.034 US fl.oz.
1 l	0.260 gal
Längeneinheit	
1 mm	0.039 in
1 m	3.280 ft
Gewicht	
1 kg	2.200 lbs
1 g	0.035 oz
Geschwindigkeit	
1 km/h	0.620 mph
Drehmoment	
1 Nm	0.740 ft.lbs

A nameplate listing the Model Number, Item Number, Revision, and Serial Number is attached to each unit. Please record the information found on this plate so it will be available should the nameplate become lost or damaged. When ordering parts or requesting service information, you will always be asked to specify the model, item number, revision number, and serial number of the unit.

Part Numbers appearing in boldface type are recommended spare parts. This means that these parts are subject to wear under normal operating conditions and may require periodic service or replacement. It is recommended that these items be stocked to meet the expected service requirements of this model. Actual stocking quantities of these and other parts used in more extensive repairs will depend on the service practices of each customer.

My machine's numbers are:

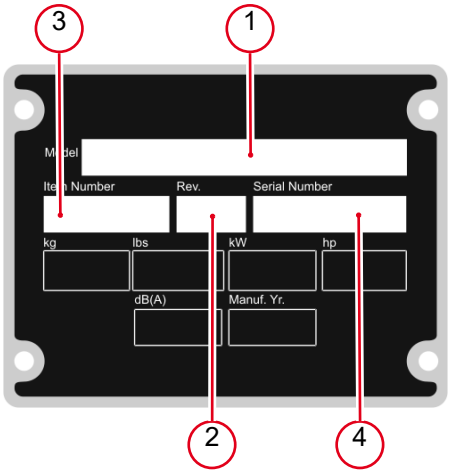

1. Model
2. Revision
3. Item No.
4. Serial No.

Conversion table

Volume unit	
1 ml	0.034 US fl.oz.
1 l	0.260 gal
Unit of length	
1 mm	0.039 in
1 m	3.280 ft
Weight	
1 kg	2.200 lbs
1 g	0.035 oz
Speed	
1 km/h	0.620 mph
Torque	
1 Nm	0.740 ft.lbs

Una placa de identificación con el modelo, número de referencia, nivel de revisión y número de serie ha sido añadida en cada máquina. Favor de anotar los datos en la placa en caso de que la placa de identificación sea destruida o perdida. En todos los pedidos para repuestos necesita siempre el modelo, el número de referencia, el nivel de revisión y el número de serie de la máquina en cuestión.

Los números de partes en negritas en las Listas Ilustradas de Partes son los repuestos recomendados, ésto quiere decir que estas partes se desgastarán bajo circunstancias de funcionamiento normales y pueden requerir servicio periódico o su reemplazo. Se recomienda que el cliente mantenga un abastecimiento adecuado de estas partes para poder satisfacer la demanda requerida por el servicio a la máquina. La cantidad de repuestos que el cliente necesitará para reparaciones dependerá de la póliza de servicio de cada cliente.

Los números de mi máquina son:

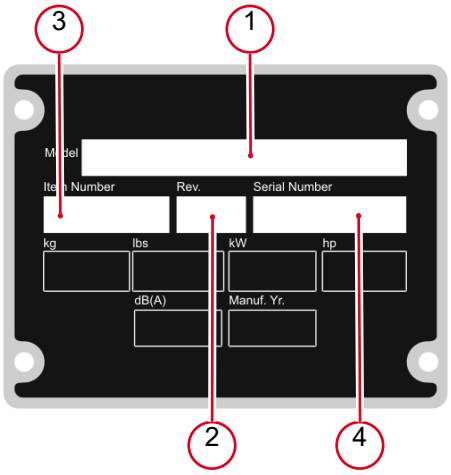

1. Modelo
2. Nivel de revisión
3. Número de referencia
4. Número de Serie

Tabla de conversión

Unidad de volumen	
1 ml	0.034 US fl.oz.
1 l	0.260 gal
Unidad de longitud	
1 mm	0.039 in
1 m	3.280 ft
Peso	
1 kg	2.200 lbs
1 g	0.035 oz
Velocidad	
1 km/h	0.620 mph
Par de apriete	
1 Nm	0.740 ft.lbs

Une plaque signalétique mentionnant le modèle, le numéro de référence, le niveau de revision et le numéro de série est fixée sur chaque machine. Veuillez noter les informations relevées sur cette plaque de façon à ce qu'elles soient toujours disponibles si la plaque signalétique venait à être perdue ou endommagée. Lorsq ue vous commandez des pièces détachées ou vous sollicitez des informations après-vente, on vous demandera toujours de préciser le modèle, le numéro de référence, le niveau de revision et le numéro de série de la machine.

Les numéros de pièces imprimés en caractères gras dans les Listes des Pièces Détachées de ce manuel sont les pièces détachées recommandées par la Wacker. Cela veut dire que ces pièces sont sujettes à usure dans des conditions de travail normales et peuvent nécessiter de l'entretien ou leur remplacement. Nous recommandons que vous disposez d'un stock de ces pièces pour pouvoir satisfaire la demande d'entretien de cette machine. Le client doit decider lui-même de la quantité exacte de pièces de rechange qu'il disposera dans ses stocks.

Les numéros de ma machine son :

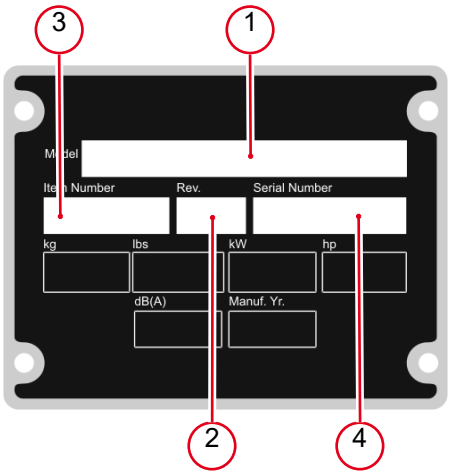

1. Typ
2. Version
3. Artikel-Nr.
4. Maschinen-Nr.

Table de conversion

Unité de volume	
1 ml	0.034 US fl.oz.
1 l	0.260 gal
Unité de longueur	
1 mm	0.039 in
1 m	3.280 ft
Poids	
1 kg	2.200 lbs
1 g	0.035 oz
Vitesse	
1 km/h	0.620 mph
Couple de serrage	
1 Nm	0.740 ft.lbs

Unterer Führungsbügel
Lower handle
Manija inferior
Guidon inférieur 10

Antrieb Kpl.
Drive cpl.
Sistema impulsor compl.
Entraînement compl. 12

Glätterflügel
Blade mechanism
Mecanismo de paletas
Mécanisme des pales 14

Getriebegehäuse
Gearbox
Caja de engranajes
Boîte de vitesses 16

Kupplung Kpl.
Clutch cpl.
Embrague compl.
Embrayage compl. 18

Aufkleber
Labels
Calcomanias
Autocollants 20

Handgriff-Sonderzubehör
Handle options
Manija opciones
Poignée options

Griff, Einstellbar, Mit Pro-Shift® Neigungskontrol
Adjustable pro-shift® trowel handle
Manija ajustable con control pro-shift®
Manija ajustable con control p 22

Griff, Einstellbar, Mit Dreh-Neigungskontroll
Adjustable twist pitch trowelhandle
Manija ajustable con control giro
Poignée ajustable avec command 26

Klappgriff, Einstellbar, Mit Pro-Shift® Neigungsko
Folding adjustable pro-shift®trowel handle-eu
Manija plegadiza ajustable con control pro-shift®-
Poignée repliable ajustable av 30

Klappgriff, Einstellbar, Mit Dreh-Neigungskontroll
Folding adjustable twist pitch trowel handle-eu
Manija plegadiza ajustable con control giro-eu
Poignée repliable ajustable av 34

Klappgriff Mit Dreh-Neigungskontroll-EU
Folding twist pitch trowel handle-eu
Manija plegadiza con control giro-eu
Poignée repliable avec command 38

Griff Mit Dreh-Neigungskontroll-EU
Twist pitch trowel handle-eu
Manija con control giro-eu
Poignée avec commande d'inclin 42

Honda-Motor
Engine-honda
Motor honda
Moteur honda

Motor
Engine block
Motor
Moteur 46

Zylinderkopf
Cylinder head
Culata
Culasse 48

Kurbelgehäusedeckel
Crankcase cover
Tapa del cárter
Couvercle de carter 50

Kurbelwelle
Crankshaft
Cigueñal
Vilebrequin 52

Kolben
Piston
Pistón
Piston 54

Nockenwelle
Camshaft
Arbol de levas
Arbre à cames 56

Starter Kpl.
Starter cpl.
Arrancador compl.
Démarreur compl. 58

Lüftergehäuse
Blower housing
Cubierta
Bouclier 60

Vergaser
Carburetor
Carburador
Carburateur 62

Luftfilter
Air cleaner
Filtro del aire
Filtre à air 64

Auspufftopf
Muffler
Silenciador
Pot d'échappement 66

Schwungrad
Flywheel
Volante
Volant 68

Zündspule
Ignition coil
Bobina de encendido
Bobine d'allumage 70

Gasregler
Throttle control
Acelerador
Commande des gaz 72

Kraftstofftank Kpl.
Fuel tank cpl.
Depósito de combustible compl.
Réservoir de carburant compl. 74

Aufkleber
Labels
Calcomanias
Autocollants 76

Ölstandschalter
Oil level switch
Interruptor del nivel de aceite
Interrupteur de niveau d'huile 78

Wacker-Modifikationen
Wacker modifications
Modificaciones de wacker
Modidfications de wacker 80

Sonderzubehör
Accessories
Accesorios
Accessoires

Hebebügelsatz
Lift bracket kit
Ménsula alzadora compl.
Support de relèvement compl. 82

Hebebügelsatz
Lift bracket kit
Ménsula alzadora compl.
Support de relèvement compl. 84

Flaschenhalter Kpl.
Bottle holder kit
Juego de soporte de la botella
Porte-bouteille compl. 86

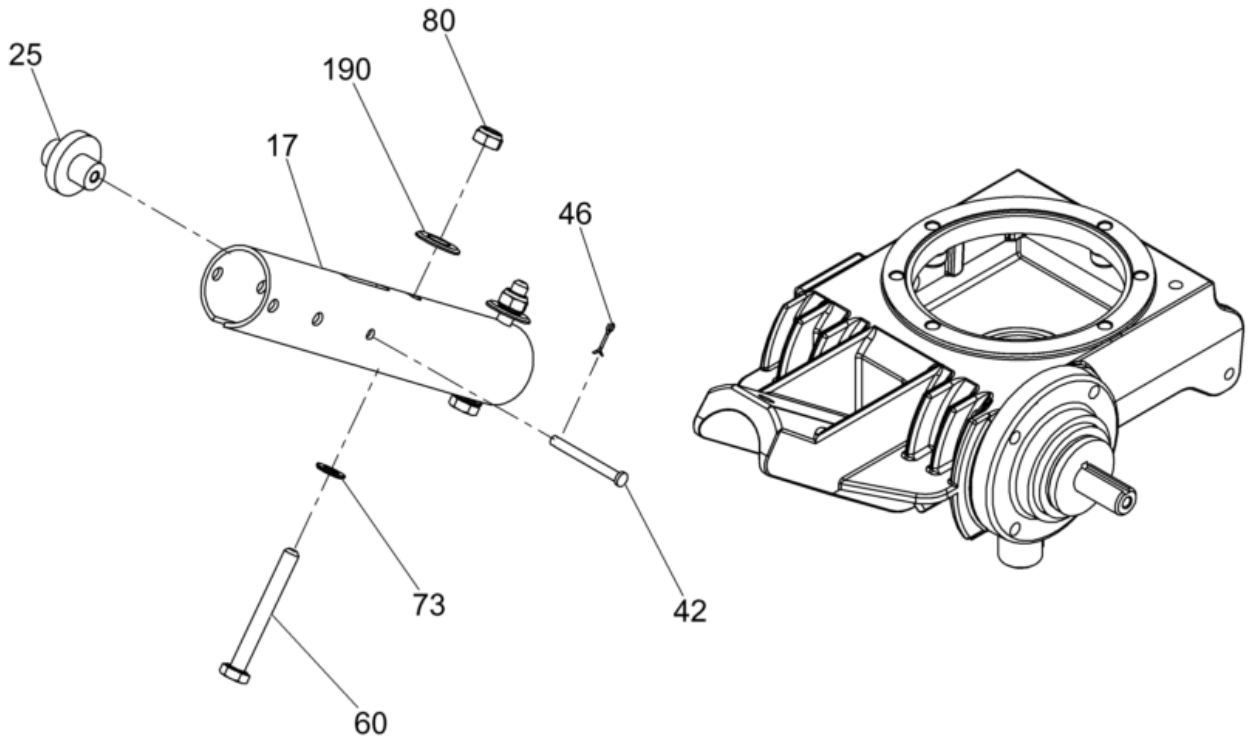

wc_ex0009438116_01

CT36-5A EU

Unterer Führungsbügel
Lower handle
Manija inferior
Guidon inférieur

Pos. Ref.	Artikel Nr. Part No.	Qty.	Unit	Beschreibung Descripcion	Description Description	Abm. Measurem.	Norm Standard
						Drehm. Torque	Schmierstoff Sealant
17	5000154462	1	pc	Rohr Tubo	Handle pipe Tube		
25	5000164307	1	pc	Scheibe Polea	Pulley Poulie		
42	5000153289	1	pc	Bolzen-Lastöse Pasador de horquilla	Clevis pin Vis à oeillet	1/4 x 2-3/8in	
46	5000114328	1	pc	Sicherungssplint Clavija hendida	Cotter pin Goupille fendue	1,6 x 16	
60	5000011327	2	pc	Sechskantschraube Tornillo hexagonal	Hexagonal head cap screw Vis à tête hexagonale	M10 x 85 49Nm/36ft.lbs	DIN931
73	5000010621	2	pc	Scheibe Arandela	Washer Rondelle		
80	5000010365	2	pc	Sicherungsmutter Contratuerca	Lock nut Contre-écrou	M10	
190	5000010375	2	pc	Scheibe Arandela	Flat washer Rondelle	B10,5	DIN9021

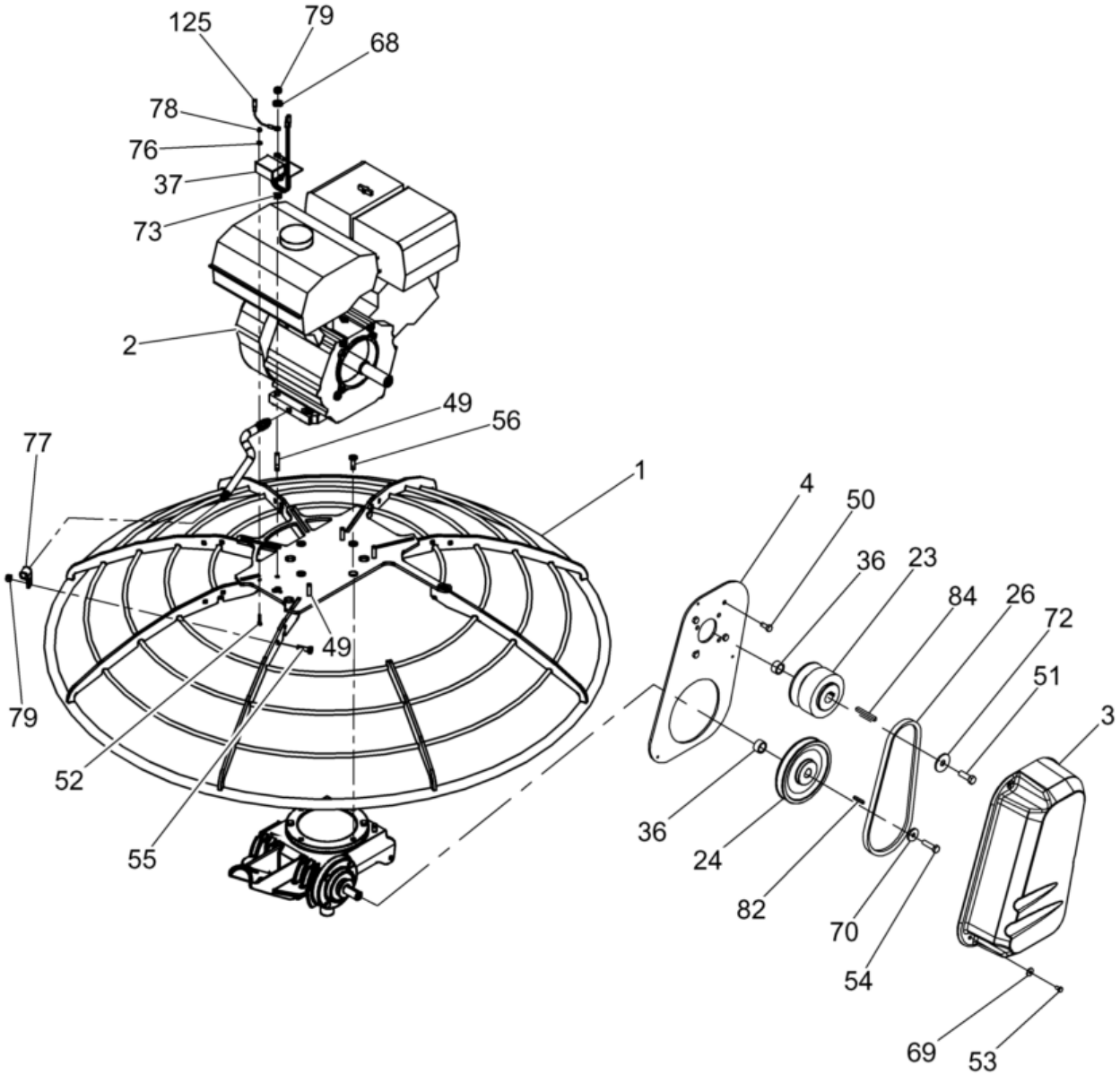

wc_ex0009438113_02

CT36-5A EU

Antrieb Kpl.
Drive cpl.
Sistema impulsor compl.
Entraînement compl.

Pos. Ref.	Artikel Nr. Part No.	Qty.	Unit	Beschreibung Descripcion	Description Description	Abm. Measurem.	Norm Standard
						Drehm. Torque	Schmierstoff Sealant
1	5100039492	1	pc	Schutzring Anillo de protección	Guard ring Anneau de garde	48	
2	5000163427	1	pc	Motor Kpl. Motor compl.	Engine cpl. Moteur compl.	5.5hp	
3	5000158968	1	pc	Riemenschutz Guardacorrea	Beltguard Protection de courroie		
4	5000158969	1	pc	Riemenschutzplatte Placa del guardacorrea	Beltguard plate Plaque de la protection de cou		
23	5000074019	1	pc	Fliehkraftkupplung Embrague	Centrifugal clutch Embrayage		
24	5000157049	1	pc	Scheibe Polea	Pulley Poulie		
26	5000089632	1	pc	Keilriemen Correa en v	V-belt Courroie trapézoïdale		
36	5000158776	2	pc	Abstandsstück Espaciador	Spacer Entretoise		
37	5000165554	1	pc	Abschaltung Interruptor	Stop switch Interrupteur		
49	5200007293	4	pc	Gewindebolzen Perno prisionero	Stud Goujon		
50	5000119214	4	pc	Schraube Tornillo	Screw Vis	5/16-24 x 3/4in 25Nm/18ft.lbs	
51	5000161465	1	pc	Sechskantschraube Tornillo hexagonal	Hexagonal head cap screw Boulon à tête hexagonale	5/16-24 x 2in 25Nm/18ft.lbs	
52	5000011486	2	pc	Sechskantschraube Tornillo hexagonal	Hexagonal head cap screw Boulon à tête hexagonale	M4 x 20 3Nm/2ft.lbs	
53	5000012356	3	pc	Sechskantschraube Tornillo hexagonal	Hexagonal head cap screw Vis à tête hexagonale	M6 x 10 5Nm/4ft.lbs	DIN933
54	5000011456	4	pc	Sechskantschraube Tornillo hexagonal	Hexagonal head cap screw Vis à tête hexagonale	25Nm/18ft.lbs	
56	5000034837	4	pc	Senkschraube Tornillo avellanado	Countersunk screw Vis noyée	M8 x 30 30Nm/22ft.lbs	ISO10642
68	5000033198	4	pc	Spannscheibe Arandela elástica	Lockwasher Rondelle de ressort	8	DIN6796
69	5000010373	3	pc	Scheibe Arandela	Flat washer Rondelle	6	ISO7093
70	5001005118	1	pc	Scheibe Arandela	Flat steel washer Rondelle		
72	5000073457	1	pc	Scheibe Arandela	Washer Rondelle		
73	5000010621	1	pc	Scheibe Arandela	Washer Rondelle		
76	5000010625	2	pc	Scheibe Arandela	Washer Rondelle		
77	5000153746	1	pc	Schelle Abrazadera	Clamp Agrafe		
78	5000010370	2	pc	Sechskantmutter Tuerca hexagonal	Hexagon nut Écrou hexagonal		
79	5000010367	4	pc	Sechskantmutter Tuerca hexagonal	Hexagon nut Écrou hexagonal	M8 25Nm/18ft.lbs	
82	5000158850	1	pc	Passfeder Llave	Key Clé		
84	5000161464	1	pc	Passfeder Chaveta	Square key Clavette	3/16 x 2-7/8in	
125	5000164632	1	pc	Kabelbaum Conjunto de cables	Wiring harness Harnais de câbles électriques		

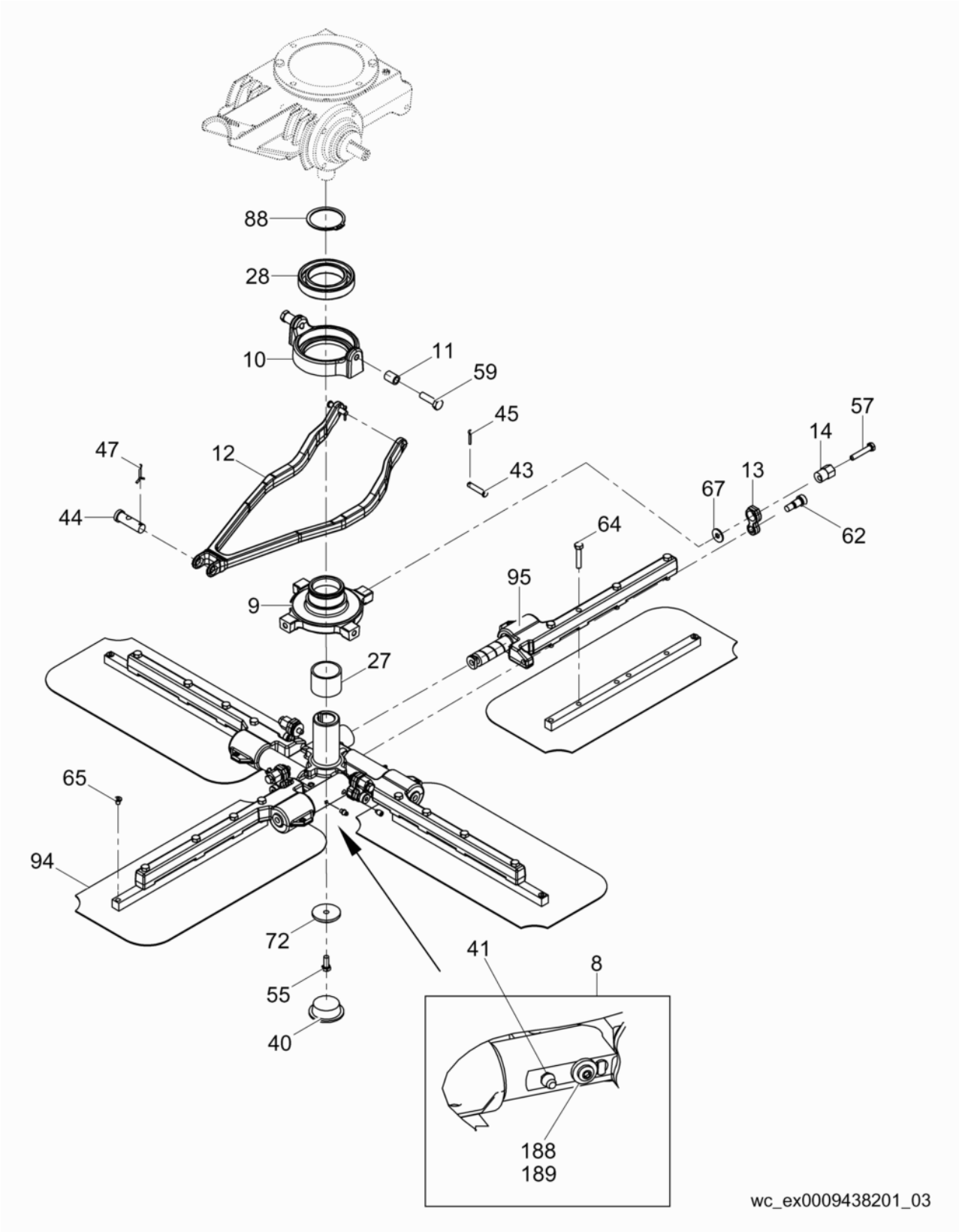
88
28
10
11
59
45
43
57
14
13
67
62
64
47
12
44
95
9
27
65
94
72
55
40
41
8
188
189
wc_ex0009438201_03

Pos. Ref.	Artikel Nr. Part No.	Qty.	Unit	Beschreibung Descripcion	Description Description	Abm. Measurem.	Norm Standard
						Drehm. Torque	Schmierstoff Sealant
8	5000181872	1	pc	Satz-Gelenkkreuz Juego-araña	Spider kit Jeu-croisillon		
9	5000165529	1	pc	Scheibenhubring Cubo levantador de la paleta	Blade lift ring Moyeu de levage de la lame		
10	5000118618	1	pc	Lagerhalterung Portarodamiento	Bearing holder Porte-roulement		
11	5000174722	2	pc	Rohr Tubo	Tube Tube		
12	5000153286	1	pc	Gabel Horquilla	Yoke Extrémité à chape		
13	5000160848	4	pc	Verbindungsstange Barra de unión	Link Tringle		
14	5000160803	4	pc	Unwucht Excéntrica	Eccentric Excentrique		
27	5000074526	1	pc	Gleitlager Rodamiento de manguito	Sleeve bearing Roulement à coussinet-douille	46 ID	
28	5000118623	1	pc	Kugellager Rodamiento de bolas	Ball bearing Roulement à billes		
40	5000074986	1	pc	Stopfen Tapón	Cap plug Bouchon		
41	5002004705	4	pc	Kegelschmiernippel Grasera	Grease fitting Graisseur	AM6	DIN71412
43	5000073567	2	pc	Bolzen-Lastöse Pasador de horquilla	Clevis pin Vis à oeillet	5/16 x 1-1/2in	
44	5000154831	1	pc	Stift Pasador	Pin Goupille		
45	5000025660	2	pc	Sicherungssplint Clavija hendida	Cotter pin Goupille fendue	1/8 x 3/4in	
47	5000077256	1	pc	Sicherungssplint Clavija hendida	Cotter pin Goupille fendue	1/8 x 1-1/4in	
55	5000011457	1	pc	Sechskantschraube Tornillo hexagonal	Hexagonal head cap screw Vis à tête hexagonale	M8 x 25 25Nm/18ft.lbs	
57	5000117969	4	pc	Sechskantschraube Tornillo hexagonal	Hexagonal head cap screw Boulon à tête hexagonale	M8 x 45 41Nm/30ft.lbs	
59	5000174692	2	pc	Schraube Tornillo	Screw Vis	M10 x 25	
62	5000157054	4	pc	Schraube Tornillo	Screw Vis	M10 x 12 x 16 25Nm/18ft.lbs	
64	5000151126	8	pc	Schraube Tornillo	Screw Vis	5/16-18 x 1-5/8in	
65	5000074985	4	pc	Schraubverschluß Tapón roscado	Plug (threaded) Bouchon		
67	5000010374	4	pc	Scheibe Arandela	Flat washer Rondelle		
72	5000073457	1	pc	Scheibe Arandela	Washer Rondelle		
88	5000043180	1	pc	Sicherungsring Anillo de retención	Retaining ring Bague d'arrêt		
94	5000079637	1	pc	Kombiflügelsatz Juego-paletas de combinación	Combo blade set Jeu-pales combinées	36in	
95	5100039139	1	pc	Konsole Soporte	Mount-blade short,thruhard Support		
188	5000084896	4	pc	Scheibe Arandela	Washer Rondelle	M6,4	
189	5000179359	4	pc	Schraube Tornillo	Screw Vis	M6 x 8	

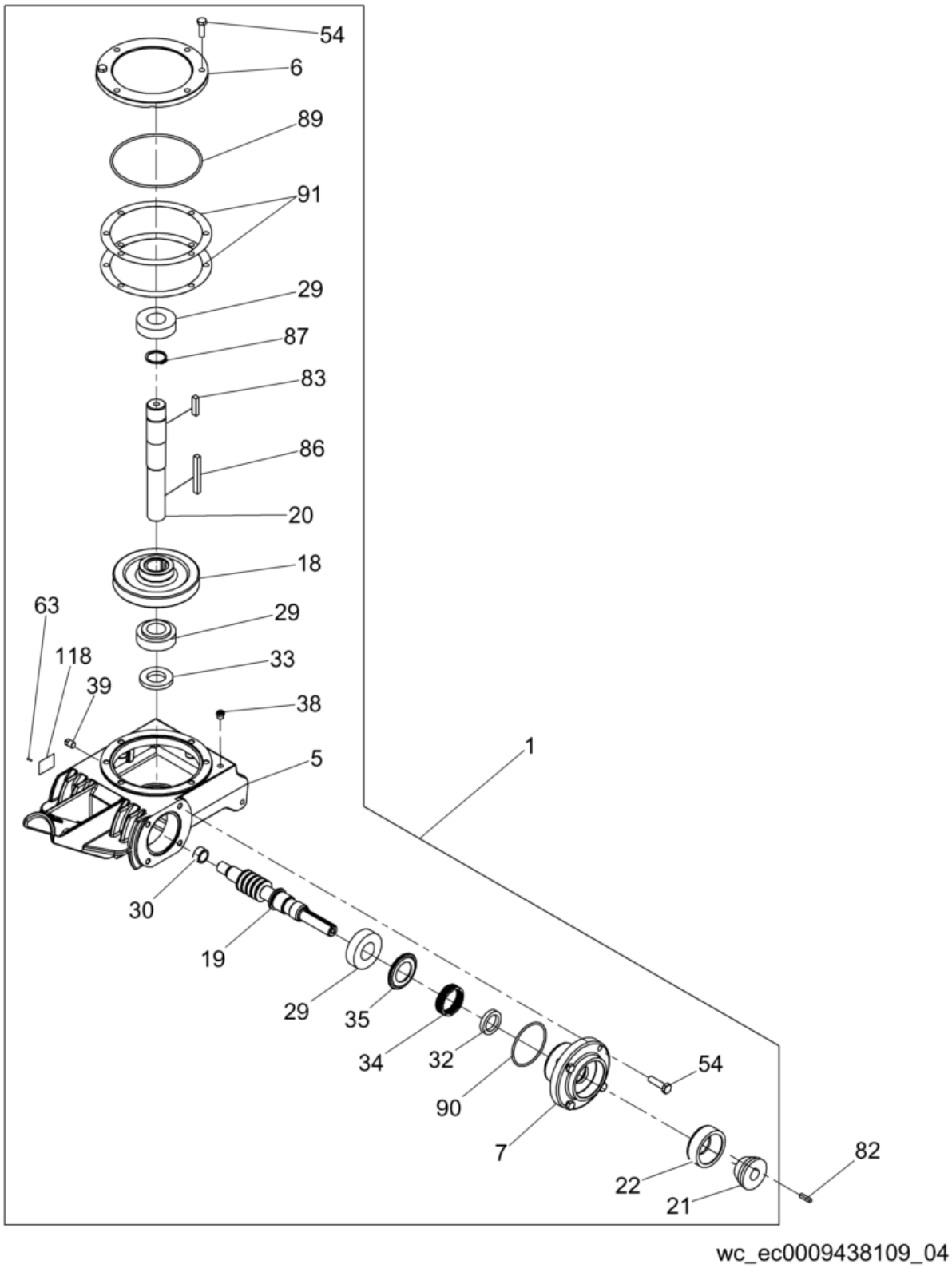

wc_ec0009438109_04

Pos. Ref.	Artikel Nr. Part No.	Qty.	Unit	Beschreibung Descripcion	Description Description	Abm. Measurem.	Norm Standard
						Drehm. Torque	Schmierstoff Sealant
1	5000163432	1	pc	Getriebegehäuse Kpl. Caja de engranajes compl.	Gearbox cpl. Boîte de vitesses compl.		
5	5000163904	1	pc	Getriebegehäuse Caja de engranajes	Gearbox Boîte de vitesses		
6	5000150977	1	pc	Getriebegehäusedeckel Tapa de caja de engranajes	Gearbox cover Couvercle de la boîte de vites		
7	5000158801	1	pc	Getriebegehäusedeckel Tapa de caja de engranajes	Gearbox cover Couvercle de la boîte de vites		
18	5000154001	1	pc	Schneckengetriebe Engranaje de tornillo sin fin	Worm gear Engrenage à vis sans fin		
19	5000163928	1	pc	Antriebswelle Eje motor	Drive shaft Arbre d'entraînement		
20	5000178901	1	pc	Antriebswelle Eje motor	Drive shaft Arbre d'entraînement		
21	5000164302	1	pc	Bremsbacke Patín de freno	Shoe-brake Segment de frein		
22	5000164303	1	pc	Scheibe Disco	Disc Disque		
29	5000154888	3	pc	Rollenlager Rodamiento de rodillos	Roller bearing Roulement à rouleaux		
30	5000163937	1	pc	Nadellager Rodamiento de agujas	Needle bearing Roulement à aiguilles		
32	5000160130	1	pc	Dichtung Empaque	Seal Joint	28 x 40 x 7	
33	5000160131	1	pc	Dichtung Empaque	Seal Joint	30 x 52 x 7	
34	5000160110	1	pc	Feder Resorte	Spring Ressort		
35	5000154887	1	pc	Abstandsstück Espaciador	Spacer Entretoise		
38	5000117044	1	pc	Überdruckventil Válvula de desahoga	Relief valve Soupape de surpression		
39	5000116134	1	pc	Schraubverschluß Tapón roscado	Plug (threaded) Bouchon	3/8 NPTF	
54	5000011456	6	pc	Sechskantschraube Tornillo hexagonal	Hexagonal head cap screw Vis à tête hexagonale	25Nm/18ft.lbs	
63	5002005946	4	pc	Schraube Tornillo	Screw Vis	3-48 x 5/32	
82	5000158850	1	pc	Passfeder Llave	Key Clé		
83	5000158852	1	pc	Passfeder Llave	Key Clé		
86	5000151055	1	pc	Passfeder Chaveta	Square key Clavette	8 x 7 x 70	
87	5002001815	1	pc	Sicherungsring Anillo de retención	Retaining ring Bague d'arrêt	30 x 1,5	DIN471
89	5000159437	1	pc	O-Ring Anillo-o	O-ring Joint torique	3,5 x 138	
90	5000163938	1	pc	O-Ring Anillo-o	O-ring Joint torique	3 x 67	
91	5000164360	1	pc	Ausgleichsscheibenkit Juego de cuñas	Shim kit Kit de cales		
118	5000163710	1	pc	Aufkleber Calcomania	Label Autocollant		

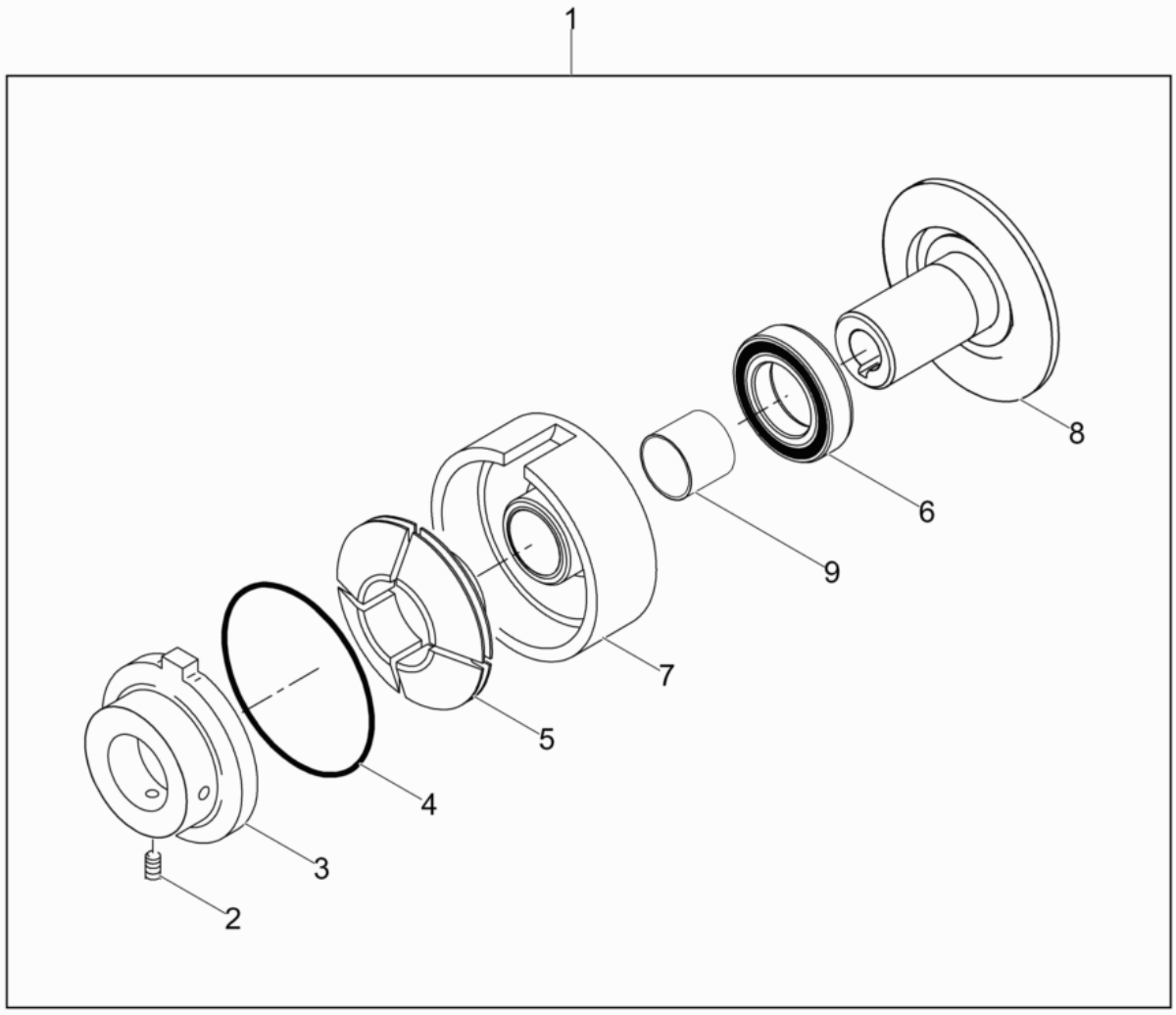

wc_ex0007594100_22

CT36-5A EU

Kupplung Kpl.
Clutch cpl.
Embrague compl.
Embrayage compl.

Pos. Ref.	Artikel Nr. Part No.	Qty.	Unit	Beschreibung Descripcion	Description Description	Abm. Measurem.	Norm Standard
						Drehm. Torque	Schmierstoff Sealant
1	5000074019	1	pc	Fliehkraftkupplung Embrague	Centrifugal clutch Embrayage		
2	5000074025	1	pc	Gewindestift Tornillo	Setscrew Vis	M8 x 12	
3	5000074027	1	pc	Kupplungsplatte Placa del embrague	Centrifugal clutch plate Plateau de l'embrayage		
4	5000074023	1	pc	Feder Resorte	Spring Ressort		
5	5000074021	1	pc	Belagbügel Peso de embrague	Clutch shoe Poids d'embrayage		
6	5000110905	1	pc	Kugellager Rodamiento de bolas	Ball bearing Roulement à billes		
7	5000074026	1	pc	Fliehkraftglocke Campana de embrague	Clutch drum Carter d'embrayage		
8	5000074028	1	pc	Kupplungsscheibe Polea del embrague	Centrifugal clutch pulley Poulie de l'embrayage		

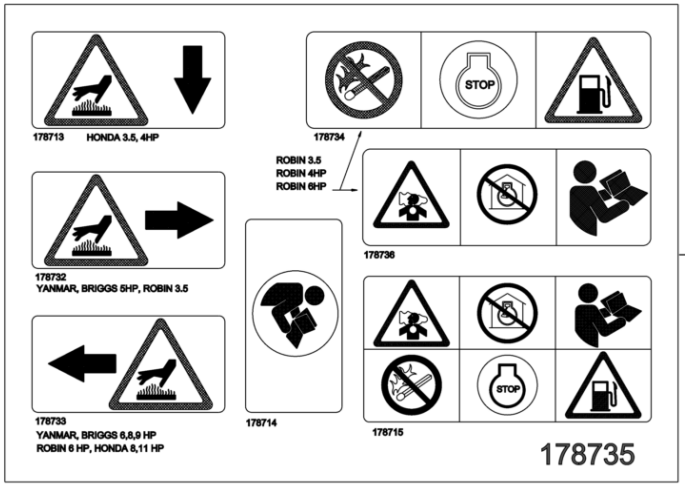

97

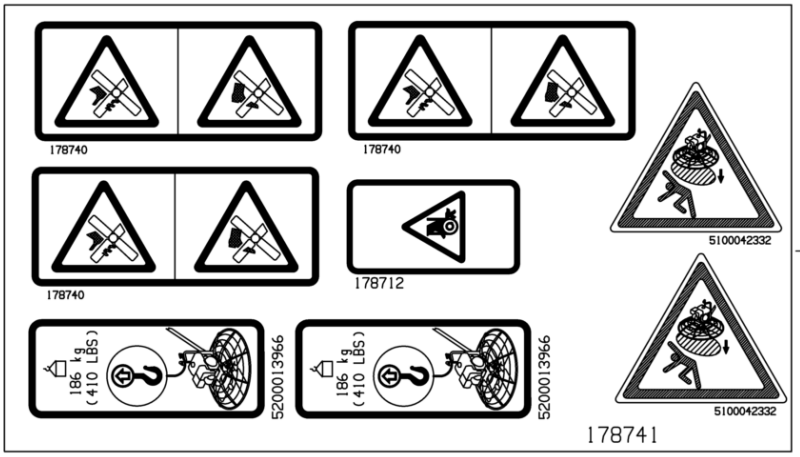

96

95

CT36

191

wc_ex0620829200_06

CT36-5A EU

Aufkleber
Labels
Calcomanias
Autocollants

Pos. Ref.	Artikel Nr. Part No.	Qty.	Unit	Beschreibung Descripcion	Description Description	Abm. Measurem.	Norm Standard
						Drehm. Torque	Schmierstoff Sealant
95	5000222086	1	pc	Aufkleber Symbol Calcomania símbololo	Label symbol Autocollant symbole		
96	5000178741	1	pc	Aufkleberblatt-EU Hoja de calcomanias-eu	Label sheet-eu Feuille d'autocollants-eu		
97	5000178735	1	pc	Aufkleberblatt-Motor EU Hoja de calcomanias-motor eu	Label sheet-engine eu Feuille d'autocollants-moteur		
191	5000177667	1	pc	Aufkleber-CT36 Calcomania-ct36	Label-ct36 Autocollant-ct36		

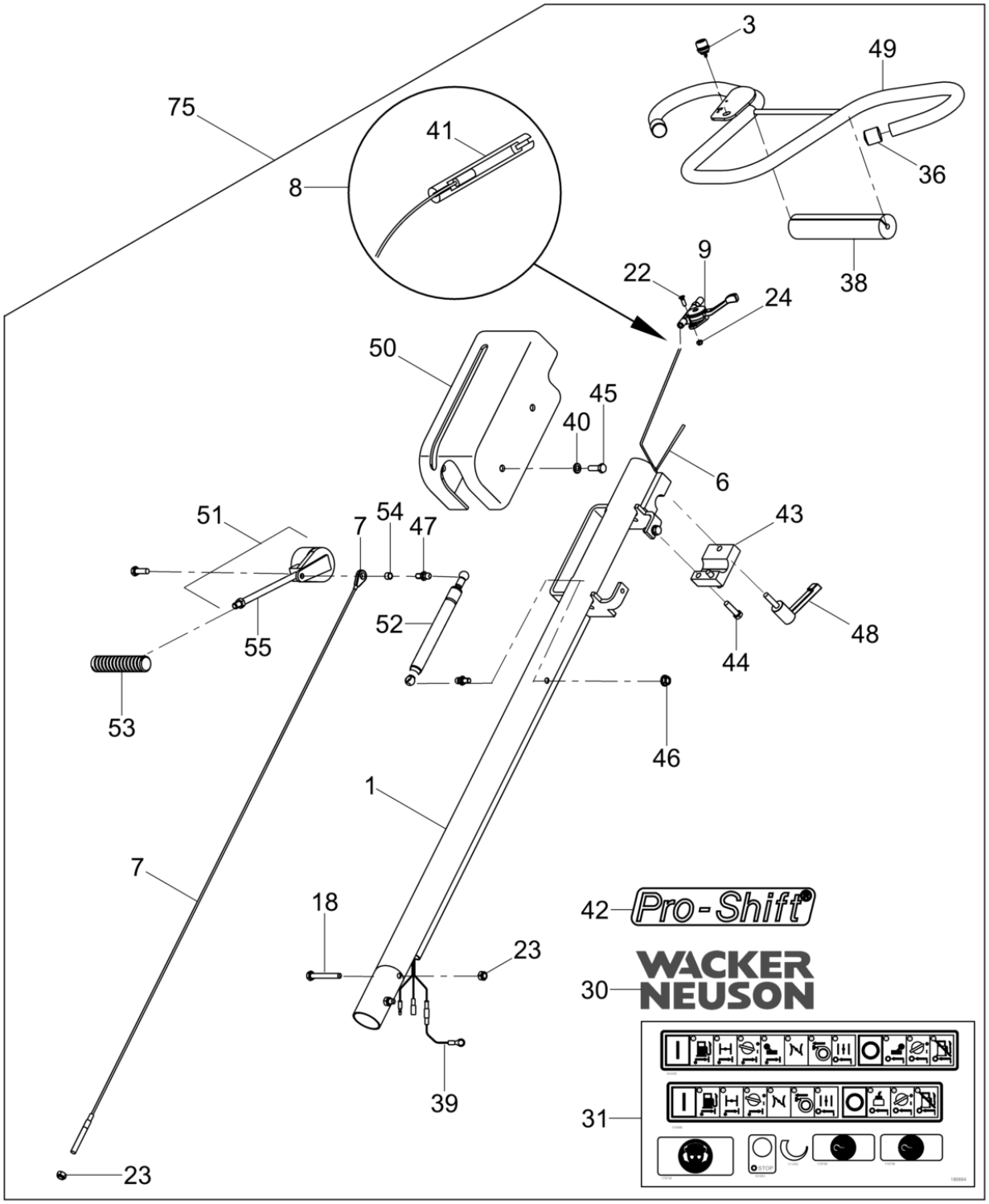

5004999105_03

Pos. Ref.	Artikel Nr. Part No.	Qty.	Unit	Beschreibung Descripcion	Description Description	Abm. Measurem.	Norm Standard
						Drehm. Torque	Schmierstoff Sealant
1	5000170005	1	pc	Griff Mit Pro-Shift® Neigungskon-Troll Manija con control pro-shift®	Handle-pro-shift® Poignée avec commande d'inclin		
3	5100040188	1	pc	Kurzschlußknopf Interruptor de botón	Push button switch Interrupteur à poussoir		
6	5100040187	1	pc	Kabelbaum Conjunto de cables	Wiring harness Harnais de câbles électriques		
7	5000162972	1	pc	Kabel Cable	Cable Câble		
8	5100034471	1	pc	Kabel Kpl. Cable compl.	Throttle cable kit Câble des gaz compl.		
9	5000163391	1	pc	Gashebelsatz Des CT Juego de acelerador de la ct	Ct throttle kit Jeu de levier des gaz de la ct		
18	5000011346	2	pc	Sechskantschraube Tornillo hexagonal	Hexagonal head cap screw Vis à tête hexagonale	M8 x 65 25Nm/18ft.lbs	DIN931
22	5000164648	2	pc	Senkschraube Tornillo de cabeza perdida	Flat head screw Vis à tête conique	M5 x 16	
23	5000010367	3	pc	Sechskantmutter Tuerca hexagonal	Hexagon nut Écrou hexagonal	M8	
24	5000010369	2	pc	Sechskantmutter Tuerca hexagonal	Hexagon nut Écrou hexagonal		
30	5000222107	2	pc	Aufkleber-Wacker Neuson Logo Calcomanía-wacker neuson logotipo	Label-wacker neuson logo Autocollant-wacker neuson logo	40	
31	5000180664	1	pc	Aufkleberblatt-EU Hoja de calcomanias-eu	Label sheet-eu Feuille d'autocollants-eu		
36	5000165508	2	pc	Kappe Tapa	Cap Capuchon		
38	5000165342	1	pc	Unterlage Cojín	Pad Coussin		
39	5000164632	1	pc	Kabelbaum Conjunto de cables	Wiring harness Harnais de câbles électriques		
40	5000010622	4	pc	Scheibe Arandela	Flat washer Rondelle		
41	5100034470	1	pc	Gasreglerstift Pasador de mariposa	Throttle rack Goupille des gaz		
42	5000111610	2	pc	Aufkleber Calcomania	Label Autocollant		
43	5000163959	1	pc	Block Bloque	Block Bloc		
44	5000011456	2	pc	Sechskantschraube Tornillo hexagonal	Hexagonal head cap screw Vis à tête hexagonale	25Nm/18ft.lbs	
45	5000011457	4	pc	Sechskantschraube Tornillo hexagonal	Hexagonal head cap screw Vis à tête hexagonale	M8 x 25 6Nm/4ft.lbs	
46	5000030066	1	pc	Sechskantmutter Contratuerca	Locknut Contre-écrou	M8 16Nm/12ft.lbs	
47	5000155125	2	pc	Gewindebolzen Perno prisionero	Stud Goujon	M8 x 10 16Nm/12ft.lbs	
48	5000164837	1	pc	Handgriff Manija	Handle Poignée		
49	5100040183	1	pc	Verstellbarer Handgriff Manija ajustable	Adjustable handle Poignée ajustable		
50	5000164065	1	pc	Deckel Tapa	Cover Couvercle		
51	5000163395	1	pc	Neigungskontroll Regulador de inclinación	Pitch control Commande de l'inclinaison		
52	5000163653	1	pc	Feder Resorte	Gas spring Ressort	90 lb	

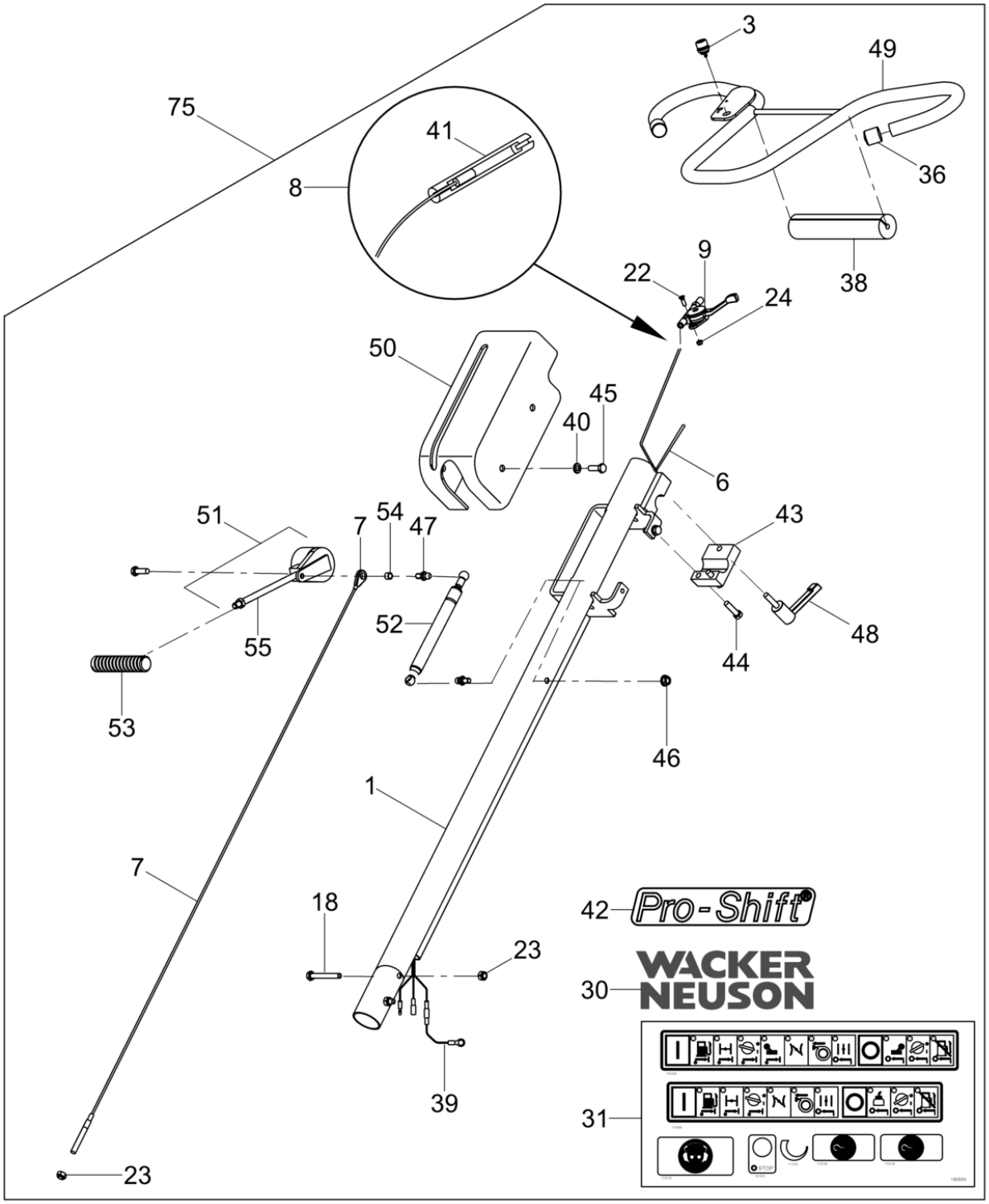

5004999105_03

CT36-5A EU

Griff, Einstellbar, Mit Pro-Shift® Neigungskontrol
Adjustable pro-shift® trowel handle
Manija ajustable con control pro-shift®
Manija ajustable con control p

Pos. Ref.	Artikel Nr. Part No.	Qty.	Unit	Beschreibung Descripcion	Description Description	Abm. Measurem.	Norm Standard
						Drehm. Torque	Schmierstoff Sealant
53	5000164077	1	pc	Neigungskontroll-Handgriff Regulador de inclinación en la manija	Pitch control handle Commande d'inclinaison		
54	5000163457	1	pc	Abstandsstück Espaciador	Spacer Entretoise		
55	5000170942	1	pc	Stange Varilla	Rod Tringle		
75	5000181017	1	pc	Führunghandgriff Manija ajustable-p eu	Adjustable handle-p eu Poignée ajustable-p eu		

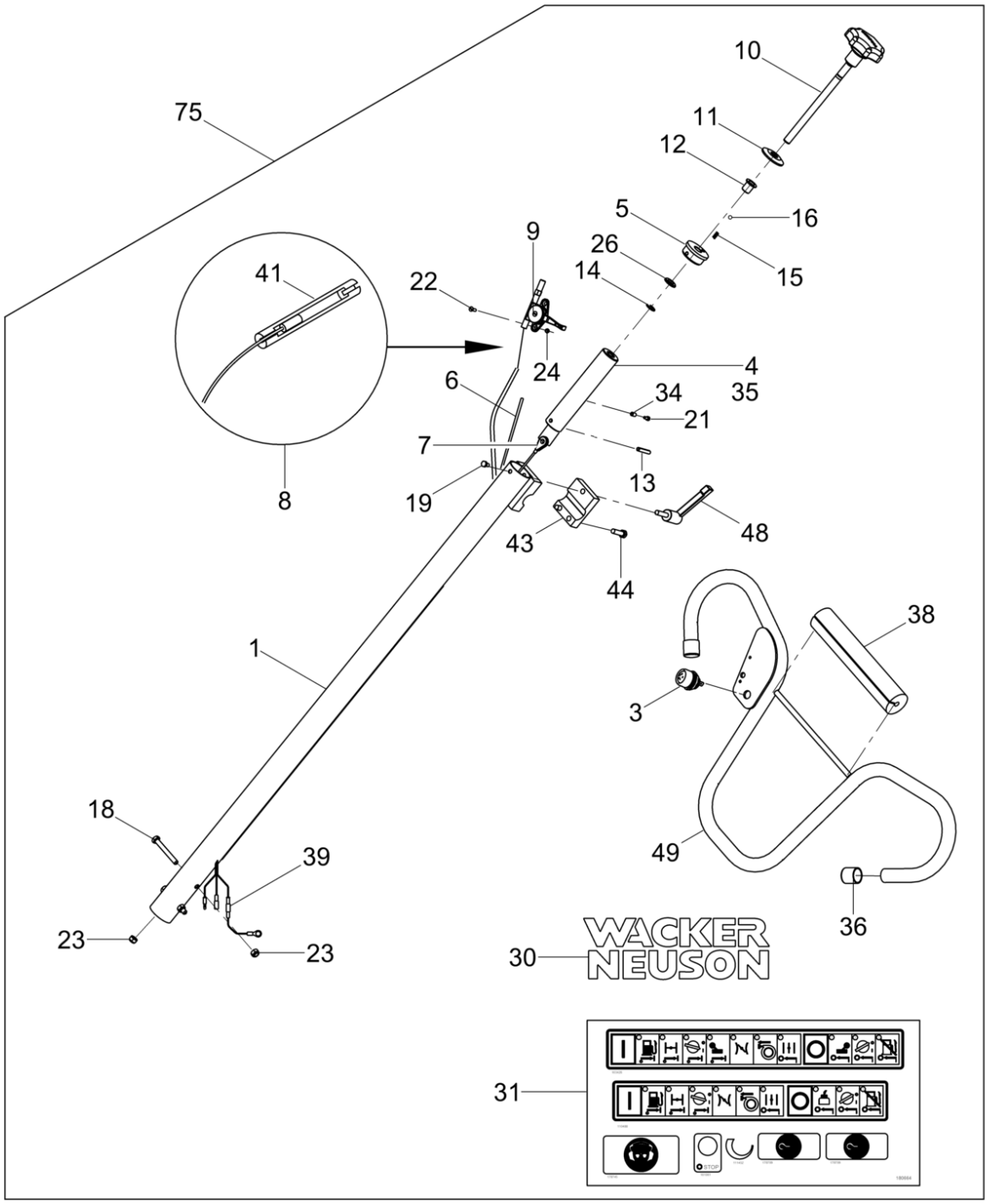

5004999106_03

CT36-5A EU

Griff, Einstellbar, Mit Dreh-Neigungskontroll
Adjustable twist pitch trowelhandle
Manija ajustable con control giro
Poignée ajustable avec command

Pos. Ref.	Artikel Nr. Part No.	Qty.	Unit	Beschreibung Descripcion	Description Description	Abm. Measurem.	Norm Standard
						Drehm. Torque	Schmierstoff Sealant
1	5000170009	1	pc	Griff, Einstellbar, Mit Dreh-Nei-Gungskontroll Manija ajustable con control giro	Handle-adjustable, twist Poignée ajustable avec command		
3	5100040188	1	pc	Kurzschlußknopf Interruptor de botón	Push button switch Interrupteur à poussoir		
4	5000165276	1	pc	Schrägstellungsmutter Tuerca de inclinación	Pitch nut Écrou de l'inclinaison		
5	5000154747	1	pc	Lagerhalterung Portarodamiento	Bearing holder Porte-roulement		
6	5100040187	1	pc	Kabelbaum Conjunto de cables	Wiring harness Harnais de câbles électriques		
7	5000154741	1	pc	Kabel Cable	Cable Câble		
8	5100034471	1	pc	Kabel Kpl. Cable compl.	Throttle cable kit Câble des gaz compl.		
9	5000163391	1	pc	Gashebelsatz Des CT Juego de acelerador de la ct	Ct throttle kit Jeu de levier des gaz de la ct		
10	5000153077	1	pc	Schrägstellungsdrehknopf Control perilla	Pitch control knob Bouton de réglage de l'inclina		
11	5000160300	1	pc	Platte Placa	Plate Plaque		
12	5000154748	1	pc	Flansch-Lager Brida-rodamiento	Bearing flange Collerette-roulement		
13	5000165406	1	pc	Spannstift Pasador	Roll pin Goupille de tension	1/4 x 1-3/8in	
14	5000155138	1	pc	Sicherungsring Anillo de retención	Retaining ring Bague d'arrêt	9	
15	5000157000	1	pc	Feder Resorte	Spring Ressort		
16	5000157008	1	pc	Kugel Bola	Ball Bille		
18	5000011346	2	pc	Sechskantschraube Tornillo hexagonal	Hexagonal head cap screw Vis à tête hexagonale	M8 x 65 25Nm/18ft.lbs	DIN931
19	5000012356	1	pc	Sechskantschraube Tornillo hexagonal	Hexagonal head cap screw Vis à tête hexagonale	M6 x 10 10Nm/7ft.lbs	DIN933
21	5000011570	1	pc	Zylinderschraube Tornillo cilíndrico	Cheese head screw Vis à tête cylindrique	5Nm/4ft.lbs	
22	5000164648	2	pc	Senkschraube Tornillo de cabeza perdida	Flat head screw Vis à tête conique	M5 x 16	
23	5000010367	3	pc	Sechskantmutter Tuerca hexagonal	Hexagon nut Écrou hexagonal	M8	
24	5000010369	2	pc	Sechskantmutter Tuerca hexagonal	Hexagon nut Écrou hexagonal		
26	5000010620	1	pc	Scheibe Arandela	Flat washer Rondelle	12	ISO7090
30	5000222107	2	pc	Aufkleber-Wacker Neuson Logo Calcomanía-wacker neuson logotipo	Label-wacker neuson logo Autocollant-wacker neuson logo	40	
31	5000180664	1	pc	Aufkleberblatt-EU Hoja de calcomanias-eu	Label sheet-eu Feuille d'autocollants-eu		
34	5000165404	1	pc	Abstandsstück Espaciador	Spacer Entretoise	1/4 x 0.17 x 3/8	
35	5000165405	1	pc	Hülse Manguito	Sleeve Douille	3/4 x 2.0 x 9.0in	
36	5000165508	2	pc	Kappe Tapa	Cap Capuchon		
38	5000165342	1	pc	Unterlage Cojín	Pad Coussin		

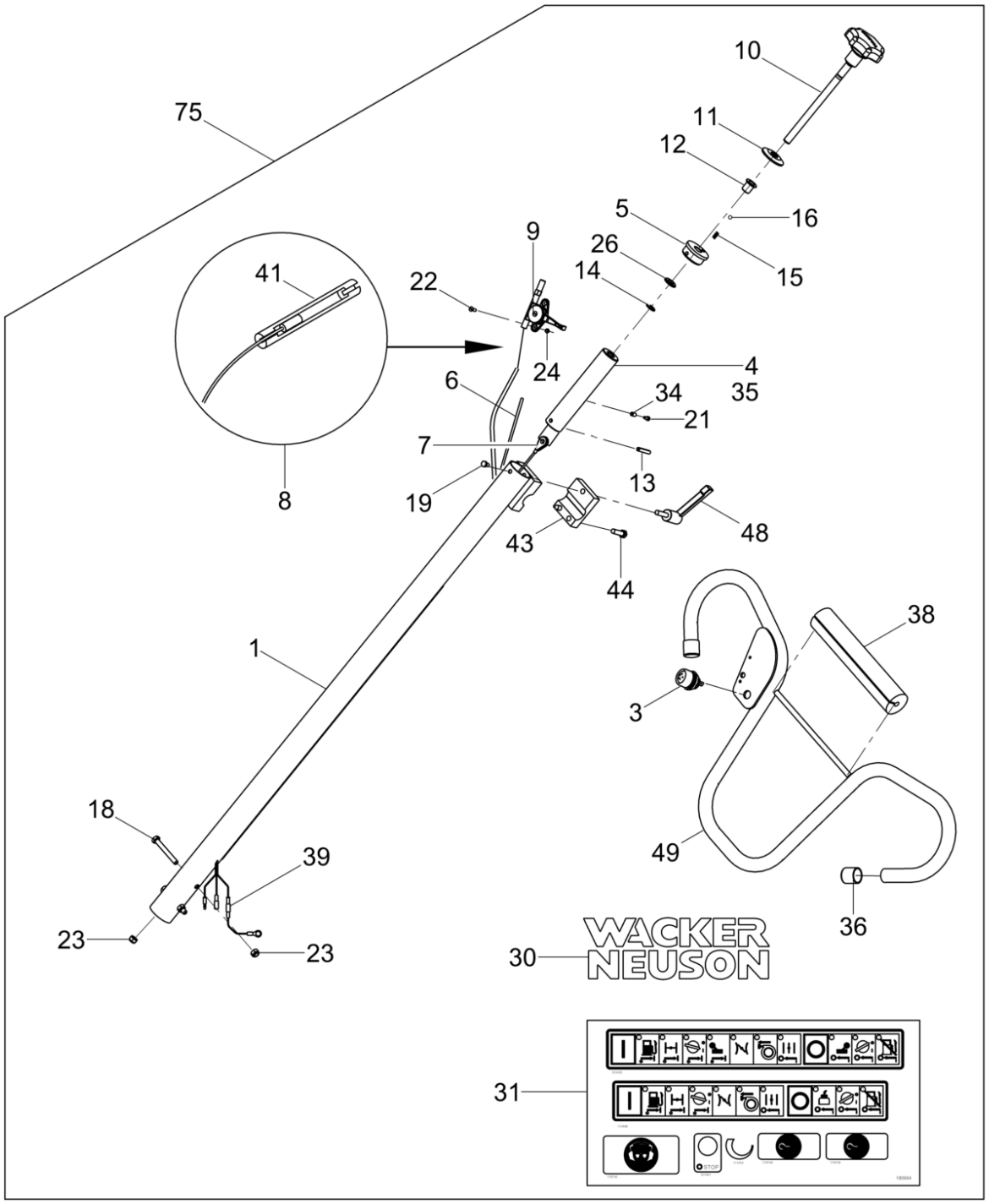

5004999106_03

CT36-5A EU

Griff, Einstellbar, Mit Dreh-Neigungskontroll
Adjustable twist pitch trowelhandle
Manija ajustable con control giro
Poignée ajustable avec command

Pos. Ref.	Artikel Nr. Part No.	Qty.	Unit	Beschreibung Descripcion	Description Description	Abm. Measurem.	Norm Standard
						Drehm. Torque	Schmierstoff Sealant
39	5000164632	1	pc	Kabelbaum Conjunto de cables	Wiring harness Harnais de câbles électriques		
41	5100034470	1	pc	Gasreglerstift Pasador de mariposa	Throttle rack Goupille des gaz		
43	5000163959	1	pc	Block Bloque	Block Bloc		
44	5000011456	2	pc	Sechskantschraube Tornillo hexagonal	Hexagonal head cap screw Vis à tête hexagonale	25Nm/18ft.lbs	
48	5000164837	1	pc	Handgriff Manija	Handle Poignée		
49	5100040183	1	pc	Verstellbarer Handgriff Manija ajustable	Adjustable handle Poignée ajustable		
75	5000181018	1	pc	Führunghandgriff Manija ajustable-t eu	Adjustable handle-t eu Poignée ajustable-t eu		

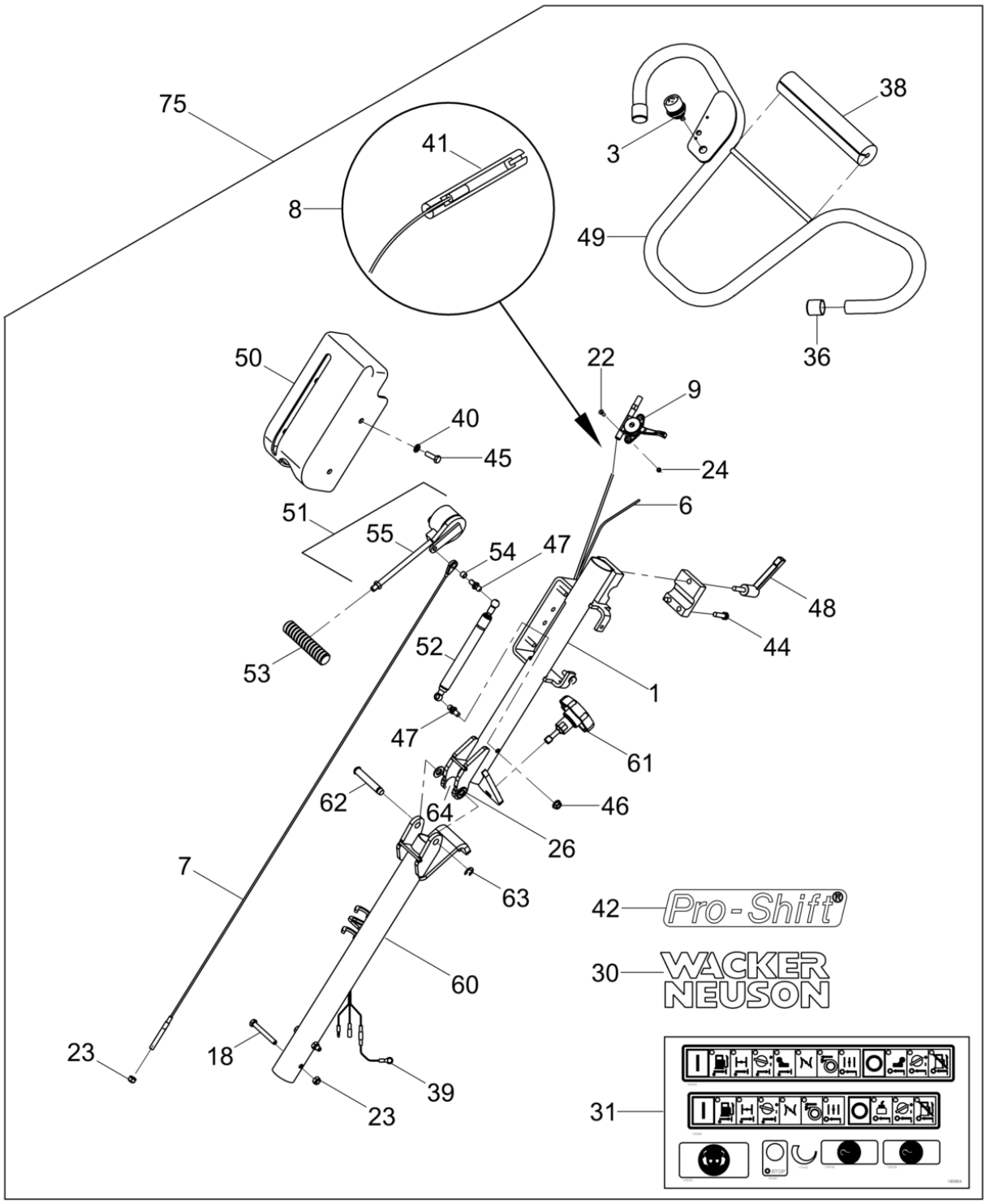

5004999107_03

CT36-5A EU

Klappgriff, Einstellbar, Mit Pro-Shift® Neigungsko
Folding adjustable pro-shift®trowel handle-eu
Manija plegadiza ajustable con control pro-shift®-
Poignée repliable ajustable av

Pos. Ref.	Artikel Nr. Part No.	Qty.	Unit	Beschreibung Descripcion	Description Description	Abm. Measurem.	Norm Standard
						Drehm. Torque	Schmierstoff Sealant
1	5000170006	1	pc	Klappgriff Mit Pro-Shift® Neigungs-Kontroll Manija plegadiza con control pro-shift®	Handle-folding, pro-shift® Poignée repliable avec command		
3	5100040188	1	pc	Kurzschlußknopf Interruptor de botón	Push button switch Interrupteur à poussoir		
6	5100040187	1	pc	Kabelbaum Conjunto de cables	Wiring harness Harnais de câbles électriques		
7	5000162972	1	pc	Kabel Cable	Cable Câble		
8	5100034471	1	pc	Kabel Kpl. Cable compl.	Throttle cable kit Câble des gaz compl.		
9	5000163391	1	pc	Gashebelsatz Des CT Juego de acelerador de la ct	Ct throttle kit Jeu de levier des gaz de la ct		
18	5000011346	2	pc	Sechskantschraube Tornillo hexagonal	Hexagonal head cap screw Vis à tête hexagonale	M8 x 65 25Nm/18ft.lbs	DIN931
22	5000164648	2	pc	Senkschraube Tornillo de cabeza perdida	Flat head screw Vis à tête conique	M5 x 16	
23	5000010367	3	pc	Sechskantmutter Tuerca hexagonal	Hexagon nut Écrou hexagonal	M8	
24	5000010369	2	pc	Sechskantmutter Tuerca hexagonal	Hexagon nut Écrou hexagonal		
26	5000010620	2	pc	Scheibe Arandela	Flat washer Rondelle	12	ISO7090
30	5000222107	2	pc	Aufkleber-Wacker Neuson Logo Calcomanía-wacker neuson logotipo	Label-wacker neuson logo Autocollant-wacker neuson logo	40	
31	5000180664	1	pc	Aufkleberblatt-EU Hoja de calcomanias-eu	Label sheet-eu Feuille d'autocollants-eu		
36	5000165508	2	pc	Kappe Tapa	Cap Capuchon		
38	5000165342	1	pc	Unterlage Cojín	Pad Coussin		
39	5000164632	1	pc	Kabelbaum Conjunto de cables	Wiring harness Harnais de câbles électriques		
40	5000010622	4	pc	Scheibe Arandela	Flat washer Rondelle		
41	5100034470	1	pc	Gasreglerstift Pasador de mariposa	Throttle rack Goupille des gaz		
42	5000111610	2	pc	Aufkleber Calcomania	Label Autocollant		
44	5000011456	2	pc	Sechskantschraube Tornillo hexagonal	Hexagonal head cap screw Vis à tête hexagonale	25Nm/18ft.lbs	
45	5000011457	4	pc	Sechskantschraube Tornillo hexagonal	Hexagonal head cap screw Vis à tête hexagonale	M8 x 25 6Nm/4ft.lbs	
46	5000030066	1	pc	Sechskantmutter Contratuerca	Locknut Contre-écrou	M8 16Nm/12ft.lbs	
47	5000155125	2	pc	Gewindebolzen Perno prisionero	Stud Goujon	M8 x 10 16Nm/12ft.lbs	
48	5100040183	1	pc	Verstellbarer Handgriff Manija ajustable	Adjustable handle Poignée ajustable		
49	5000169986	1	pc	Verstellbarer Handgriff Manija ajustable	Handle-adjustable Poignée ajustable		
50	5000164065	1	pc	Deckel Tapa	Cover Couvercle		
51	5000163395	1	pc	Neigungskontroll Regulador de inclinación	Pitch control Commande de l'inclinaison		

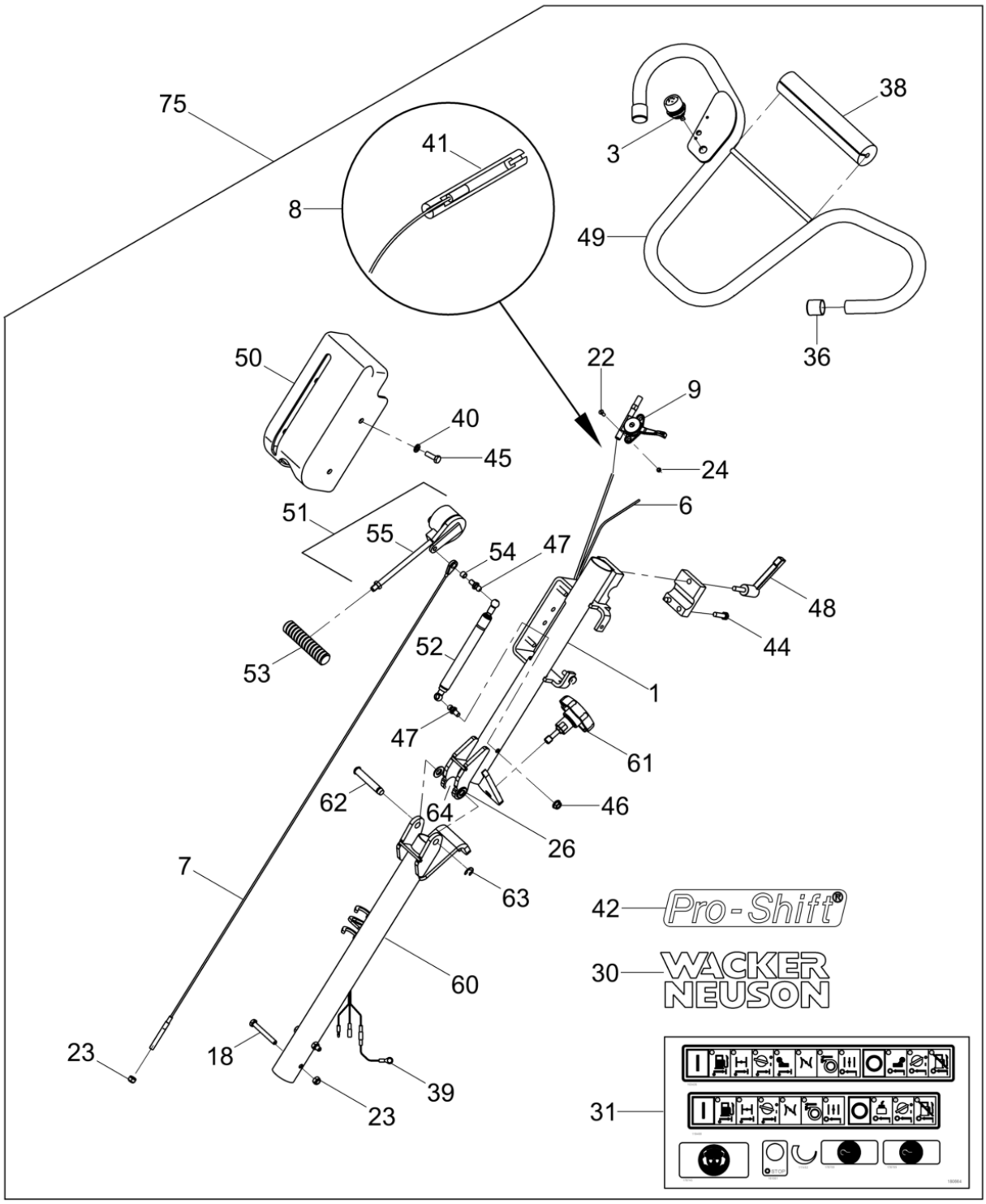

5004999107_03

CT36-5A EU

Klappgriff, Einstellbar, Mit Pro-Shift® Neigungsko
Folding adjustable pro-shift®trowel handle-eu
Manija plegadiza ajustable con control pro-shift®-
Poignée repliable ajustable av

Pos. Ref.	Artikel Nr. Part No.	Qty.	Unit	Beschreibung Descripcion	Description Description	Abm. Measurem.	Norm Standard
						Drehm. Torque	Schmierstoff Sealant
52	5000163653	1	pc	Feder Resorte	Gas spring Ressort	90 lb	
53	5000164077	1	pc	Neigungskontroll-Handgriff Regulador de inclinación en la manija	Pitch control handle Commande d'inclinaison		
54	5000163457	1	pc	Abstandsstück Espaciador	Spacer Entretoise		
55	5000170942	1	pc	Stange Varilla	Rod Tringle		
60	5000169989	1	pc	Klappgriff, Pro-Shift® Neigungs-Kontroll, Unterteil Manija plegadiza con control pro-shift®, inferior	Handle-folding, pro-shift®, lower Poignée repliable avec command		
61	5000164205	1	pc	Griff Empuñadura	Knob Poignée		
62	5000164207	1	pc	Bolzen-Lastöse Pasador de horquilla	Clevis pin Vis à oeillet		
63	5000164208	1	pc	Sicherungsring Anillo de retención	Retaining ring Bague d'arrêt		
75	5000181019	1	pc	Führunghandgriff Manija ajustable-p eu	Adjustable handle-p eu Poignée ajustable-p eu		

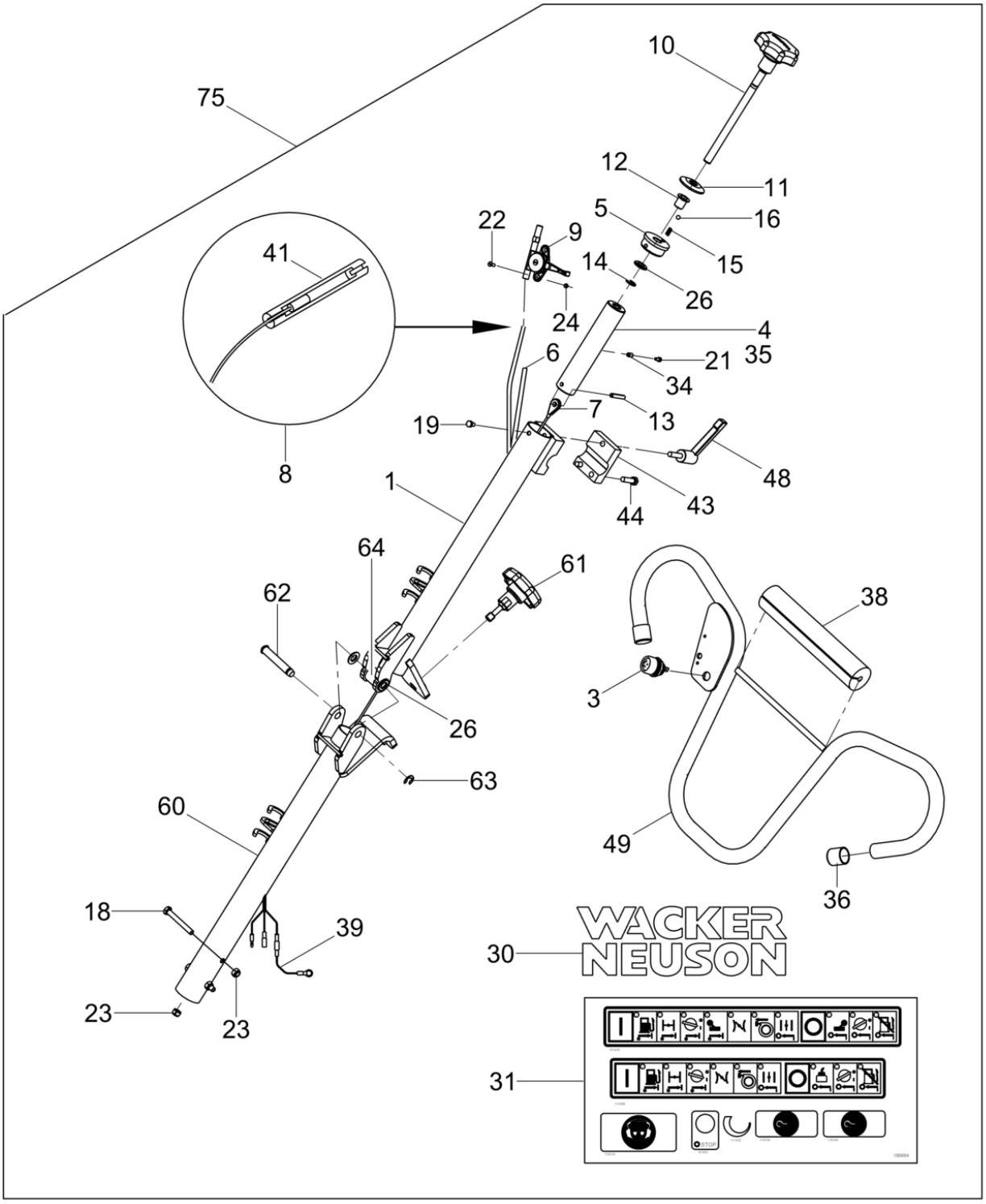

5004999108_03

CT36-5A EU

Klappgriff, Einstellbar, Mit Dreh-Neigungskontroll
Folding adjustable twist pitch trowel handle-eu
Manija plegadiza ajustable con control giro-eu
Poignée repliable ajustable av

Pos. Ref.	Artikel Nr. Part No.	Qty.	Unit	Beschreibung Descripcion	Description Description	Abm. Measurem.	Norm Standard
						Drehm. Torque	Schmierstoff Sealant
1	5000170008	1	pc	Klappgriff, Einstellbar, Mit Dreh-Neigungskontroll Manija plegadiza ajustable con control giro	Handle-folding, adjustable, twist Poignée repliable ajustable av		
3	5100040188	1	pc	Kurzschlußknopf Interruptor de botón	Push button switch Interrupteur à poussoir		
4	5000165276	1	pc	Schrägstellungsmutter Tuerca de inclinación	Pitch nut Écrou de l'inclinaison		
5	5000154747	1	pc	Lagerhalterung Portarodamiento	Bearing holder Porte-roulement		
6	5100040187	1	pc	Kabelbaum Conjunto de cables	Wiring harness Harnais de câbles électriques		
7	5000154741	1	pc	Kabel Cable	Cable Câble		
8	5100034471	1	pc	Kabel Kpl. Cable compl.	Throttle cable kit Câble des gaz compl.		
9	5000163391	1	pc	Gashebelsatz Des CT Juego de acelerador de la ct	Ct throttle kit Jeu de levier des gaz de la ct		
10	5000153077	1	pc	Schrägstellungsdrehknopf Control perilla	Pitch control knob Bouton de réglage de l'inclina		
11	5000160300	1	pc	Platte Placa	Plate Plaque		
12	5000154748	1	pc	Flansch-Lager Brida-rodamiento	Bearing flange Collerette-roulement		
13	5000165406	1	pc	Spannstift Pasador	Roll pin Goupille de tension	1/4 x 1-3/8in	
14	5000155138	1	pc	Sicherungsring Anillo de retención	Retaining ring Bague d'arrêt	9	
15	5000157000	1	pc	Feder Resorte	Spring Ressort		
16	5000157008	1	pc	Kugel Bola	Ball Bille		
18	5000011346	2	pc	Sechskantschraube Tornillo hexagonal	Hexagonal head cap screw Vis à tête hexagonale	M8 x 65 25Nm/18ft.lbs	DIN931
19	5000012356	1	pc	Sechskantschraube Tornillo hexagonal	Hexagonal head cap screw Vis à tête hexagonale	M6 x 10 10Nm/7ft.lbs	DIN933
21	5000011570	1	pc	Zylinderschraube Tornillo cilíndrico	Cheese head screw Vis à tête cylindrique	5Nm/4ft.lbs	
22	5000164648	2	pc	Senkschraube Tornillo de cabeza perdida	Flat head screw Vis à tête conique	M5 x 16	
23	5000010367	3	pc	Sechskantmutter Tuerca hexagonal	Hexagon nut Écrou hexagonal	M8	
26	5000010620	3	pc	Scheibe Arandela	Flat washer Rondelle	12	ISO7090
30	5000222107	2	pc	Aufkleber-Wacker Neuson Logo Calcomanía-wacker neuson logotipo	Label-wacker neuson logo Autocollant-wacker neuson logo	40	
31	5000180664	1	pc	Aufkleberblatt-EU Hoja de calcomanias-eu	Label sheet-eu Feuille d'autocollants-eu		
34	5000165404	1	pc	Abstandsstück Espaciador	Spacer Entretoise	1/4 x 0.17 x 3/8	
35	5000165405	1	pc	Hülse Manguito	Sleeve Douille	3/4 x 2.0 x 9.0in	
36	5000165508	2	pc	Kappe Tapa	Cap Capuchon		
38	5000165342	1	pc	Unterlage Cojín	Pad Coussin		

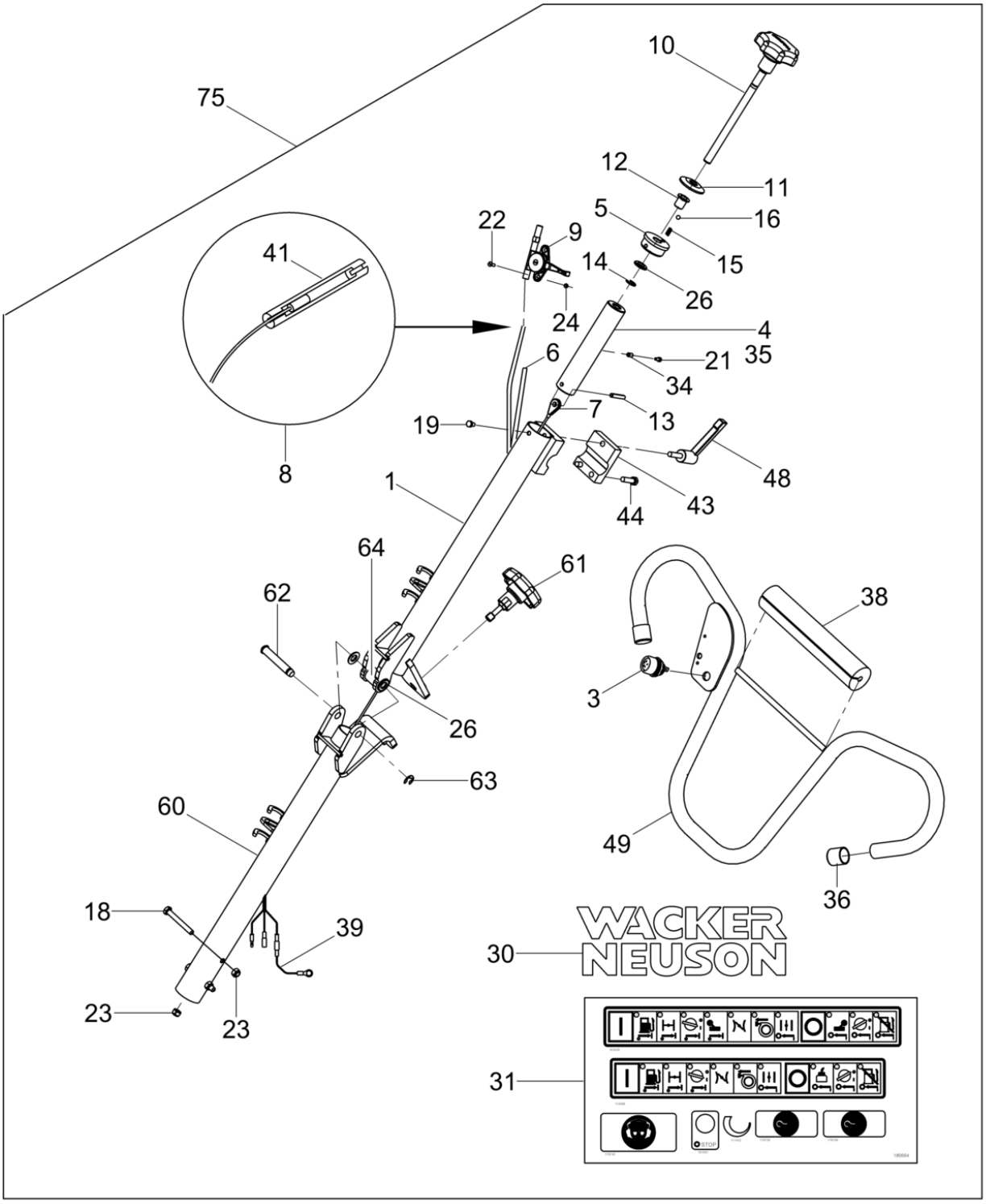

5004999108_03

CT36-5A EU

Klappgriff, Einstellbar, Mit Dreh-Neigungskontroll
Folding adjustable twist pitch trowel handle-eu
Manija plegadiza ajustable con control giro-eu
Poignée repliable ajustable av

Pos. Ref.	Artikel Nr. Part No.	Qty.	Unit	Beschreibung Descripcion	Description Description	Abm. Measurem.	Norm Standard
						Drehm. Torque	Schmierstoff Sealant
39	5000164632	1	pc	Kabelbaum Conjunto de cables	Wiring harness Harnais de câbles électriques		
41	5100034470	1	pc	Gasreglerstift Pasador de mariposa	Throttle rack Goupille des gaz		
43	5000163959	1	pc	Block Bloque	Block Bloc		
44	5000011456	2	pc	Sechskantschraube Tornillo hexagonal	Hexagonal head cap screw Vis à tête hexagonale	25Nm/18ft.lbs	
48	5000164837	1	pc	Handgriff Manija	Handle Poignée		
49	5100040183	1	pc	Verstellbarer Handgriff Manija ajustable	Adjustable handle Poignée ajustable		
60	5000170007	1	pc	Klappgriff, Unterteil Manija plegadiza, inferior	Handle-folding, lower Poignée repliable, inférieur		
61	5000164205	1	pc	Griff Empuñadura	Knob Poignée		
62	5000164207	1	pc	Bolzen-Lastöse Pasador de horquilla	Clevis pin Vis à oeillet		
63	5000164208	1	pc	Sicherungsring Anillo de retención	Retaining ring Bague d'arrêt		
64	5000164196	1	pc	Scheibe Polea	Pulley Poulie		
75	5000181020	1	pc	Führunghandgriffro-Shift® Nei-Gungsko Manija plegadiza ajustable con control pro-shift®-	Folding adjustable pro-shift®trowel handle-eu Poignée repliable ajustable av		

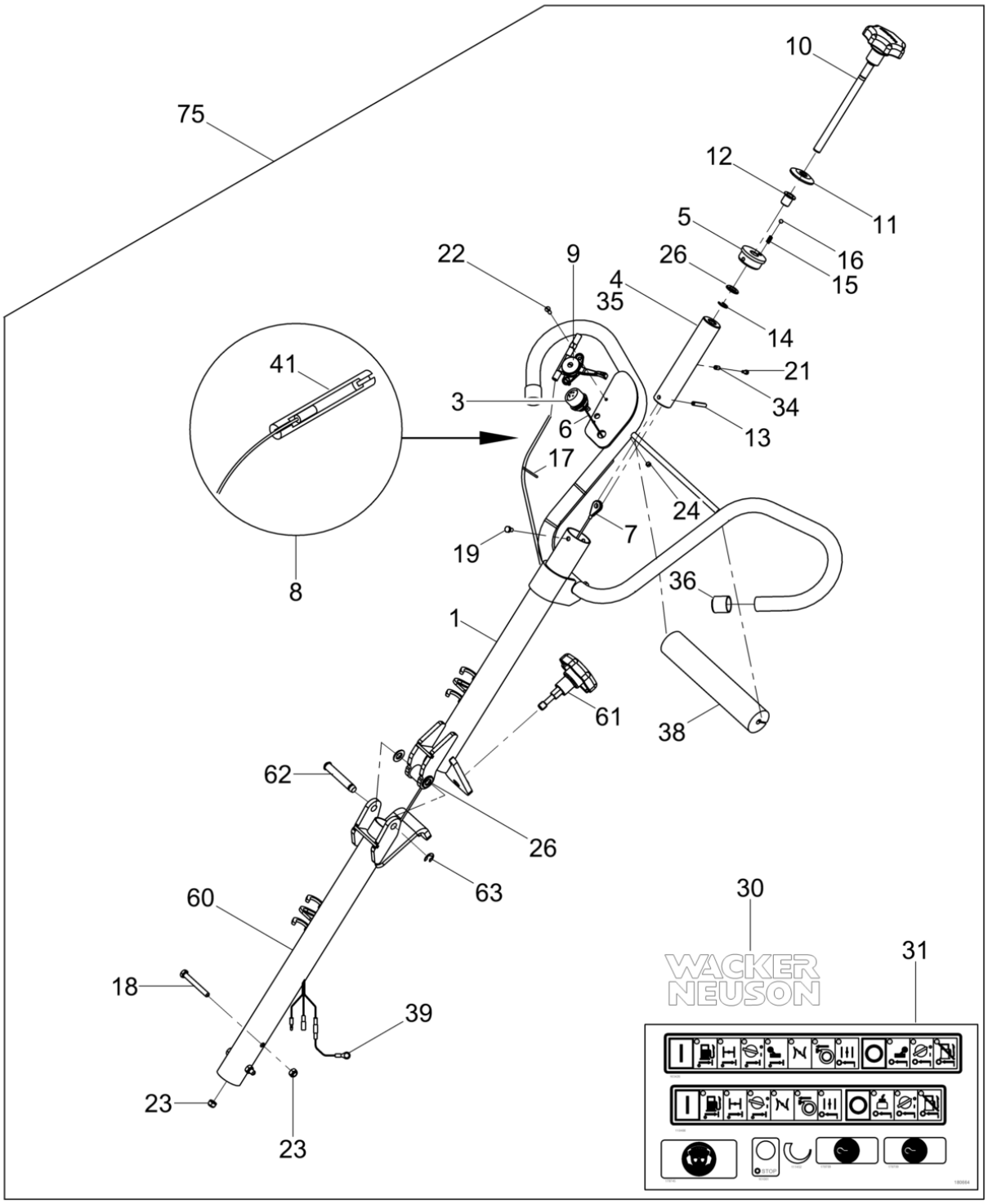

5004999109_03

Pos. Ref.	Artikel Nr. Part No.	Qty.	Unit	Beschreibung Descripcion	Description Description	Abm. Measurem.	Norm Standard
						Drehm. Torque	Schmierstoff Sealant
1	5100040185	1	pc	Klappgriff Mit Dreh-Neigungskon-Troll Manija plegadiza con control giro	Folding twist pitch handle Poignée repliable avec command		
3	5100040188	1	pc	Kurzschlußknopf Interruptor de botón	Push button switch Interrupteur à poussoir		
4	5000165276	1	pc	Schrägstellungsmutter Tuerca de inclinación	Pitch nut Écrou de l'inclinaison		
5	5000154747	1	pc	Lagerhalterung Portarodamiento	Bearing holder Porte-roulement		
6	5100040187	1	pc	Kabelbaum Conjunto de cables	Wiring harness Harnais de câbles électriques		
7	5000154741	1	pc	Kabel Cable	Cable Câble		
8	5100034471	1	pc	Kabel Kpl. Cable compl.	Throttle cable kit Câble des gaz compl.		
9	5000163391	1	pc	Gashebelsatz Des CT Juego de acelerador de la ct	Ct throttle kit Jeu de levier des gaz de la ct		
10	5000153077	1	pc	Schrägstellungsdrehknopf Control perilla	Pitch control knob Bouton de réglage de l'inclina		
11	5000160300	1	pc	Platte Placa	Plate Plaque		
12	5000154748	1	pc	Flansch-Lager Brida-rodamiento	Bearing flange Collerette-roulement		
13	5000165406	1	pc	Spannstift Pasador	Roll pin Goupille de tension	1/4 x 1-3/8in	
14	5000155138	1	pc	Sicherungsring Anillo de retención	Retaining ring Bague d'arrêt	9	
15	5000157000	1	pc	Feder Resorte	Spring Ressort		
16	5000157008	1	pc	Kugel Bola	Ball Bille		
17	5000038489	3	pc	Kabelbinder Fijación	Tie cable Attache		
18	5000011346	2	pc	Sechskantschraube Tornillo hexagonal	Hexagonal head cap screw Vis à tête hexagonale	M8 x 65 25Nm/18ft.lbs	DIN931
19	5000012356	1	pc	Sechskantschraube Tornillo hexagonal	Hexagonal head cap screw Vis à tête hexagonale	M6 x 10 10Nm/7ft.lbs	DIN933
21	5000011572	1	pc	Zylinderschraube Tornillo cilíndrico	Cheese head screw Vis à tête cylindrique	M4 x 10 5Nm/4ft.lbs	ISO4762
22	5000164648	2	pc	Senkschraube Tornillo de cabeza perdida	Flat head screw Vis à tête conique	M5 x 16	
23	5000010367	3	pc	Sechskantmutter Tuerca hexagonal	Hexagon nut Écrou hexagonal	M8	
24	5000010369	2	pc	Sechskantmutter Tuerca hexagonal	Hexagon nut Écrou hexagonal		
26	5000010620	2	pc	Scheibe Arandela	Flat washer Rondelle	12	ISO7090
30	5000222107	2	pc	Aufkleber-Wacker Neuson Logo Calcomanía-wacker neuson logotipo	Label-wacker neuson logo Autocollant-wacker neuson logo	40	
31	5000180664	1	pc	Aufkleberblatt-EU Hoja de calcomanias-eu	Label sheet-eu Feuille d'autocollants-eu		
34	5000165404	1	pc	Abstandsstück Espaciador	Spacer Entretoise	1/4 x 0.17 x 3/8	
35	5000165405	1	pc	Hülse Manguito	Sleeve Douille	3/4 x 2.0 x 9.0in	
36	5000165508	2	pc	Kappe Tapa	Cap Capuchon		

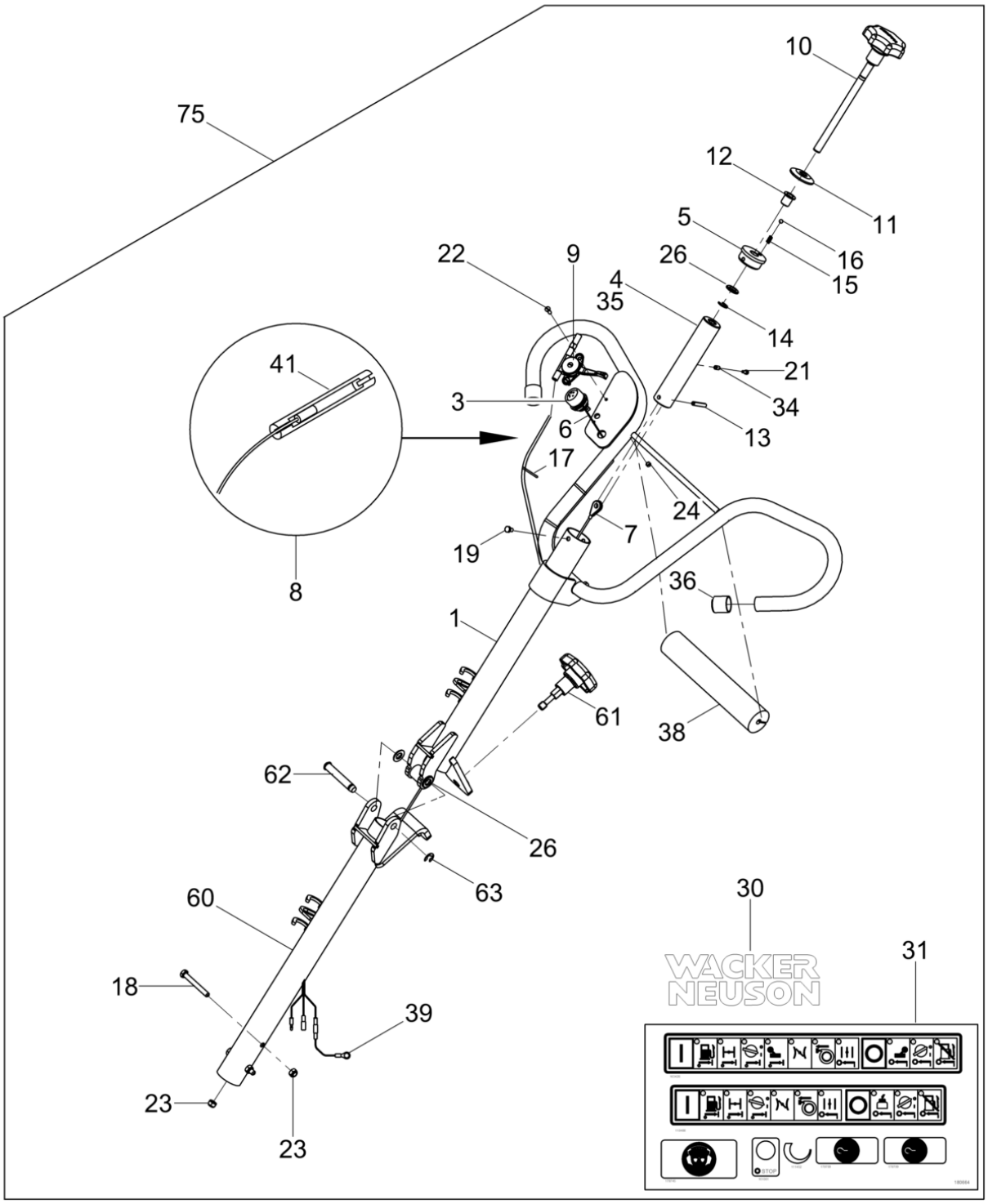

5004999109_03

CT36-5A EU

Klappgriff Mit Dreh-Neigungskontroll-EU
Folding twist pitch trowel handle-eu
Manija plegadiza con control giro-eu
Poignée repliable avec command

Pos. Ref.	Artikel Nr. Part No.	Qty.	Unit	Beschreibung Descripcion	Description Description	Abm. Measurem.	Norm Standard
						Drehm. Torque	Schmierstoff Sealant
38	5000165342	1	pc	Unterlage Cojín	Pad Coussin		
39	5000164632	1	pc	Kabelbaum Conjunto de cables	Wiring harness Harnais de câbles électriques		
41	5100034470	1	pc	Gasreglerstift Pasador de mariposa	Throttle rack Goupille des gaz		
60	5000170007	1	pc	Klappgriff, Unterteil Manija plegadiza, inferior	Handle-folding, lower Poignée repliable, inférieur		
61	5000164205	1	pc	Griff Empuñadura	Knob Poignée		
62	5000164207	1	pc	Bolzen-Lastöse Pasador de horquilla	Clevis pin Vis à oeillet		
63	5000164208	1	pc	Sicherungsring Anillo de retención	Retaining ring Bague d'arrêt		
75	5000181021	1	pc	Führunghandgriffntroll-EU Manija plegadiza con control giro-eu	Folding twist pitch trowel handle-eu Poignée repliable avec command		

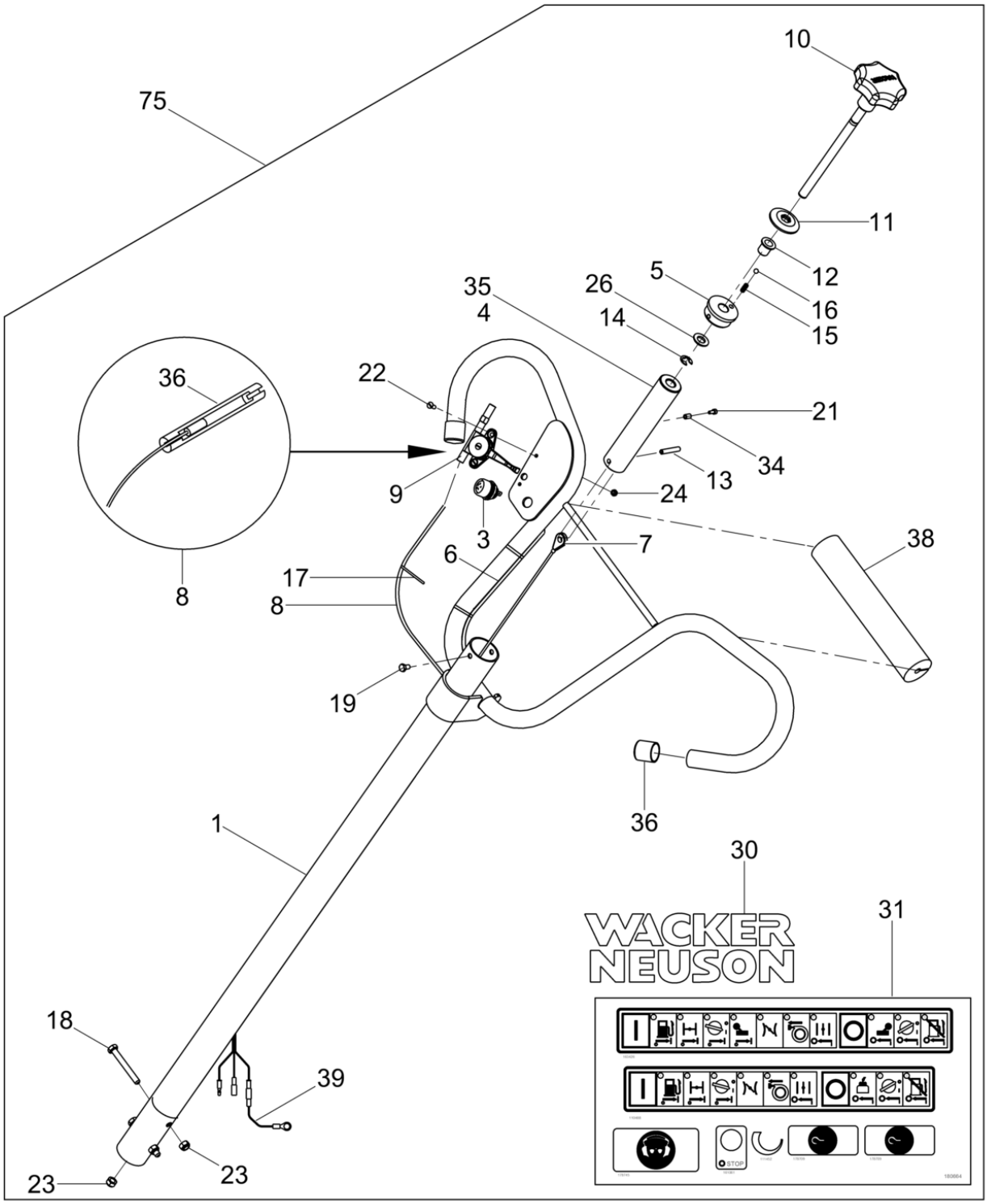

5004999110_03

Pos. Ref.	Artikel Nr. Part No.	Qty.	Unit	Beschreibung Descripcion	Description Description	Abm. Measurem.	Norm Standard
						Drehm. Torque	Schmierstoff Sealant
1	5100040184	1	pc	Handgriff Manija	Handle Poignée		
3	5100040188	1	pc	Kurzschlußknopf Interruptor de botón	Push button switch Interrupteur à poussoir		
4	5000165276	1	pc	Schrägstellungsmutter Tuerca de inclinación	Pitch nut Écrou de l'inclinaison		
5	5000154747	1	pc	Lagerhalterung Portarodamiento	Bearing holder Porte-roulement		
6	5100040187	1	pc	Kabelbaum Conjunto de cables	Wiring harness Harnais de câbles électriques		
7	5000154741	1	pc	Kabel Cable	Cable Câble		
8	5100034471	1	pc	Kabel Kpl. Cable compl.	Throttle cable kit Câble des gaz compl.		
9	5000163391	1	pc	Gashebelsatz Des CT Juego de acelerador de la ct	Ct throttle kit Jeu de levier des gaz de la ct		
10	5000153077	1	pc	Schrägstellungsdrehknopf Control perilla	Pitch control knob Bouton de réglage de l'inclina		
11	5000160300	1	pc	Platte Placa	Plate Plaque		
12	5000154748	1	pc	Flansch-Lager Brida-rodamiento	Bearing flange Collerette-roulement		
13	5000165406	1	pc	Spannstift Pasador	Roll pin Goupille de tension	1/4 x 1-3/8in	
14	5000155138	1	pc	Sicherungsring Anillo de retención	Retaining ring Bague d'arrêt	9	
15	5000157000	1	pc	Feder Resorte	Spring Ressort		
16	5000157008	1	pc	Kugel Bola	Ball Bille		
17	5000038489	3	pc	Kabelbinder Fijación	Tie cable Attache		
18	5000011346	2	pc	Sechskantschraube Tornillo hexagonal	Hexagonal head cap screw Vis à tête hexagonale	M8 x 65 25Nm/18ft.lbs	DIN931
19	5000012356	1	pc	Sechskantschraube Tornillo hexagonal	Hexagonal head cap screw Vis à tête hexagonale	M6 x 10 10Nm/7ft.lbs	DIN933
21	5000011572	1	pc	Zylinderschraube Tornillo cilíndrico	Cheese head screw Vis à tête cylindrique	M4 x 10 5Nm/4ft.lbs	ISO4762
22	5000011570	2	pc	Zylinderschraube Tornillo cilíndrico	Cheese head screw Vis à tête cylindrique	5Nm/4ft.lbs	
23	5000010367	3	pc	Sechskantmutter Tuerca hexagonal	Hexagon nut Écrou hexagonal	M8	
24	5000010369	2	pc	Sechskantmutter Tuerca hexagonal	Hexagon nut Écrou hexagonal		
26	5000010620	1	pc	Scheibe Arandela	Flat washer Rondelle	12	ISO7090
30	5000222107	2	pc	Aufkleber-Wacker Neuson Logo Calcomanía-wacker neuson logotipo	Label-wacker neuson logo Autocollant-wacker neuson logo	40	
31	5000180664	1	pc	Aufkleberblatt-EU Hoja de calcomanias-eu	Label sheet-eu Feuille d'autocollants-eu		
34	5000165404	1	pc	Abstandsstück Espaciador	Spacer Entretoise	1/4 x 0.17 x 3/8	
35	5000165405	1	pc	Hülse Manguito	Sleeve Douille	3/4 x 2.0 x 9.0in	
36	5000165508	2	pc	Kappe Tapa	Cap Capuchon		

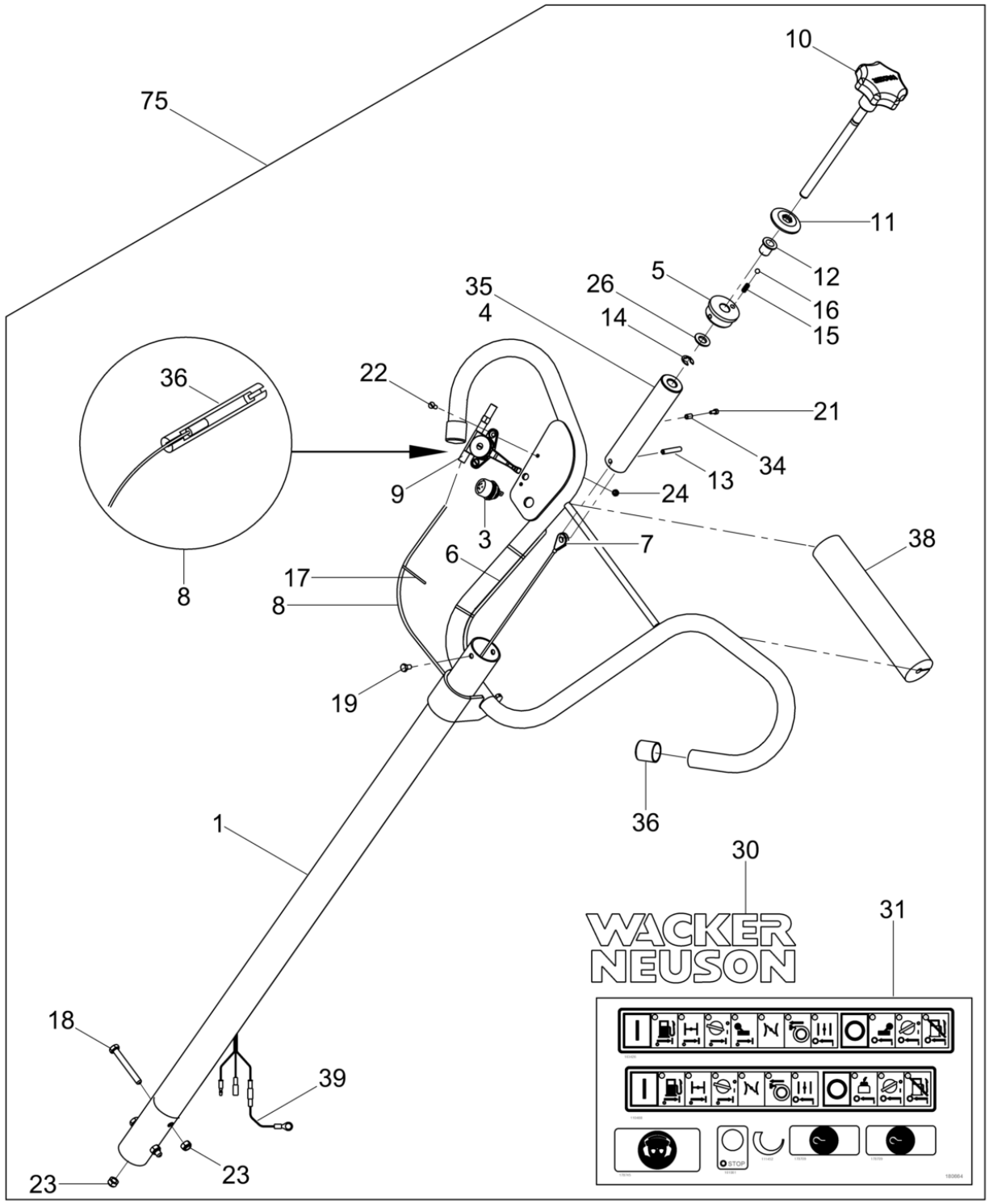

5004999110_03

CT36-5A EU

Griff Mit Dreh-Neigungskontroll-EU
Twist pitch trowel handle-eu
Manija con control giro-eu
Poignée avec commande d'inclin

Pos. Ref.	Artikel Nr. Part No.	Qty.	Unit	Beschreibung Descripcion	Description Description	Abm. Measurem.	Norm Standard
						Drehm. Torque	Schmierstoff Sealant
38	5000165342	1	pc	Unterlage Cojín	Pad Coussin		
39	5000164632	1	pc	Kabelbaum Conjunto de cables	Wiring harness Harnais de câbles électriques		
41	5100034470	1	pc	Gasreglerstift Pasador de mariposa	Throttle rack Goupille des gaz		
75	5000181022	1	pc	Führunghandgriffl-EU Manija con control giro-eu	Twist pitch trowel handle-eu Poignée avec commande d'inclin		

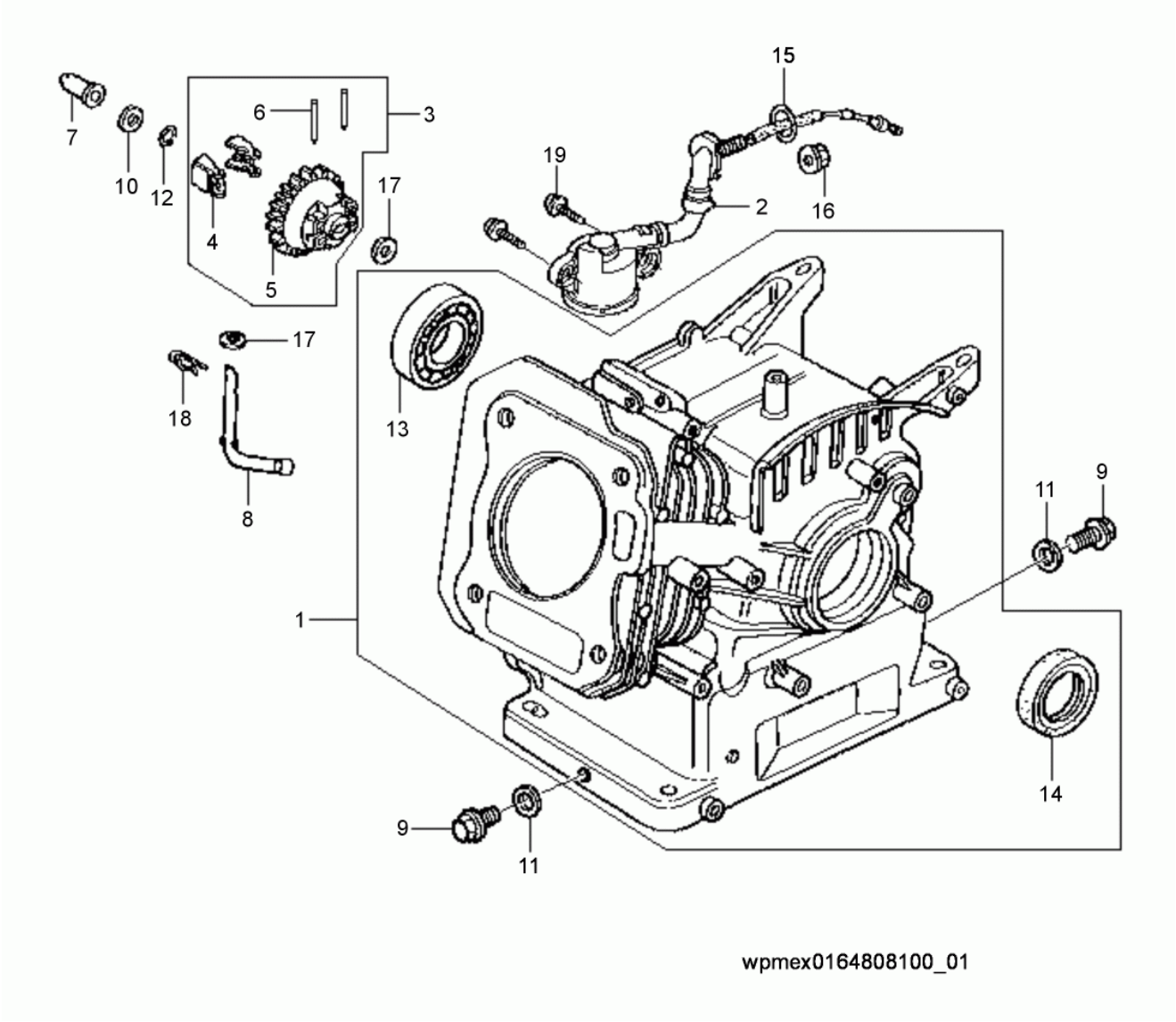
15
7
6
3
19
10
12
17
2
16
4
5
17
18
13
8
11
9
1
14
9
11
wpmex0164808100_01

Pos. Ref.	Artikel Nr. Part No.	Qty.	Unit	Beschreibung Descripcion	Description Description	Abm. Measurem.	Norm Standard
						Drehm. Torque	Schmierstoff Sealant
1	5000210440	1	pc	Zylinder Kpl. Cilindro compl.	Cylinder cpl. Cylindre compl.		
2	5000072331	1	pc	Ölstandschalter Kpl. Modulo-interruptor	Oil alert switch assy. Module-contacteur		
3	5000076934	1	pc	Regler Kpl. Regulador compl.	Governor cpl. Régulateur compl.		
4	5000151694	2	pc	Gewicht Peso	Weight Poids		
5	5000151695	1	pc	Halter Soporte	Bracket Équerre		
6	5000156689	2	pc	Stift Espiga	Pin Goupille		
7	5000070953	1	pc	Gleitstück Manguito	Slider Douille		
8	5000107060	1	pc	Reglerhebel Regulador	Governor Régulateur		
9	5000070964	2	pc	Verschlußschraube Tapón roscado	Plug (threaded) Bouchon		
10	5000070959	1	pc	Scheibe Arandela	Washer Rondelle		
11	5000070963	2	pc	Scheibe Arandela	Washer Rondelle		
12	5000081615	1	pc	Sicherungsring Anillo de retención	Retaining ring Bague d'arrêt		
13	5000082018	1	pc	Lager Rodamiento	Bearing Roulement		
14	5000053983	1	pc	Wellendichtring Sello del eje	Shaft seal Bague d'étanchéité	25 x 41 x 6	
15	5000208616	1	pc	O-Ring Anillo-o	O-ring Joint torique	14M	
16	5000072332	1	pc	Flanschmutter Tuerca de reborde	Flange nut Ecrou de bride	M10	
17	5000071639	2	pc	Scheibe Arandela	Washer Rondelle	6M	
18	5000054033	1	pc	Stift Pasador	Pin Goupille		
19	5000072333	2	pc	Schraube Tornillo	Screw Vis	M6 x 12 10Nm/7ft.lbs	

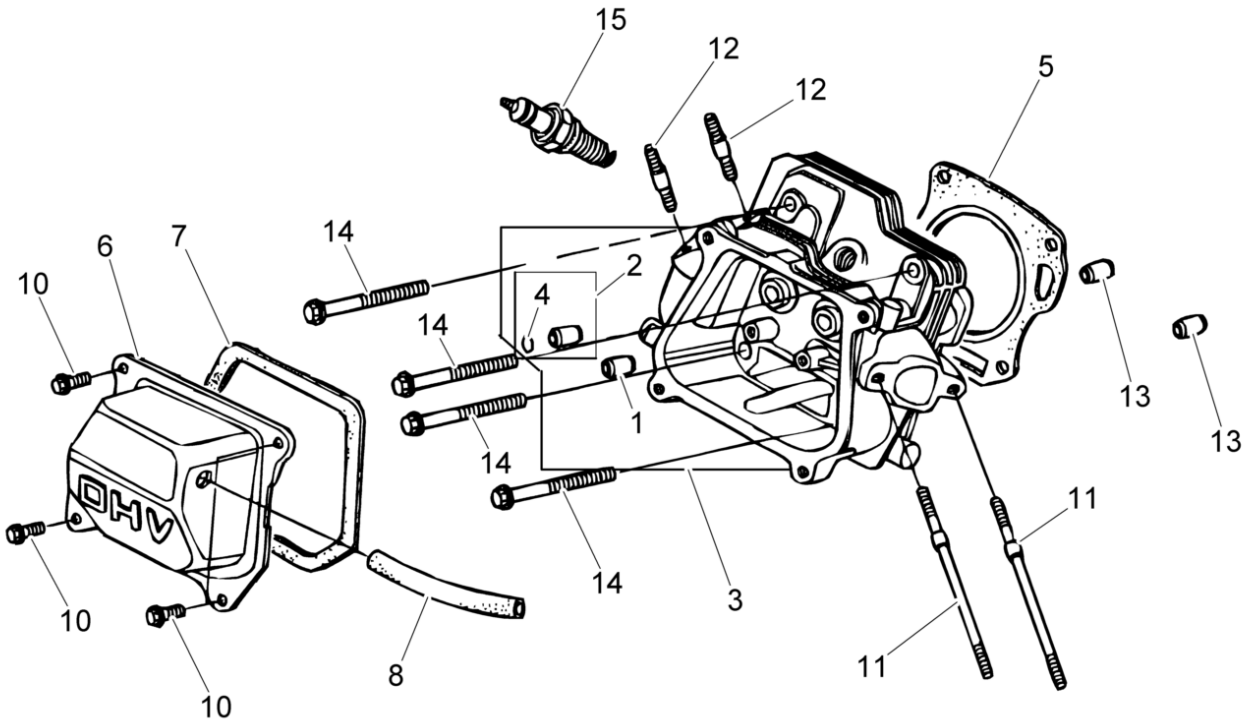

wc_ex0164808001_02

CT36-5A EU

Zylinderkopf
Cylinder head
Culata
Culasse

Pos. Ref.	Artikel Nr. Part No.	Qty.	Unit	Beschreibung Descripcion	Description Description	Abm. Measurem.	Norm Standard
						Drehm. Torque	Schmierstoff Sealant
1	5000070945	1	pc	Ventilführung Guía de válvula	Valve guide Guide de soupape		
2	5000070944	1	pc	Ventilführung Guía de válvula	Valve guide Guide de soupape		
3	5000082002	1	pc	Zylinderkopf Culata	Cylinder head Culasse		
4	5000081744	1	pc	Sicherungsring Anillo de retención	Retaining ring Bague d'arrêt		
5	5000082003	1	pc	Zylinderkopfdichtung Junta de culata del cilindro	Cylinder head gasket Joint de culasse de cylindre		
6	5000070839	1	pc	Zylinderkopfdeckel Tapa del cilindro	Cylinder head cover Couvercle supérieur		
7	5000070942	1	pc	Dichtung Junta	Gasket Joint		
8	5000081761	1	pc	Entlüftungsrohr Tubo respiradero	Breather tube Tube reniflard		
10	5000053990	4	pc	Schraube Tornillo	Screw Vis	M6 x 12 10Nm/7ft.lbs	
11	5000073263	2	pc	Gewindebolzen Perno prisionero	Stud Boulon	M6 x 109	
12	5000070948	2	pc	Gewindebolzen Perno prisionero	Stud Boulon	M8 x 32	
13	5000070950	2	pc	Passstift Espiga	Dowel pin Cheville		
14	5000071626	4	pc	Schraube Tornillo	Screw Vis	M8 x 60	
15	5000150914	1	pc	Zündkerze Bujía	Spark plug Bougie		

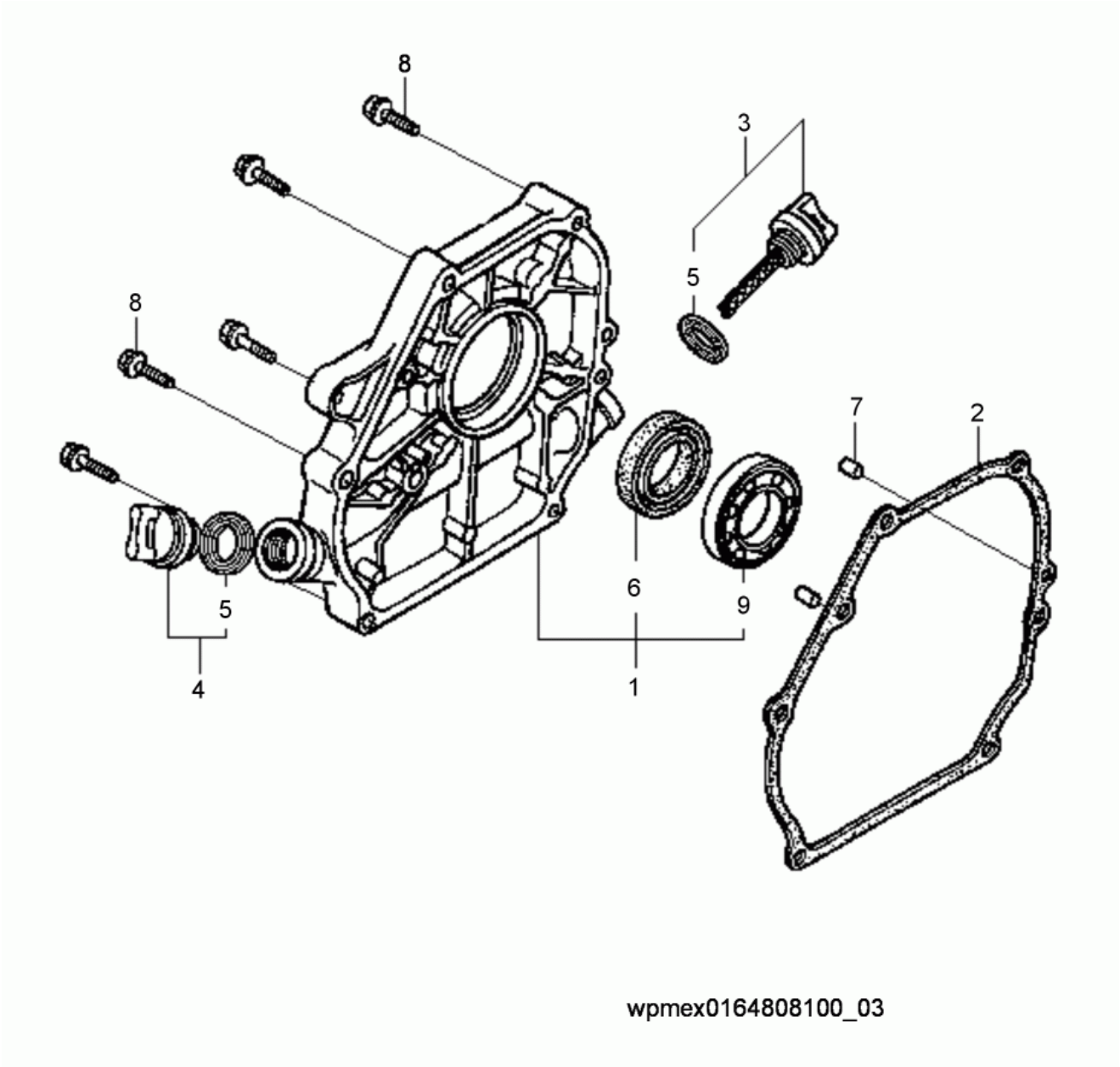

wpmex0164808100_03

CT36-5A EU

Kurbelgehäusedeckel
Crankcase cover
Tapa del cárter
Couvercle de carter

Pos. Ref.	Artikel Nr. Part No.	Qty.	Unit	Beschreibung Descripcion	Description Description	Abm. Measurem.	Norm Standard
						Drehm. Torque	Schmierstoff Sealant
1	5000081991	1	pc	Deckel Tapa	Cover Couvercle		
2	5000082000	1	pc	Dichtung Junta	Gasket Joint		
3	5000162645	1	pc	Peilstab Kpl. Indicador del nivel de aceite compl.	Dipstick assembly Réglette-jauge compl.		
4	5000162646	1	pc	Kappe-Ölfüller Llenador de aceite	Oil filler cap Remplisseur d'huile		
5	5000162647	2	pc	Dichtung Junta de estanqueidad	Gasket Garniture		
6	5000053983	1	pc	Wellendichtring Sello del eje	Shaft seal Bague d'étanchéité	25 x 41 x 6	
7	5000053995	2	pc	Passstift Espiga	Dowel pin Cheville	A8 x 14	
8	5000071630	6	pc	Schraube Tornillo	Screw Vis	M8 x 32 25Nm/18ft.lbs	
9	5000217465	1	pc	Kugellager Rodamiento a bolas	Ball bearing Roulement rainuré à billes		

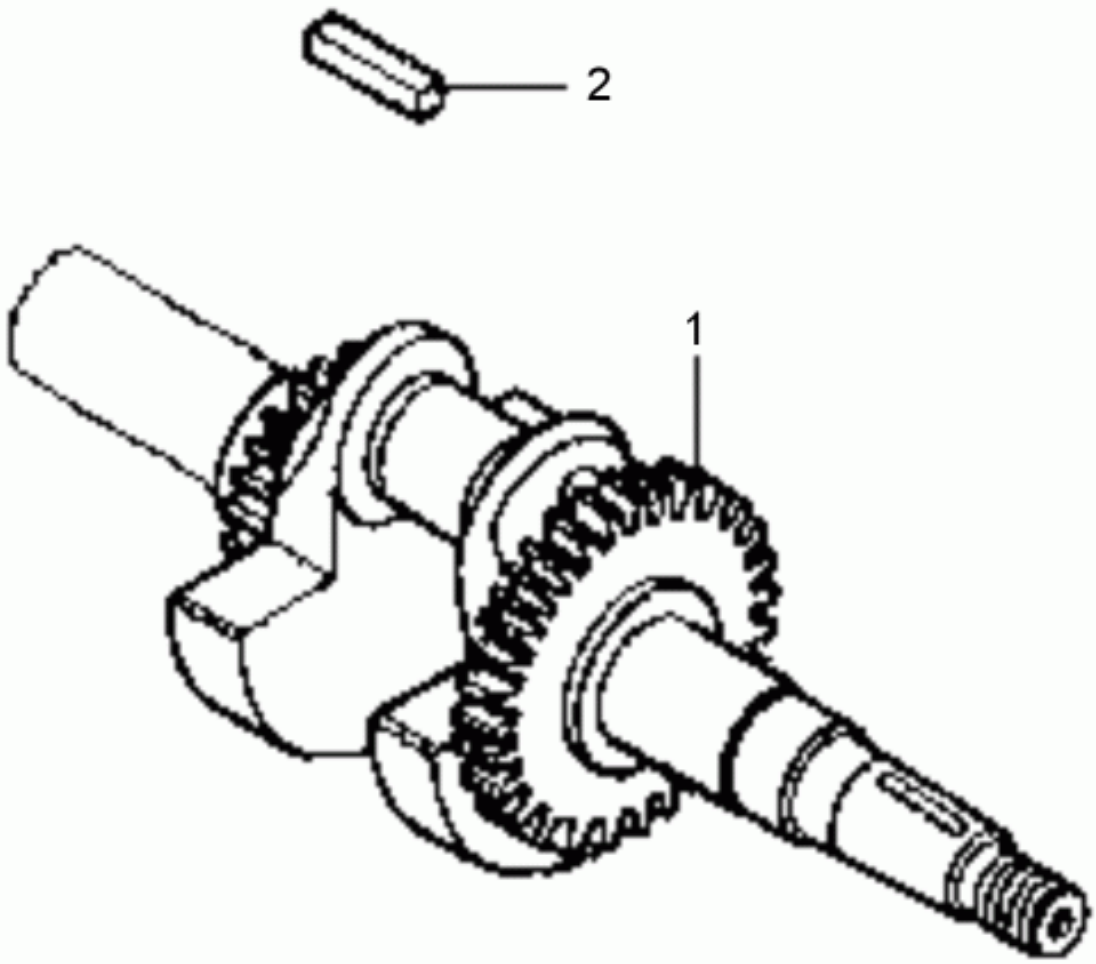

wpmex0164808100_04

CT36-5A EU

Kurbelwelle
Crankshaft
Cigueñal
Vilebrequin

Pos. Ref.	Artikel Nr. Part No.	Qty.	Unit	Beschreibung Descripcion	Description Description	Abm. Measurem.	Norm Standard
						Drehm. Torque	Schmierstoff Sealant
1	5000210441	1	pc	Kurbelwelle Cigueñal	Crankshaft Vilebrequin		
2	5000070999	1	pc	Passfeder Chaveta	Fitting key Clavette	4,78 x 38	

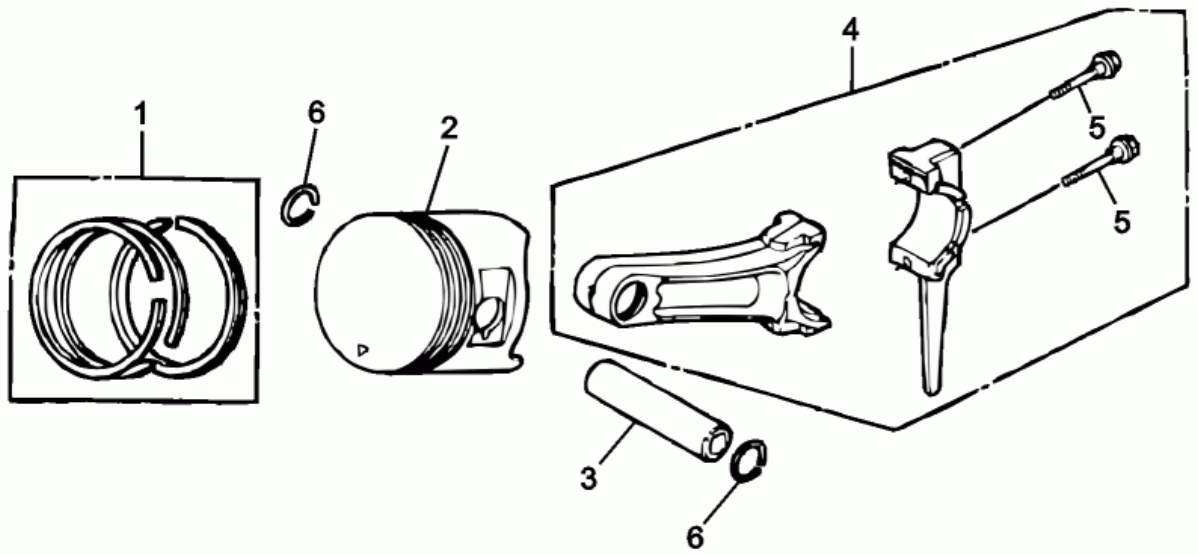

wc_ex0160994001_05

Pos. Ref.	Artikel Nr. Part No.	Qty.	Unit	Beschreibung Descripcion	Description Description	Abm. Measurem.	Norm Standard
						Drehm. Torque	Schmierstoff Sealant
1	5000213332	1	pc	Kolbenringsatz Juego de anillos	Piston ring set Jeu de segments		
2	5000213337	1	pc	Kolben Pistón	Piston Piston		
3	5000071648	1	pc	Kolbenbolzen Pasador de pistón	Piston pin Axe de piston		
4	5000071647	1	pc	Pleuel Biela	Connecting rod Bielle		
5	5000071007	2	pc	Schraube Tornillo	Screw Vis	M7 x 35	
6	5000081994	2	pc	Drahtsprengring Anillo de retención	Retaining ring Anneau de retenue		

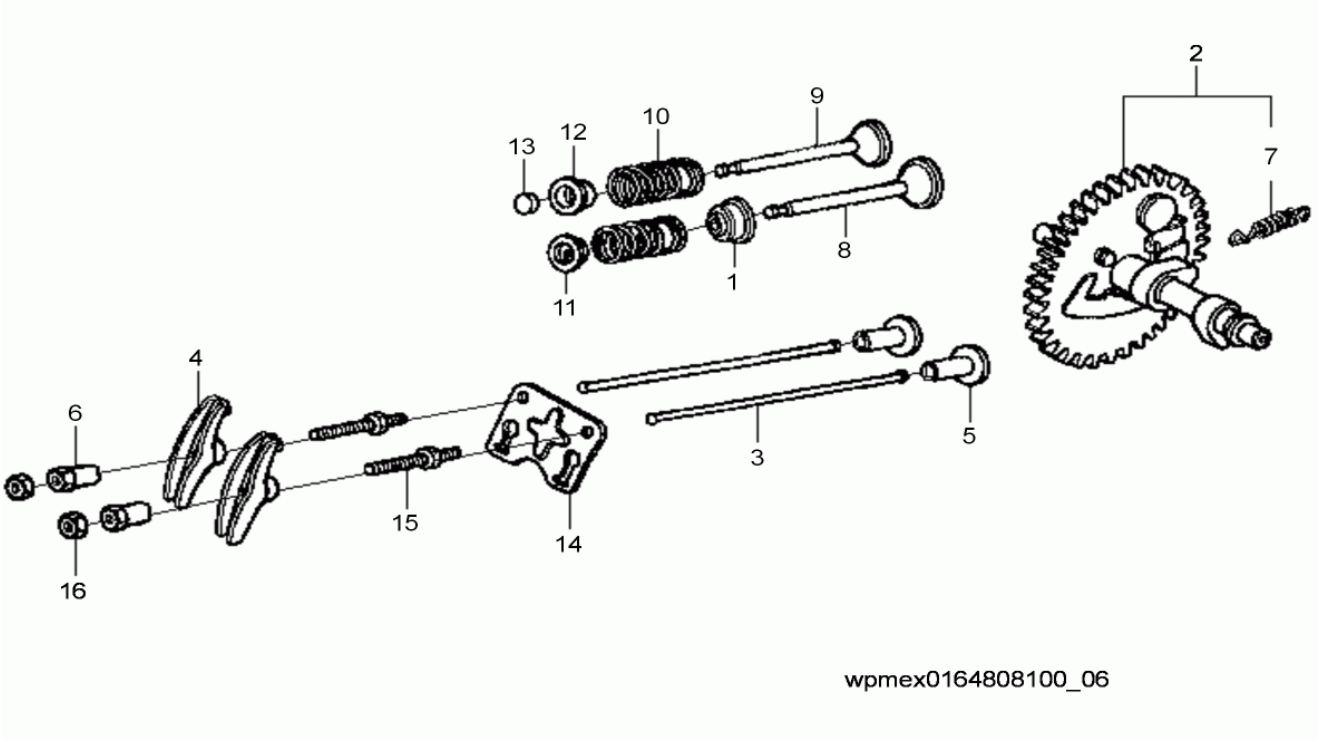
2
9
10
12
13
7
8
1
11
4
6
5
3
15
14
16
wpmex0164808100_06

CT36-5A EU

Nockenwelle
Camshaft
Arbol de levas
Arbre à cames

Pos. Ref.	Artikel Nr. Part No.	Qty.	Unit	Beschreibung Descripcion	Description Description	Abm. Measurem.	Norm Standard
						Drehm. Torque	Schmierstoff Sealant
1	5000162615	1	pc	Dichtung Junta de estanqueidad	Gasket Garniture		
2	5000073266	1	pc	Nockenwelle Arbol de levas	Camshaft Arbre à cames		
3	5000071637	2	pc	Stoßstange Levantaválvula	Push rod (valve lifter) Poussoir de soupape		
4	5000070986	2	pc	Kipphebel Balancín	Rocker arm Culbuteur		
5	5000070990	2	pc	Ventilstößel Levantaválvula	Valve tappet Poussoir		
6	5000070985	2	pc	Einstellmutter Espaciador	Rocker arm pivot Pivot		
7	5000151028	1	pc	Feder Resorte	Spring Ressort		
8	5000082005	1	pc	Einlassventil Válvula de admisión	Intake valve Soupape d'admission		
9	5000082006	1	pc	Auslaßventil Válvula de escape	Exhaust valve Soupape d'échappement		
10	5000081760	2	pc	Feder Resorte	Spring Ressort		
11	5000070996	1	pc	Halter Soporte	Holder Attache		
12	5000070997	1	pc	Federteller Soporte	Spring holder Support		
13	5000070998	1	pc	Ventilkappe Tapa-válvula	Rotator valve cap Couvercle de soupape		
14	5000073265	1	pc	Platte Placa	Plate Plaque		
15	5000072778	2	pc	Gewindebolzen Perno prisionero	Stud Boulon	8	
16	5000070984	2	pc	Sechskantmutter Contratuerca	Locknut Contre-écrou	1/4-28in	

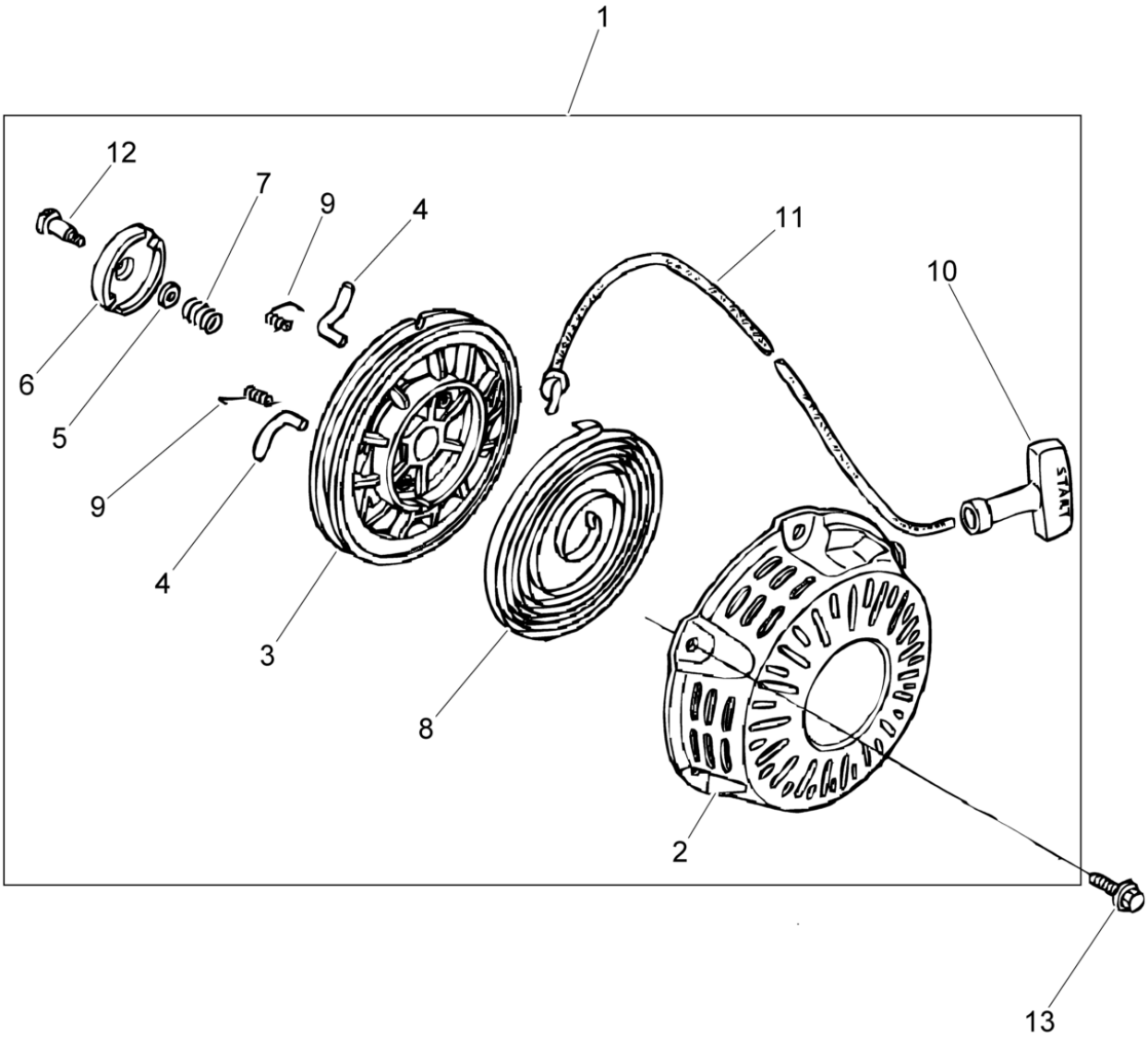
1
12
7
9
4
11
10
6
5
9
4
3
8
2
13
START

CT36-5A EU

Starter Kpl.
Starter cpl.
Arrancador compl.
Démarreur compl.

Pos. Ref.	Artikel Nr. Part No.	Qty.	Unit	Beschreibung Descripcion	Description Description	Abm. Measurem.	Norm Standard
						Drehm. Torque	Schmierstoff Sealant
1	5000160524	1	pc	Reversierstarter Kpl. Starter reversible cpl.	Rewind starter cpl. Lanceur cpl.		
2	5000110768	1	pc	Startergehäuse Caja del arrancador	Starter housing Carter de démarreur		
3	5000160746	1	pc	Seilscheibe Polea	Pulley Poulie		
4	5000160527	2	pc	Ratsche Trinquete	Ratchet Cliquet		
5	5000160748	1	pc	Reibplatte Placa de fricción	Friction plate Plaque à friction		
6	5000160745	1	pc	Führung Guía	Guide Guide		
7	5000160747	1	pc	Reibfeder Resorte de fricción	Friction spring Ressort à friction		
8	5000081777	1	pc	Feder Resorte	Spring Ressort		
9	5000207990	2	pc	Schenkelfeder Resorte	Spring Ressort		
10	5000081780	1	pc	Startergriff Empuñadura del arranque	Starter handle Poignée du lanceur		
11	5000081781	1	pc	Starterseil Cuerda	Rope Corde		
12	5000207991	1	pc	Schraube Tornillo	Screw Vis		
13	5000158458	3	pc	Flanschbolzen Tornillo de perno	Flange bolt Vis de boulon	6 x 10	

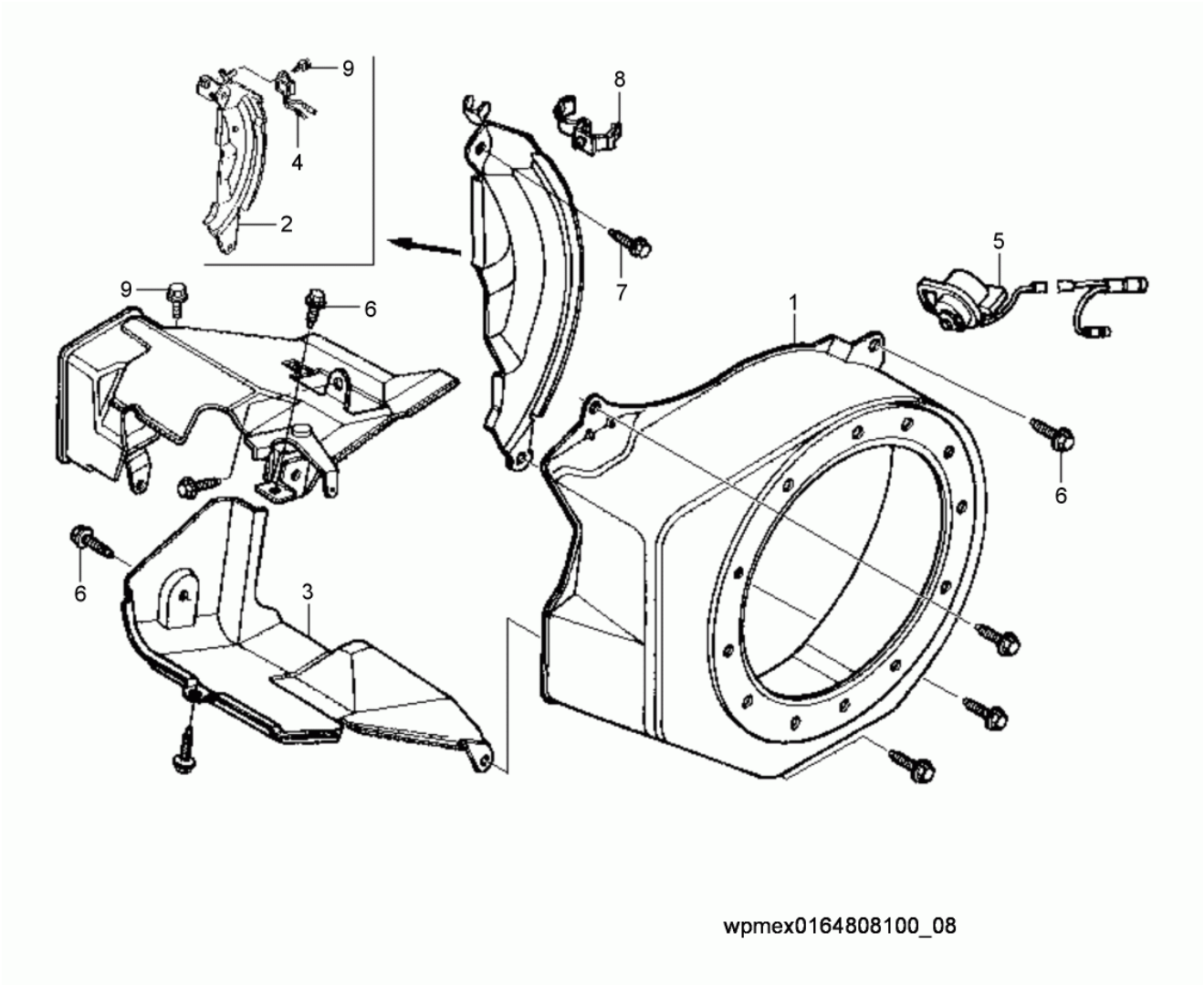
9
4
2
8
7
5
9
6
1
6
6
3
wpmex0164808100_08

CT36-5A EU

Lüftergehäuse
Blower housing
Cubierta
Bouclier

Pos. Ref.	Artikel Nr. Part No.	Qty.	Unit	Beschreibung Descripcion	Description Description	Abm. Measurem.	Norm Standard
						Drehm. Torque	Schmierstoff Sealant
1	5000110766	1	pc	Gehäuse Carcasa	Housing Carter		
2	5000151699	1	pc	Seitenplatte Placa lateral	Side plate Plaque latérale		
3	5000082015	1	pc	Luftleitblech Cubierta	Duct Canal d'air		
4	5000125834	1	pc	Elektronikfilter Filtro	Filter Filtre		
5	5000162682	1	pc	Schalter Kpl. Interruptor compl.	Switch assembly Interrupteur compl.		
6	5000053990	6	pc	Schraube Tornillo	Screw Vis	M6 x 12 10Nm/7ft.lbs	
7	5000071055	1	pc	Schraube Tornillo	Screw Vis	M6 x 20 10Nm/7ft.lbs	
8	5000151700	1	pc	Schelle Abrazadera	Clamp Attache		
9	5000081750	1	pc	Schraube Tornillo	Screw Vis	M6 x 8	

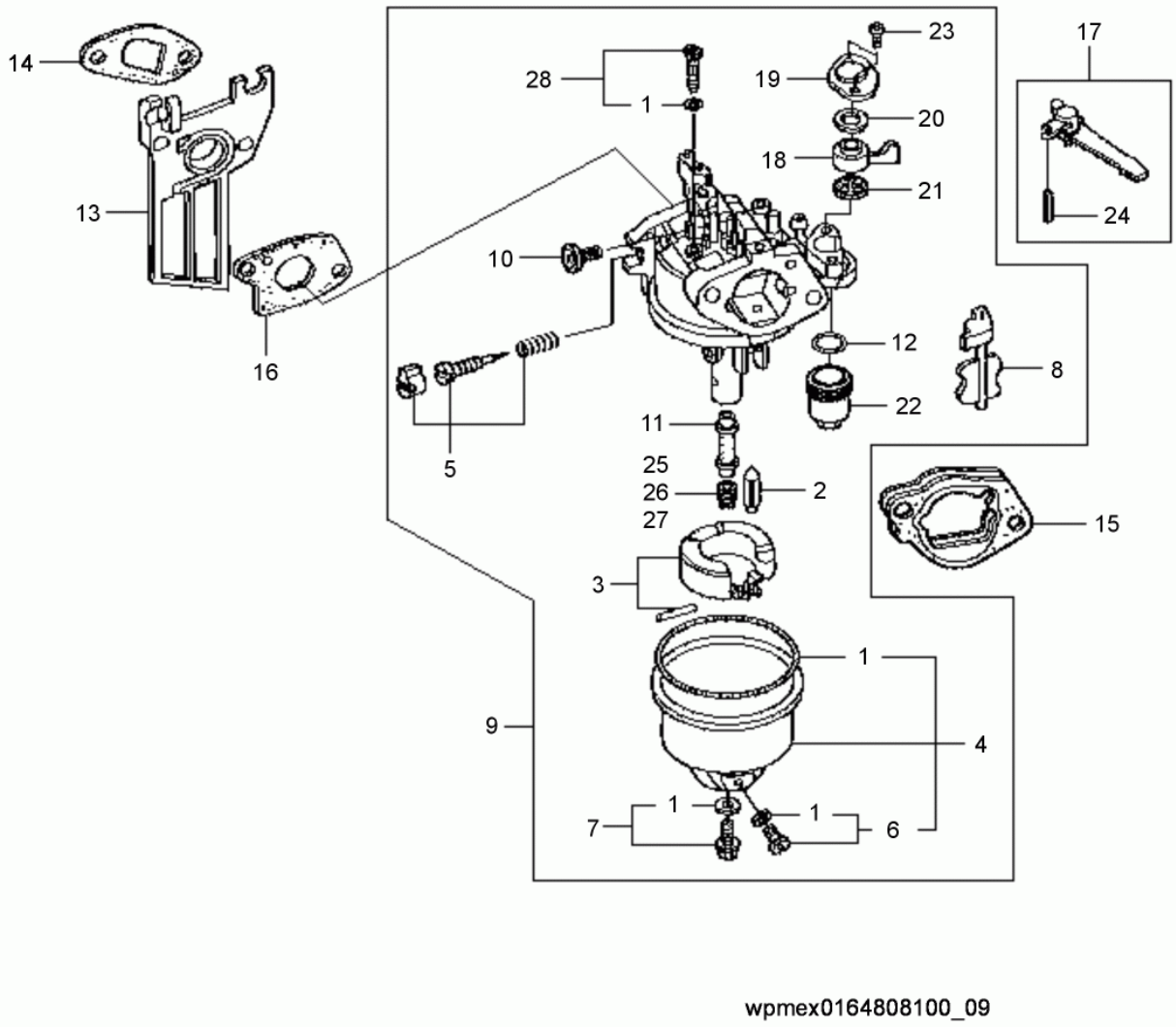
14
13
16
28
1
23
19
20
18
21
17
24
10
12
8
22
11
5
25
26
2
27
15
3
1
9
4
1
1
7
6
wpmex0164808100_09

CT36-5A EU

Vergaser
Carburetor
Carburador
Carburateur

Pos. Ref.	Artikel Nr. Part No.	Qty.	Unit	Beschreibung Descripcion	Description Description	Abm. Measurem.	Norm Standard
						Drehm. Torque	Schmierstoff Sealant
1	5000072781	1	pc	Dichtungssatz Juego de juntas	Set-gaskets Jeu de joints		
2	5000071022	1	pc	Schwimmernadel Kpl. Válvula de flotador	Set-float valve Pointeau du carburateur		
3	5000209764	1	pc	Schwimmer Kpl. Juego de flotador	Set-carburetor float Jeu de flotteur		
4	5000081745	1	pc	Schwimmergehäuse Cámara de flotador	Float housing Cuve à niveau constant		
5	5000089286	1	pc	Gewindestift Tornillo	Setscrew Vis		
6	5000073273	1	pc	Schraube Mit Scheibe Tornillo con arandela	Screw w/washer Vis avec rondelle		
7	5000071021	1	pc	Schraube Mit Scheibe Tornillo con arandela	Screw w/washer Vis avec rondelle		
8	5000071025	1	pc	Chokesatz Juego de estrangulador	Set-engine choke Jeu d'étrangleur		
9	5000210395	1	pc	Vergaser Kpl. Carburador cpl.	Carburetor cpl. Carburateur cpl.		
10	5000071018	1	pc	Anschlagschraube Tornillo de tope	Throttle stop screw Vis		
11	5000110588	1	pc	Hauptdüse Chicler principal	Main jet Gicleur principal		
12	5000071024	1	pc	Dichtung Junta	Gasket Joint		
13	5000071670	1	pc	Isolator Aislador	Insulator Isolant		
14	5000082009	1	pc	Dichtung Junta	Gasket Joint		
15	5000071015	1	pc	Distanzstück Espaciador	Spacer Pièce d'écartement		
16	5000081762	1	pc	Dichtung Junta	Gasket Joint		
17	5000071013	1	pc	Chokehebel Palanca estranguladora	Choke control lever Levier d'étrangleur		
18	5000150266	1	pc	Kraftstoffhahn Palanca	Fuel valve lever Levier		
19	5000073269	1	pc	Platte Placa	Plate Plaque		
20	5000073270	1	pc	Federscheibe Arandela elástica	Spring washer Rondelle à ressort		
21	5000073272	1	pc	Dichtung Junta	Gasket Joint		
22	5000071023	1	pc	Kraftstoffilter Filtro de combustible	Fuel filter Filtre à carburant		
23	5000156674	2	pc	Schraube Tornillo	Screw Vis	M3x6	
24	5000071014	1	pc	Stift Pasador	Pin Goupille	2 x 12	
25	5000151041	1	pc	Hauptduese Chicler principal	Main jet Gicleur principal	65	
26	5000151042	1	pc	Hauptdüse Chicler principal	Main jet Gicleur principal	68	
27	5000151698	1	pc	Hauptdüse Gicleur principal	Main jet Gicleur prinzipal	70	
28	5000071016	1	pc	Leerlaufdüse Chicler ralenti	Pilot jet Gicleur de ralenti	35	

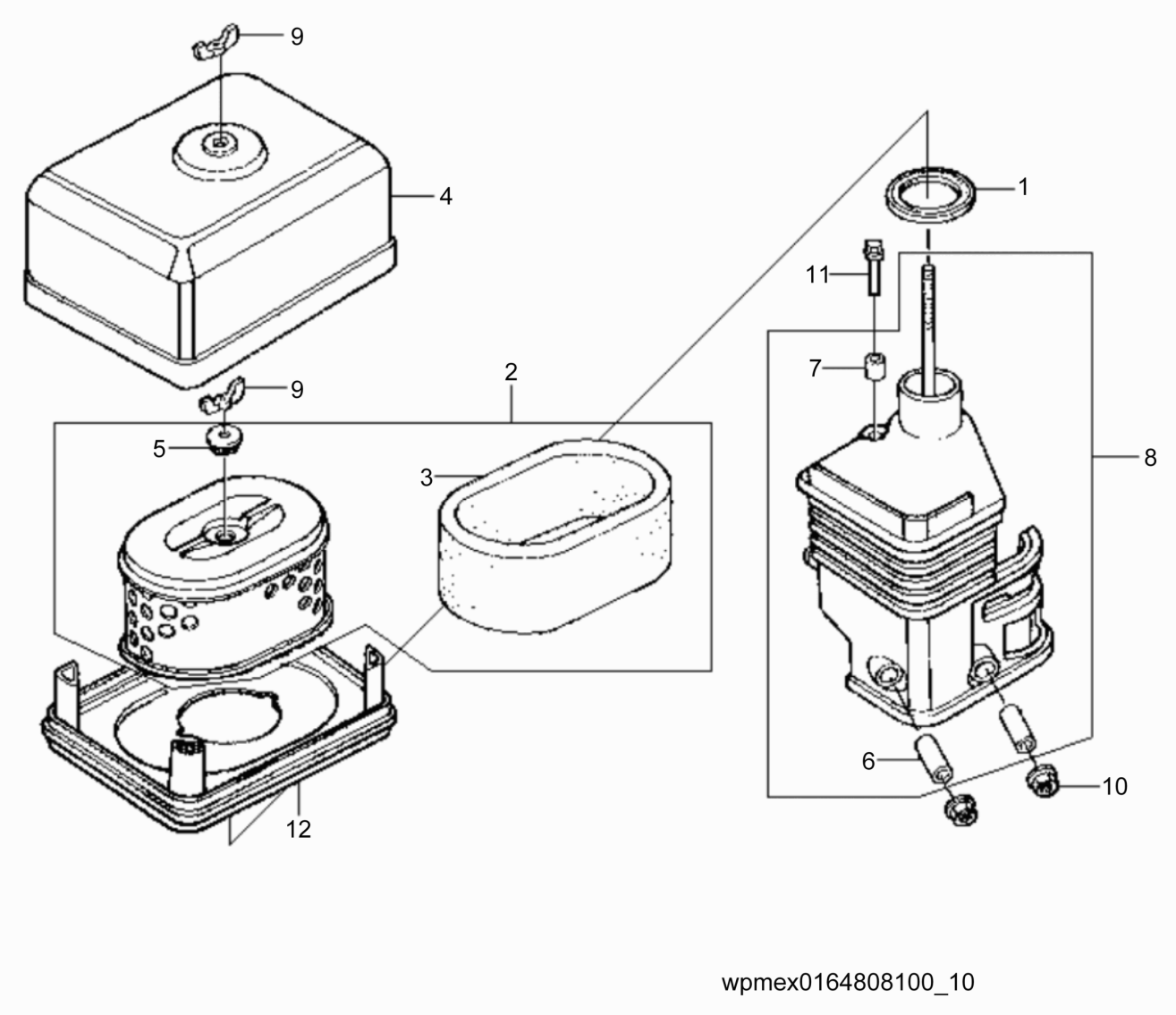

wpmex0164808100_10

CT36-5A EU

Luftfilter
Air cleaner
Filtro del aire
Filtre à air

Pos. Ref.	Artikel Nr. Part No.	Qty.	Unit	Beschreibung Descripcion	Description Description	Abm. Measurem.	Norm Standard
						Drehm. Torque	Schmierstoff Sealant
1	5000071032	1	pc	Dichtung Junta	Gasket Joint		
2	5000217458	1	pc	Luftfiltereinsatz Kpl. Inserto para filtro de aire cpl.	Air filter insert cpl. Garniture filtre à aire cpl.		
3	5000076944	1	pc	Vorfilter Elemento del filtro	Prefilter element Elément du filtre		
4	5000071620	1	pc	Filterdeckel Tapa	Cover Couvercle		
5	5000072343	1	pc	Tülle Ojal	Grommet Passe-fil		
6	5000081746	2	pc	Hülse Collar	Sleeve Douille		
7	5000071035	1	pc	Hülse Manguito	Sleeve Douille		
8	5000081993	1	pc	Filterkonsole Consola	Air cleaner mount Console		
9	5000071621	1	pc	Flügelmutter Tuerca mariposa	Wing nut Ecrou papillon	M6	
10	5000071056	2	pc	Mutter Tuerca	Nut Ecrou	M6	
11	5000107064	1	pc	Schraube Tornillo	Screw Vis	M6 x 20	
12	5000076603	1	pc	Filterhalter Soporte de filtro	Filter holder Logement de filtre		

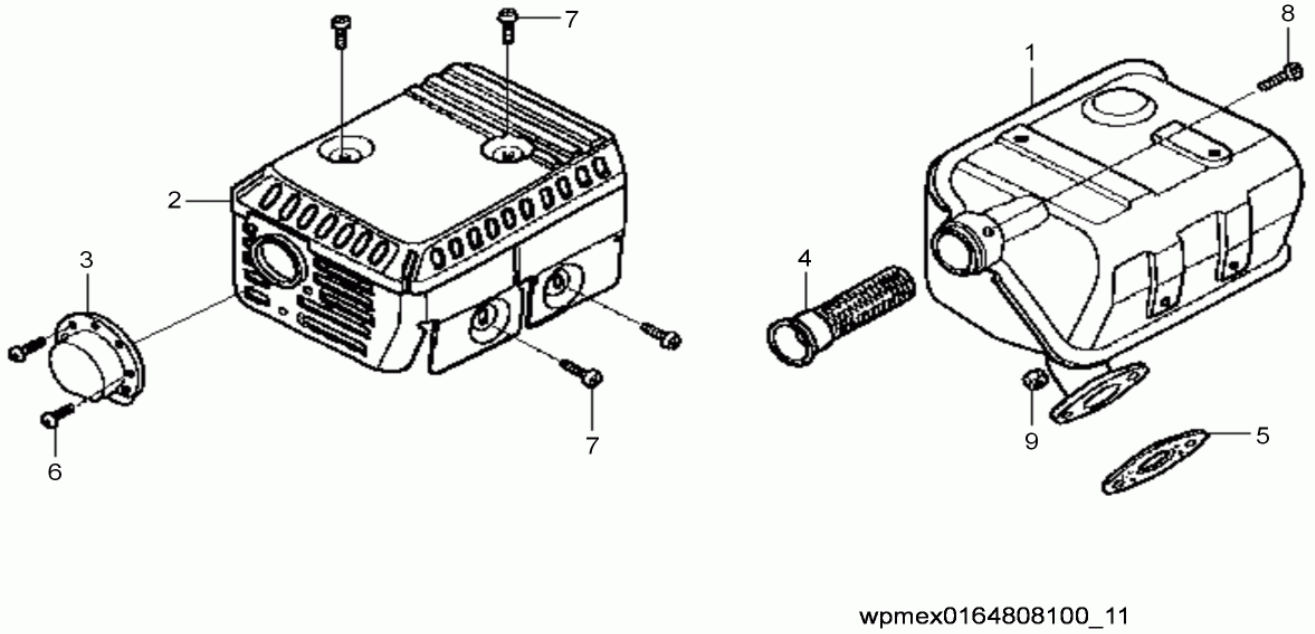

wpmex0164808100_11

CT36-5A EU

Auspufftopf
Muffler
Silenciador
Pot d'échappement

Pos. Ref.	Artikel Nr. Part No.	Qty.	Unit	Beschreibung Descripcion	Description Description	Abm. Measurem.	Norm Standard
						Drehm. Torque	Schmierstoff Sealant
1	5000081765	1	pc	Auspufftopf Silenciador	Muffler Pot d'echappement		
2	5000081767	1	pc	Berührungsschutz Protector	Guard Protecteur		
3	5000081756	1	pc	Aufpuffleitblech Deflector de escape	Exhaust baffle Déflecteur d'échappement		
4	5000071075	1	pc	Funkenfänger Parachispas	Spark arrester Pare-étincelles		
5	5000081768	1	pc	Dichtung Junta	Gasket Joint		
6	5000209783	2	pc	Schneidschraube Tornillo autorroscante	Self-tapping screw Vis autotaraudeuse	4 x 8	
7	5000071070	4	pc	Schraube Tornillo	Screw Vis	M5 x 8	
8	5000150916	1	pc	Schraube Tornillo	Screw Vis	M4x6	
9	5000071076	2	pc	Mutter Tuerca	Nut Ecrou	M8	

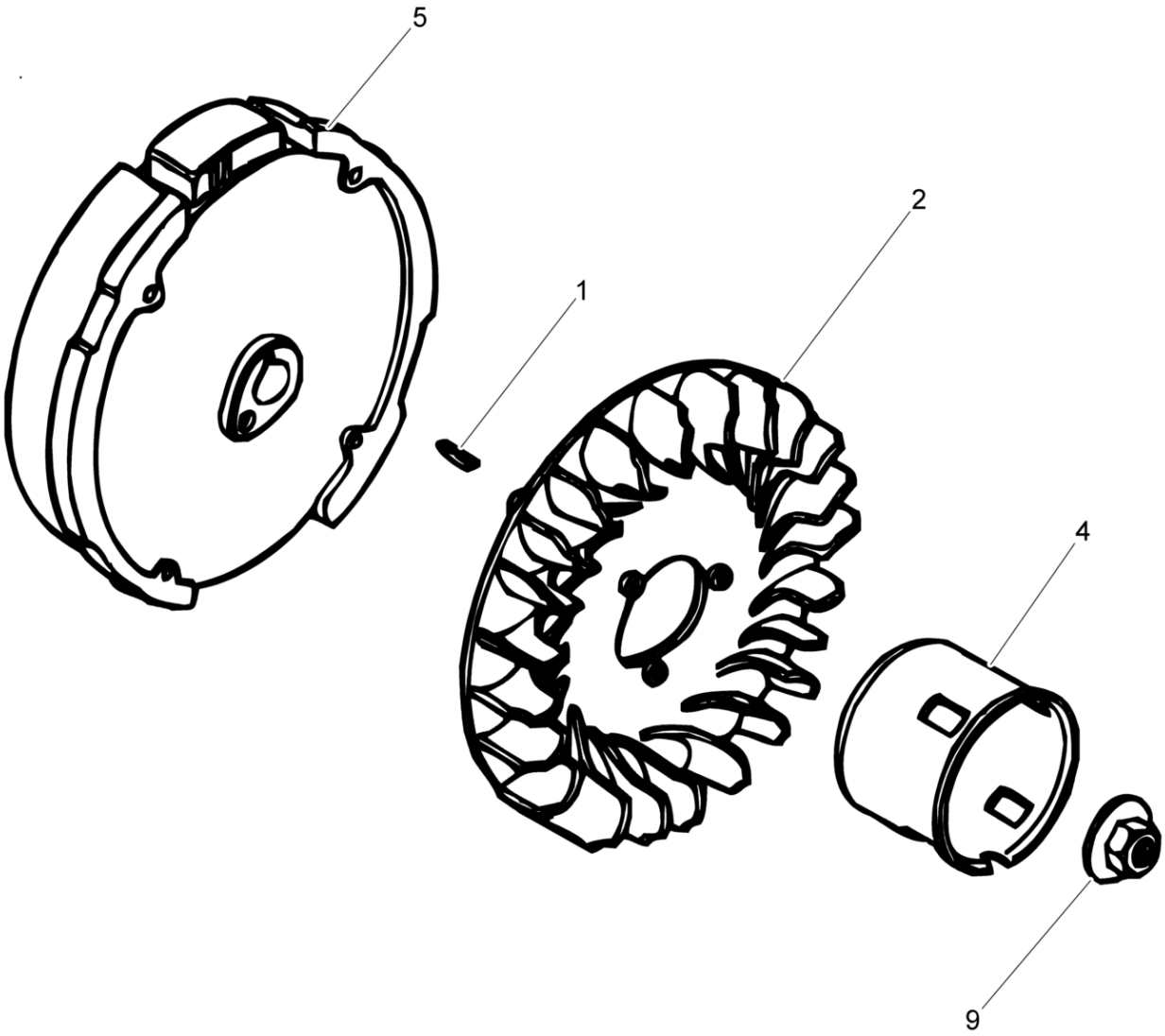

wc_ex0164808001_11

CT36-5A EU

Schwungrad
Flywheel
Volante
Volant

Pos. Ref.	Artikel Nr. Part No.	Qty.	Unit	Beschreibung Descripcion	Description Description	Abm. Measurem.	Norm Standard
						Drehm. Torque	Schmierstoff Sealant
1	5000068967	1	pc	Keil Chaveta woodruff	Woodruff key Clavette woodruff	25 x 18	
2	5000071652	1	pc	Lüfterrad Ventilador	Fan Ventilateur		
4	5000210396	1	pc	Seilscheibe Polea	Pulley Poulie		
9	5000162686	1	pc	Mutter Tuerca	Nut Écrou	M14	

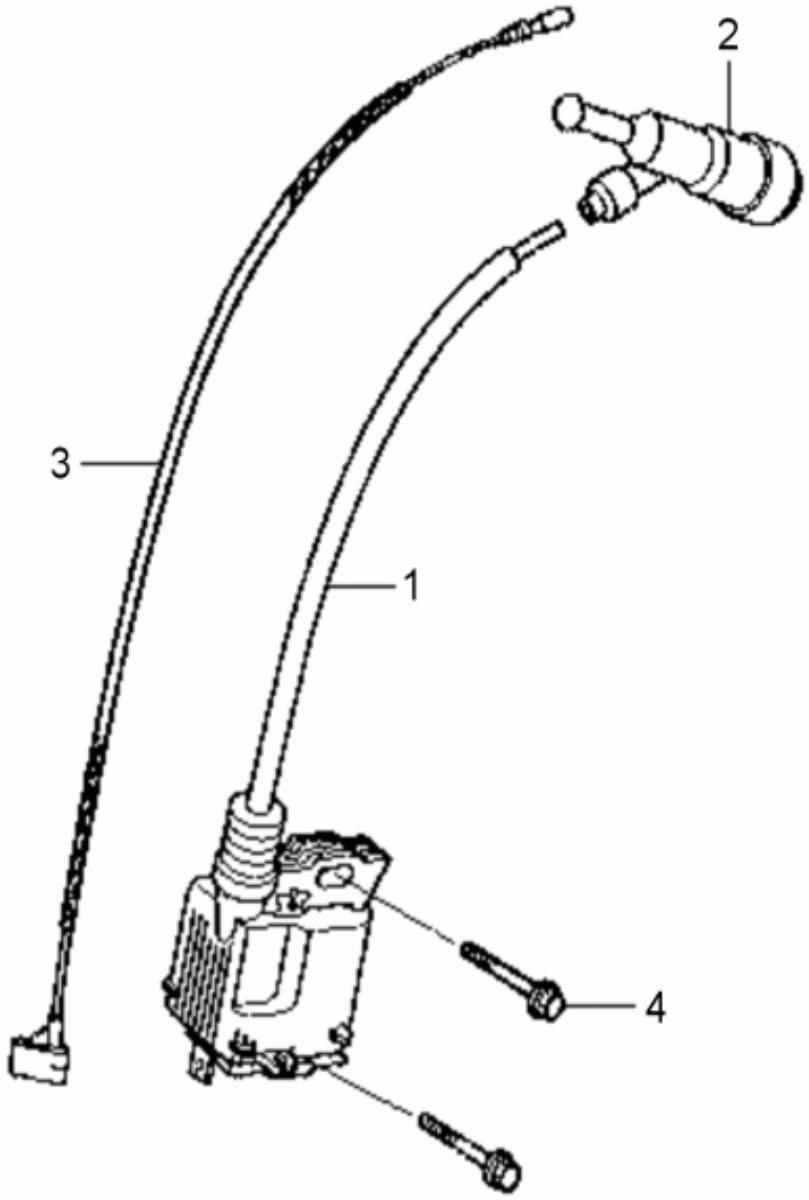

wpmex0164808100_13

CT36-5A EU

Zündspule
Ignition coil
Bobina de encendido
Bobine d'allumage

Pos. Ref.	Artikel Nr. Part No.	Qty.	Unit	Beschreibung Descripcion	Description Description	Abm. Measurem.	Norm Standard
						Drehm. Torque	Schmierstoff Sealant
1	5000162679	1	pc	Zündspule Bobina de encendido	Ignition coil Bobine d'allumage		
2	5000162680	1	pc	Zündkerzenstecker Enchufe de bujía	Spark plug terminal cap Porte bougies		
3	5000081663	1	pc	Kurzschlusskabel Cable de cortocircuito	Short circuit cable Câble courti-circuit		
4	5000081737	2	pc	Schraube Tornillo	Screw Vis	M6 x 25	

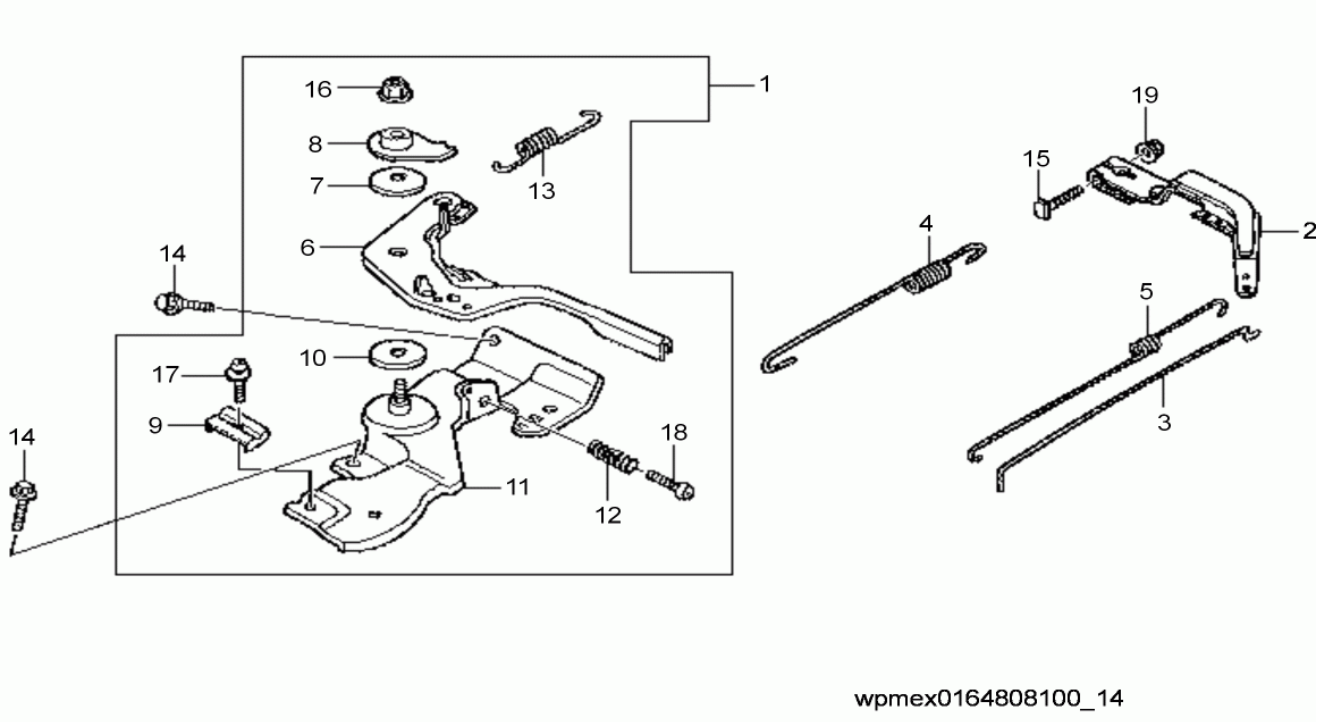

wpmex0164808100_14

CT36-5A EU

Gasregler
Throttle control
Acelerador
Commande des gaz

Pos. Ref.	Artikel Nr. Part No.	Qty.	Unit	Beschreibung Descripcion	Description Description	Abm. Measurem.	Norm Standard
						Drehm. Torque	Schmierstoff Sealant
1	5000082010	1	pc	Satz-Regler Juego de regulador	Governor set Jeu de régulateur		
2	5000081742	1	pc	Regulierhebel Palanca de regulador	Governor lever Levier régulateur		
3	5000071663	1	pc	Stange Varilla	Rod Tringle		
4	5000081992	1	pc	Reglerfeder Resorte del regulador	Governor spring Ressort régulateur		
5	5000071664	1	pc	Feder Resorte	Spring Ressort		
6	5000082011	1	pc	Hebel Palanca	Lever Levier		
7	5000071058	1	pc	Feder Resorte	Spring Ressort		
8	5000071057	1	pc	Scheibe Arandela	Washer Rondelle		
9	5000071062	1	pc	Klemme Soporte cable	Cable holder Attache		
10	5000071064	1	pc	Distanzstück Espaciador	Spacer Pièce d'écartement		
11	5000082012	1	pc	Konsole Ménsula	Mount Console		
12	5000054088	1	pc	Feder Resorte de ajuste	Adjusting spring Ressort d'ajustage		
13	5000071667	1	pc	Feder Resorte	Spring Ressort		
14	5000053990	2	pc	Schraube Tornillo	Screw Vis	M6 x 12 10Nm/7ft.lbs	
15	5000068966	1	pc	Schraube Tornillo	Screw Vis		
16	5000072782	1	pc	Sicherungsmutter Contratuerca	Locknut Contre-écrou	M6	
17	5000110112	1	pc	Schraube Tornillo	Screw Vis	5 x 16	
18	5000081990	1	pc	Schraube Tornillo	Screw Vis	M5 x 25	
19	5000071056	1	pc	Mutter Tuerca	Nut Ecrou	M6	

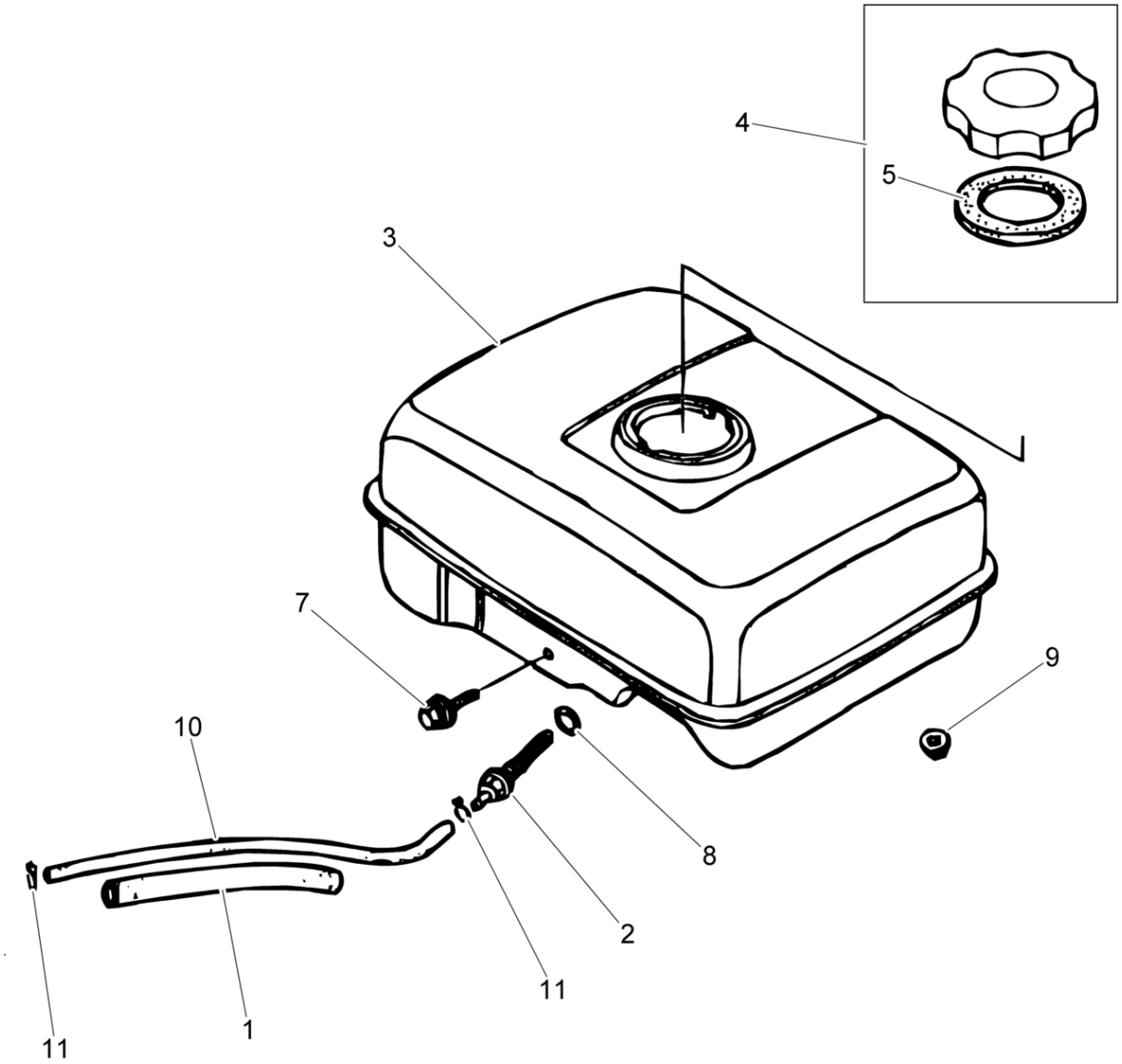

wc_ex0164808001_14

CT36-5A EU

Kraftstofftank Kpl.
Fuel tank cpl.
Depósito de combustible compl.
Réservoir de carburant compl.

Pos. Ref.	Artikel Nr. Part No.	Qty.	Unit	Beschreibung Descripcion	Description Description	Abm. Measurem.	Norm Standard
						Drehm. Torque	Schmierstoff Sealant
1	5000081764	1	pc	Schlauchstück Manguera	Protective hose Tuyau		
2	5000071083	1	pc	Kraftstoffilter Filtro de combustible	Fuel filter Filtre à carburant		
3	5000210442	1	pc	Kraftstofftank Depósito de combustible	Fuel tank Réservoir à essence		
4	5000209769	1	pc	Tankverschluß Tapa del tanque	Fuel tank cap Chapeau de réservoir		
5	5000209770	1	pc	Dichtung Junta de estanqueidad	Gasket Garniture		
7	5000209771	1	pc	Flanschbolzen Tornillo de perno	Flange bolt Vis de boulon	6x29	
8	5000071082	1	pc	O-Ring Anillo-o	O-ring Joint torique	14 x 1,3	
9	5000071056	2	pc	Mutter Tuerca	Nut Ecrou	M6	
10	5000151931	1	pc	Kraftstoffleitung Manguera de combustible	Fuel hose Tuyau de carburant	4,5 x 110	
11	5000054136	2	pc	Schlauchschelle Abrazadera	Hose clamp Agrafe		

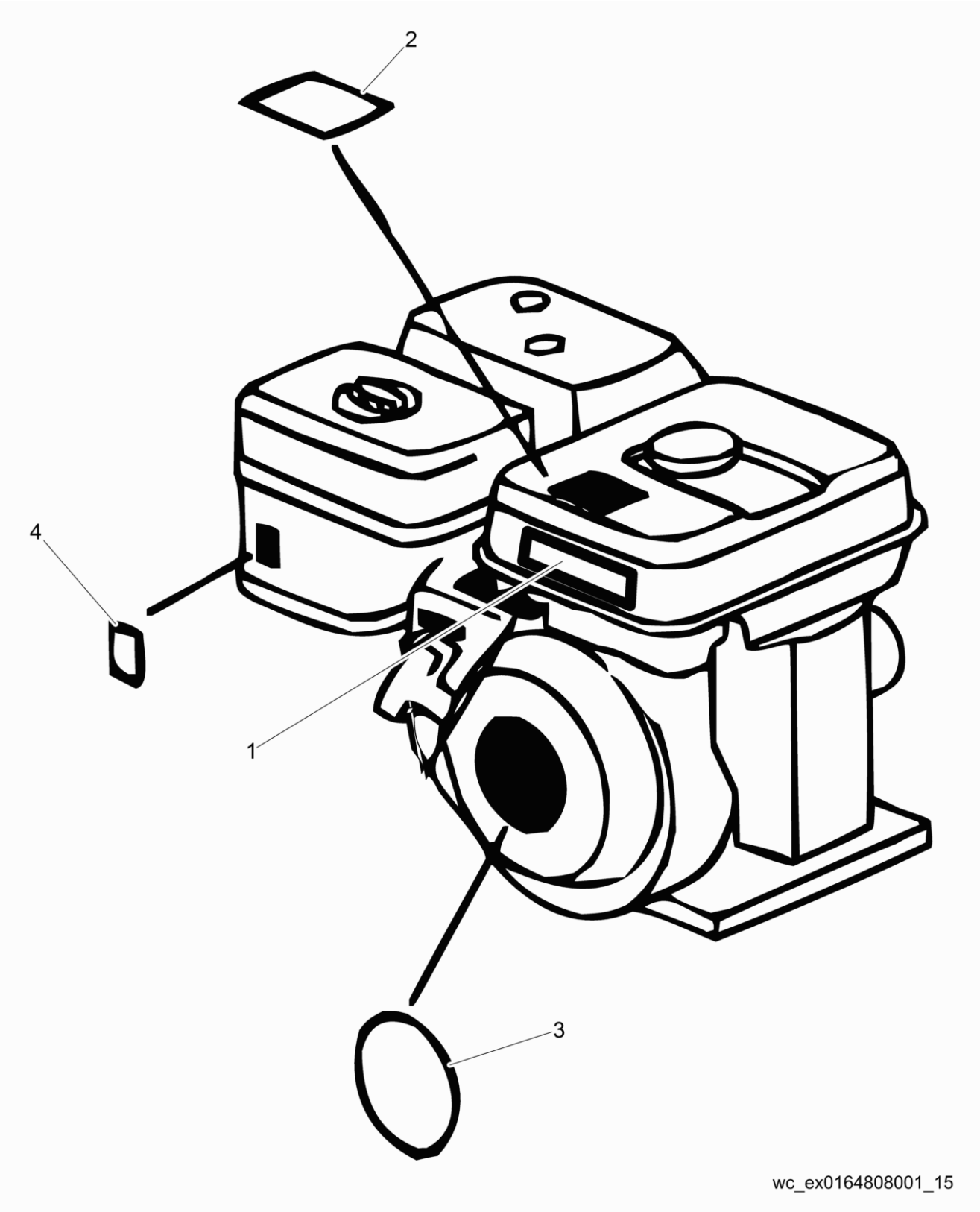
2
4
1
3
wc_ex0164808001_15

CT36-5A EU

Aufkleber
Labels
Calcomanias
Autocollants

Pos. Ref.	Artikel Nr. Part No.	Qty.	Unit	Beschreibung Descripcion	Description Description	Abm. Measurem.	Norm Standard
						Drehm. Torque	Schmierstoff Sealant
1	5000081664	1	pc	Aufkleber Calcomanía	Label Autocollant		
2	5000213385	1	pc	Aufkleber Calcomanias	Labels Autocollants		
3	5000213385	1	pc	Aufkleber Calcomanias	Labels Autocollants		
4	5000081741	1	pc	Aufkleber Calcomanía	Label Autocollant		

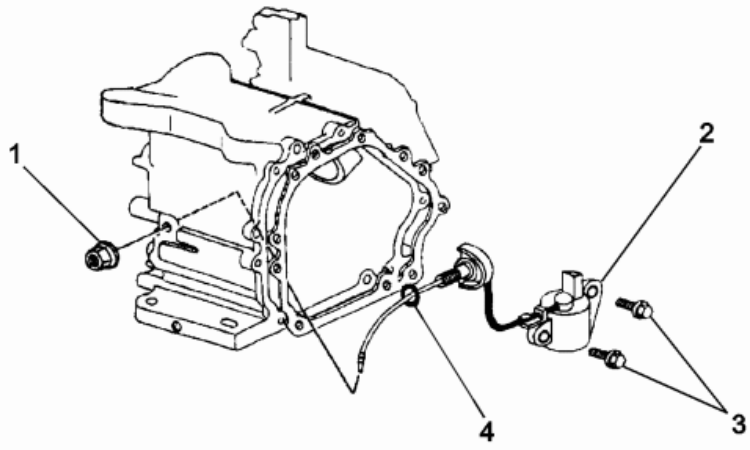

1040SD84

For engine without electric start /
für Motor ohne Elektrostart /
para motor sin arranque eléctrico /
pour moteur sans démarreur électrique

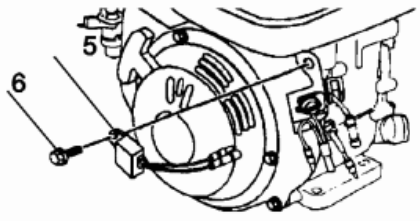

1040SD85

For electric start models /
für Motor mit Elektrostart /
para motor con arranque eléctrico /
pour moteur avec démarreur électrique

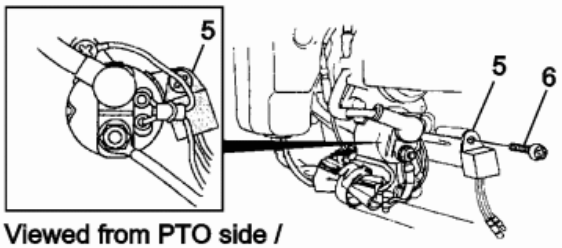

Viewed from PTO side /
von PTO-Seite betrachtet
vista del lado del PTO
vue à partir de la prise de force

1040SD87

CT36-5A EU

Ölstandschalter
Oil level switch
Interruptor del nivel de aceite
Interrupteur de niveau d'huile

Pos. Ref.	Artikel Nr. Part No.	Qty.	Unit	Beschreibung Descripcion	Description Description	Abm. Measurem.	Norm Standard
						Drehm. Torque	Schmierstoff Sealant
1	5000072332	1	pc	Flanschmutter Tuerca de reborde	Flange nut Ecrou de bride	M10	
2	5000072331	1	pc	Ölstandschalter Kpl. Modulo-interruptor	Oil alert switch assy. Module-contacteur		
3	5000072333	2	pc	Schraube Tornillo	Screw Vis	M6 x 12 10Nm/7ft.lbs	
4	5000071082	1	pc	O-Ring Anillo-o	O-ring Joint torique	14 x 1,3	
5	5000125834	1	pc	Elektronikfilter Filtro	Filter Filtre		
6	5000081750	1	pc	Schraube Tornillo	Screw Vis	M6 x 8	

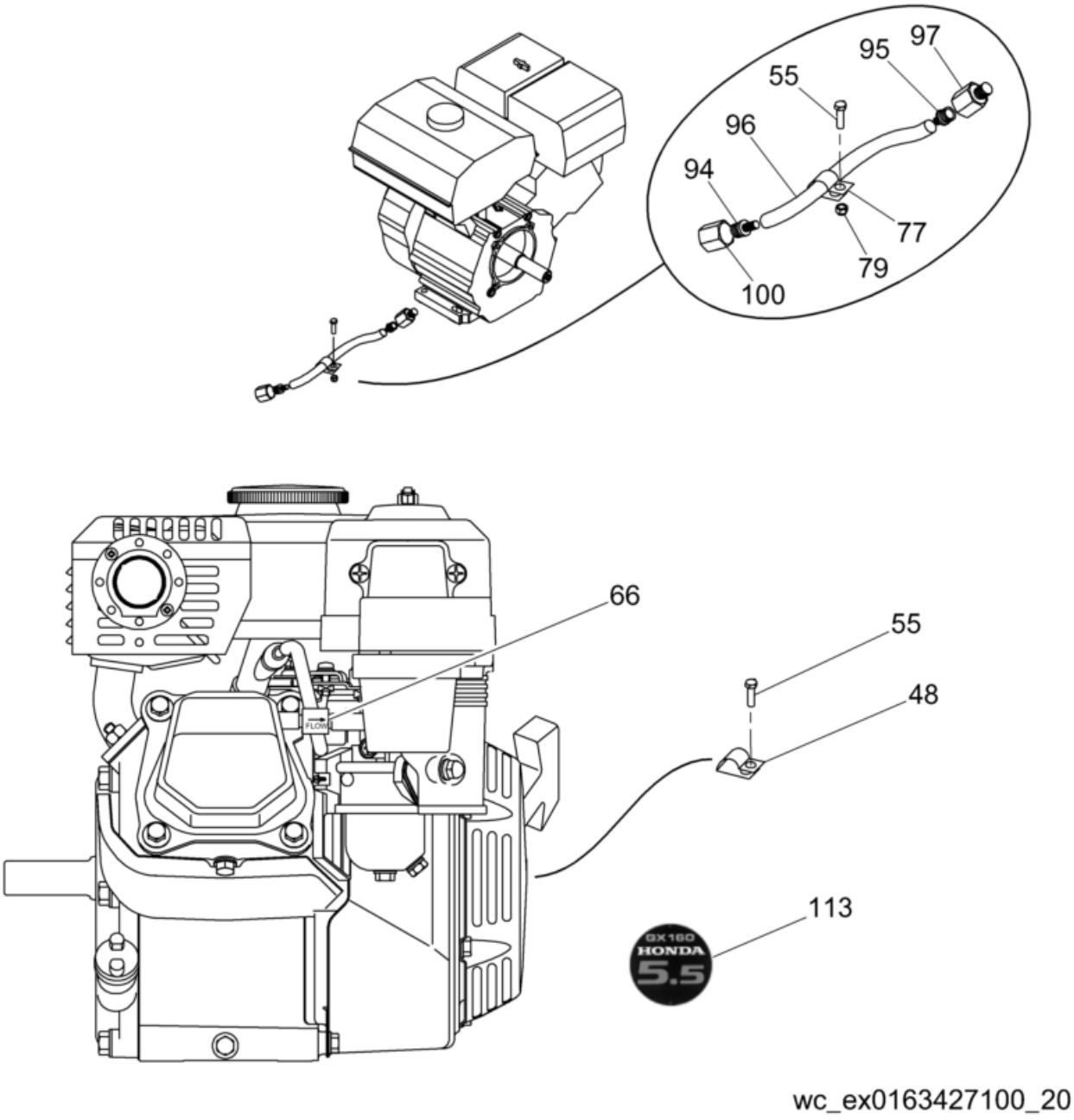

wc_ex0163427100_20

Pos. Ref.	Artikel Nr. Part No.	Qty.	Unit	Beschreibung Descripcion	Description Description	Abm. Measurem.	Norm Standard
						Drehm. Torque	Schmierstoff Sealant
48	5000119983	1	pc	Schelle Abrazadera	Clamp Agrafe	3/8in	
55	5000011457	1	pc	Sechskantschraube Tornillo hexagonal	Hexagonal head cap screw Vis à tête hexagonale	M8 x 25 25Nm/18ft.lbs	
66	5000162953	1	pc	Entlüftungsventil Válvula de ventilación	Breather valve Soupape reniflard	3/8in	
77	5000153746	1	pc	Schelle Abrazadera	Clamp Agrafe		
79	5000010367	1	pc	Sechskantmutter Tuerca hexagonal	Hexagon nut Écrou hexagonal	M8	
94	5000163096	1	pc	Schlauchverschraubung Unión de manguera	Hose fitting Raccord de tuyau	1/8 X 1/4in	
95	5000163097	1	pc	Schlauchverschraubung Unión de manguera	Hose fitting Raccord de tuyau	1/4 X 1/4in	
96	5000163485	1	pc	Ölschlauch Manguera de aceite	Oil hose Tuyau d'huile		
97	5000163487	1	pc	Verschraubung Unión	Fitting Raccord	M10 x 1,25 20Nm/15ft.lbs	
100	5000161279	1	pc	Kappe Tapa	Cap Capuchon	1/4-18 NPTF	

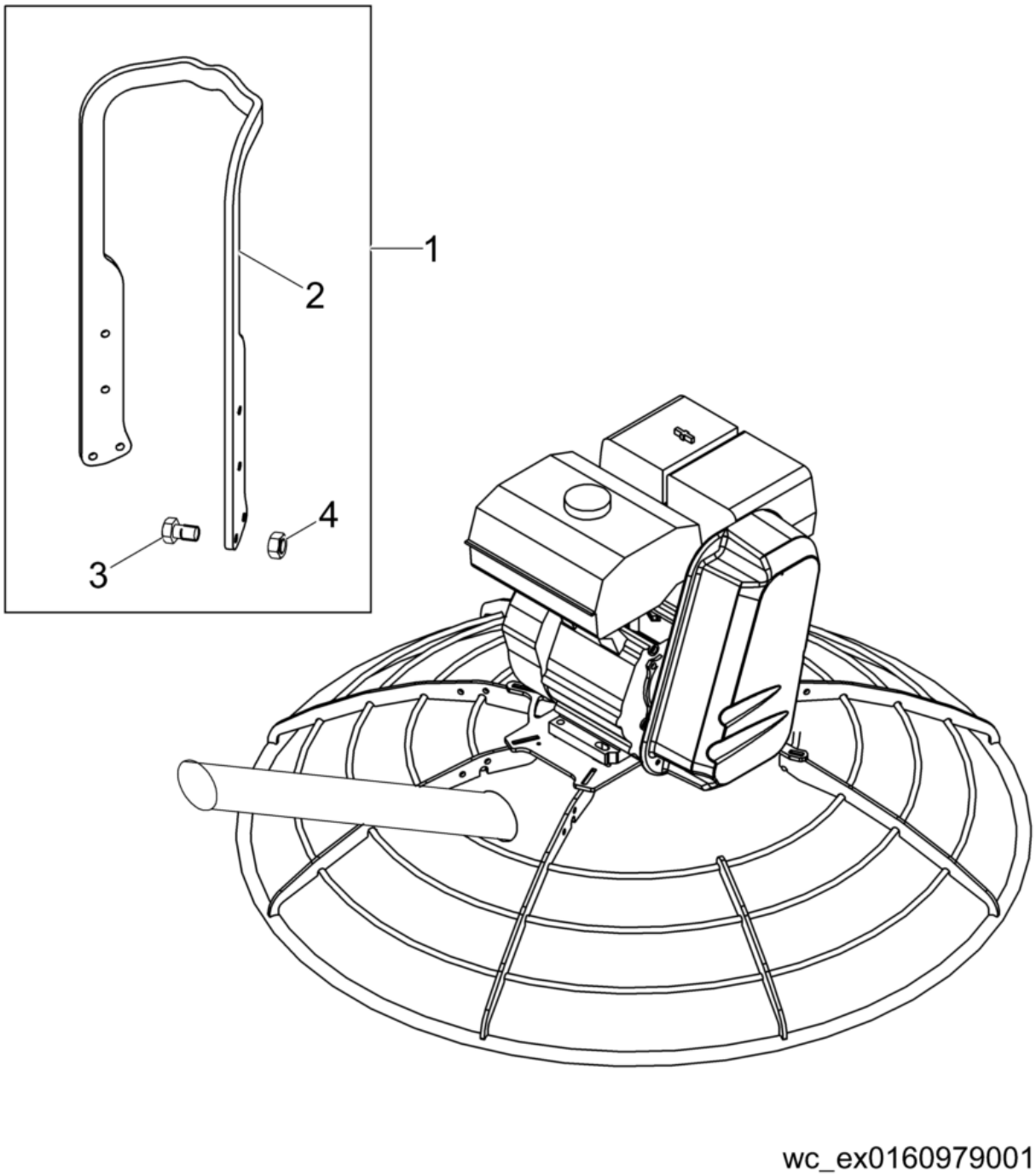

wc_ex0160979001

CT36-5A EU

Hebebügelsatz
Lift bracket kit
Ménsula alzadora compl.
Support de relèvement compl.

Pos. Ref.	Artikel Nr. Part No.	Qty.	Unit	Beschreibung Descripcion	Description Description	Abm. Measurem.	Norm Standard
						Drehm. Torque	Schmierstoff Sealant
1	5000160979	1	pc	Hebebügel Ménsula alzadora compl.	Lift bracket kit Support de relèvement compl.		
2	5000159027	1	pc	Hebebügel Ménsula alzadora	Lifting bracket Support de relèvement	36	
3	5000011457	4	pc	Sechskantschraube Tornillo hexagonal	Hexagonal head cap screw Vis à tête hexagonale	M8 x 25 25Nm/18ft.lbs	
4	5000010367	4	pc	Sechskantmutter Tuerca hexagonal	Hexagon nut Écrou hexagonal	M8	

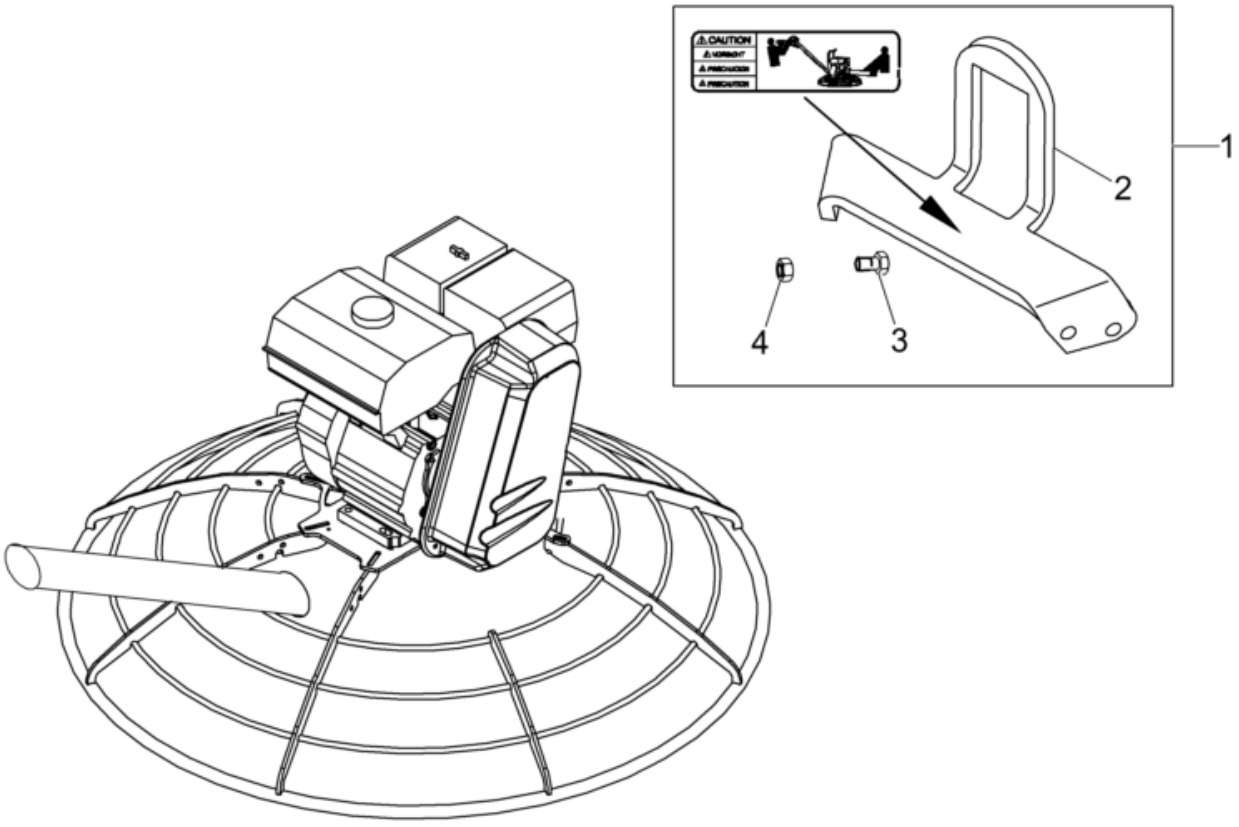
1
2
3
4
wc_ex0164261001

CT36-5A EU

Hebebügelsatz
Lift bracket kit
Ménsula alzadora compl.
Support de relèvement compl.

Pos. Ref.	Artikel Nr. Part No.	Qty.	Unit	Beschreibung Descripcion	Description Description	Abm. Measurem.	Norm Standard
						Drehm. Torque	Schmierstoff Sealant
1	5000164261	1	pc	Hebebügelsatz Ménsula alzadora delantero compl.	Front lift bracket kit Support de relèvement avant co	36in	
2	5000163403	1	pc	Hebebügel Ménsula alzadora	Lifting bracket Support de relèvement	36in	
3	5000011457	4	pc	Sechskantschraube Tornillo hexagonal	Hexagonal head cap screw Vis à tête hexagonale	M8 x 25 25Nm/18ft.lbs	
4	5000010367	4	pc	Sechskantmutter Tuerca hexagonal	Hexagon nut Écrou hexagonal	M8	

Flaschenhalter Kpl.
Bottle holder kit
Juego de soporte de la botella
Porte-bouteille compl.

CT36-5A EU

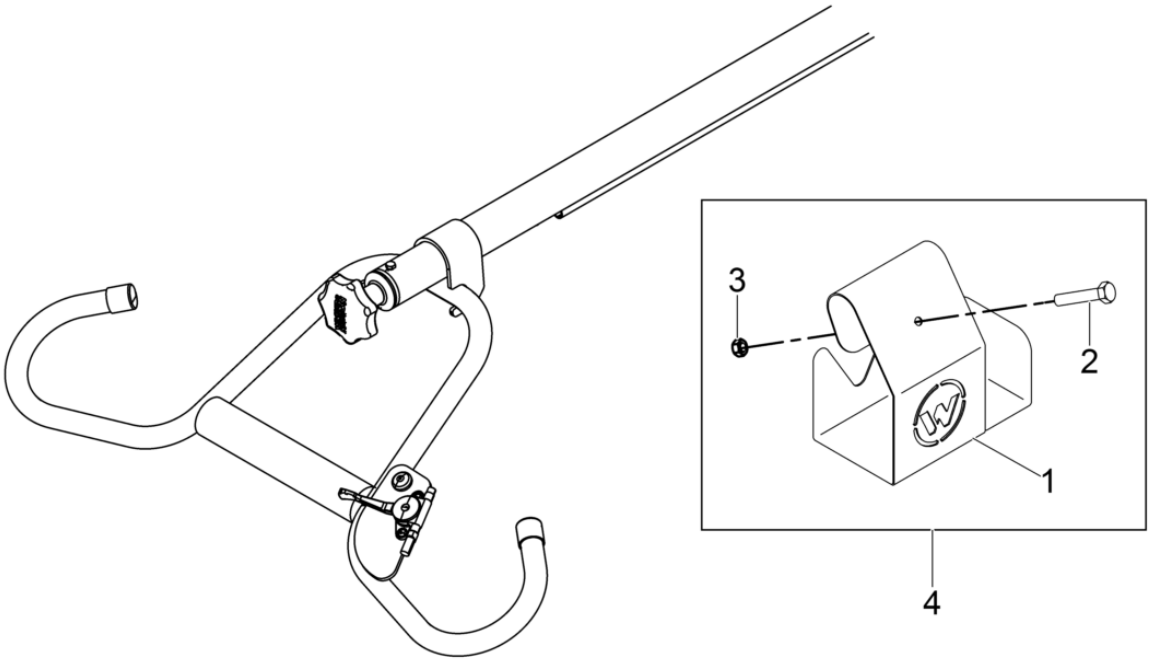

200_5200019653002001

CT36-5A EU

Flaschenhalter Kpl.
Bottle holder kit
Juego de soporte de la botella
Porte-bouteille compl.

Pos. Ref.	Artikel Nr. Part No.	Qty.	Unit	Beschreibung Descripcion	Description Description	Abm. Measurem.	Norm Standard
						Drehm. Torque	Schmierstoff Sealant
1	5200017650	1	pc	Flaschenhalter Konsole Soporte de botella	Bottle holder bracket Porte-bouteille support		
2	5000011346	2	pc	Sechskantschraube Tornillo hexagonal	Hexagonal head cap screw Vis à tête hexagonale	M8 x 65 25Nm/18ft.lbs	DIN931
3	5000010367	2	pc	Sechskantmutter Tuerca hexagonal	Hexagon nut Écrou hexagonal	M8	
4	5200019653	1	pc	Flaschenhalter Kpl. Juego de soporte de la botella	Bottle holder kit Porte-bouteille compl.		

WACKER
NEUSON