Spare parts list
Catalogue des piéces détachées
Catalogo de piezas de repuesto

Roller
Rouleaux
Rodillos

RC70vo

Type	RC70vo
Material Number	5100047412
Version	100
Language	en | fr | es

www.wackerneuson.com

Copyright © 11.2019
Wacker Neuson Produktion GmbH & Co. KG
Printed in Germany.
All rights reserved.

General

When ordering spare parts, care must be taken to ensure that all information about the machine is complete.

This includes the name of the model, the serial number and the year of construction. In the event of orders for motor or axle parts, the type and serial number of the components are also required.

The following details are also necessary: material number and position number.

The serial number is stamped on the machine chassis. It is also located on the type label. The serial number must be given in full.

In the course of technical development, we work continuously to improve and optimize our products. For this reason the pictures in the spare parts manual can sometimes deviate from the actual model.

We reserve the right to make changes to the spare parts at any time. This applies to the specified quantity of spare parts as well as to the technical model. In order to provide the latest information about the machine, we ask you to contact the appointed dealer.

Technical information, dimensions, weights and the given quantity of spare parts are not binding. Responsibility for errors or omissions not accepted.

The cover features the machine with possible optional equipment. The representation given is not binding for the actual model.

The number of spare parts specified in the manual refers only to the quantity installed at this point.

This spare parts manual shows options that are available for the vehicle direct from the factory. For this reason, options might be shown that are not compatible with your machine. Not all the options shown are available in all countries/regions.

Some options can be retrofitted. However, please note that it is not possible to combine all options with each other.

In some cases, parts are shown that are not available as spare parts. These parts are not itemized in the drawings. The portrayal is for clarification only and does not mean that the part shown can be ordered.

Any unauthorized modification (e.g. installation of unsuitable spare parts, accessory parts and components) in your Wacker Neuson machine can severely impair operational safety.

The operational safety is only ensured when original spare parts and additional devices that we have approved are used.

We do not accept liability for damage incurred due to a technical change or non-use of original spare parts.

Mentions of “right”, and “left” or “front” and “rear” are made from the position of the driver in a forwards direction.

Conversion table

Volume unit	
1 ml	0.034 US fl.oz.
1 l	0.260 gal
Unit of length	
1 mm	0.039 in
1 m	3.280 ft
Weight	
1 kg	2.200 lbs
1 g	0.035 oz
Speed	
1 km/h	0.620 mph
Torque	
1 Nm	0.740 ft.lbs

Structure of spare parts catalogue

1. Name of group of components or reference to page in the spare parts manual
2. Additional information about the relevant article number. This can include the following for example:
   - <1234567890 or A:1234567890: applicable up to serial number
   - >1234567890 or E:1234567890: applicable from serial number
   - Option: of this material is required only for a specific option
   - Wacker Neuson Yellow: here the color of the spare part is provided if it is also available in other colors.
3. Drawing area: this shows all parts that exist for the relevant group of components.
4. If spare parts are surrounded by a frame and have their own position number, this means that they can be ordered as a kit. When ordering the respective position number, all parts are delivered that are shown inside the frame.
5. This is where you will find the article number of the plate. Caution! This article number cannot be ordered!
6. Sales designation of machine
7. Reference to page or chapter
8. Position number
9. Article number
10. Material designation
11. Amount installed
12. Unit of quantity
13. Optional: The respective option is shown here with the help of a pictogram.

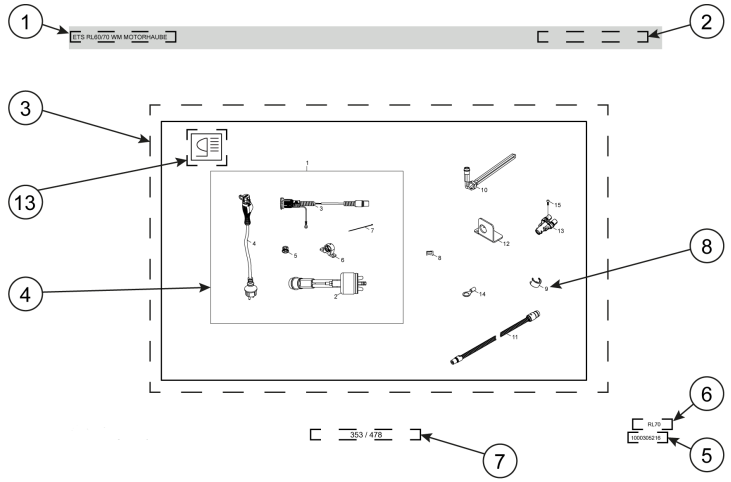

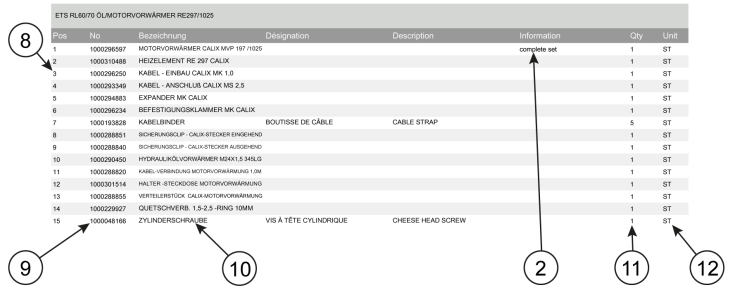

ETS RL60/70 ÖL/MOTORVORWÄRMER RE297/1025

Pos	No	Bezeichnung	Désignation	Description	Information	Qty	Unit
1	1000296597	MOTORVORWÄRMER CALIX MVP 197 /1025			complete set	1	ST
2	1000310488	HEIZELEMENT RE 297 CALIX				1	ST
3	1000296250	KABEL - EINBAU CALIX MK 1.0				1	ST
4	1000293349	KABEL - ANSCHLUß CALIX MS 2.5				1	ST
5	1000294883	EXPANDER MK CALIX				1	ST
6	1000296234	BEFESTIGUNGSKLAMMER MK CALIX				1	ST
7	1000193828	KABELBINDER	BOUTISSE DE CÂBLE	CABLE STRAP		5	ST
8	1000288851	SICHERUNGSCLIP - CALIX-STECKER EINGEHEND				1	ST
9	1000288840	SICHERUNGSCLIP - CALIX-STECKER AUSGEHEND				1	ST
10	1000290450	HYDRAULIKÖLVORWÄRMER M24X1,5 345LG				1	ST
11	1000288820	KABEL-VERBINDUNG MOTORVORWÄRMUNG 1,0M				1	ST
12	1000301514	HALTER -STECKDOSE MOTORVORWÄRMUNG				1	ST
13	1000288855	VERTEILERSTÜCK CALIX-MOTORVORWÄRMUNG				1	ST
14	1000229927	QUETSCHVERB. 1,5-2,5 -RING 10MM				1	ST
15	1000048166	ZYLINDERSCHRAUBE	VIS À TÊTE CYLINDRIQUE	CHEESE HEAD SCREW		1	ST

RL70
1000310489

354 / 478

Généralités

Pour commander des pièces de rechange, il convient de veiller à la disponibilité de l'ensemble des données sur la machine.

Il s'agit notamment du nom du modèle, du numéro de série et de l'année de fabrication. Pour commander des pièces de moteur ou d'essieu, le type et le numéro de série des composants sont également nécessaires.

De plus, les informations suivantes sont indispensables : le numéro d'article et le numéro de repère.

Le numéro de série est frappé dans le châssis. Il se trouve également sur la plaque signalétique. Il convient d'indiquer l'intégralité du numéro de série.

Dans le cadre du développement technique, nous nous efforçons d'améliorer et d'optimiser constamment nos produits. Il est donc possible que les illustrations dans le catalogue de pièces détachées diffèrent de la version réelle.

Nous nous réservons le droit de modifier les pièces détachées à tout moment. Cela concerne aussi bien la quantité de pièces détachées que la réalisation technique. Pour obtenir les toutes dernières informations sur la machine, nous vous prions de bien vouloir contacter l'un de nos distributeurs.

Les spécifications techniques, les dimensions, les poids et les quantités de pièces de rechange sont donnés à titre indicatif. Sauf erreurs.

La machine sur l'illustration en couverture peut présenter des options. L'illustration n'est pas contractuelle pour toutes les versions.

Le nombre de pièces de rechange spécifié dans le catalogue se réfère à la quantité intégrée à ce point.

Ce catalogue de pièces détachées présente les options disponibles de série pour le véhicule. Il se peut donc que les options illustrées soient absentes de votre machine. Toutes les options illustrées ne sont pas disponibles dans l'ensemble des pays/régions.

Les options peuvent en partie être intégrées ultérieurement. Notez cependant qu'il n'est pas possible de combiner toutes les options.

Dans certains cas, les pièces présentées ne sont pas disponibles comme pièces de rechange. Ces pièces ne possèdent pas de repère sur les illustrations. La représentation sert uniquement à la compréhension et n'entraîne pas d'exigence quant à la pièce illustrée.

Toute modification technique non autorisée (par ex. l'installation de pièces de rechange, d'accessoires ou de composants inadaptés) de votre machine Wacker Neuson porte une atteinte sérieuse à la sécurité de fonctionnement.

La sécurité de fonctionnement est garantie uniquement par l'utilisation de pièces de rechange d'origine et d'équipements approuvés par nos soins.

Nous déclinons toute responsabilité en cas de dommages engendrés par une modification technique ou la non-utilisation de pièces de rechange d'origine.

Les remarques « droit » et « gauche » ou « avant » et « arrière » se rapportent à la position du conducteur en marche avant.

Table de conversion

Unité de volume	
1 ml	0.034 US fl.oz.
1 l	0.260 gal
Unité de longueur	
1 mm	0.039 in
1 m	3.280 ft
Poids	
1 kg	2.200 lbs
1 g	0.035 oz
Vitesse	
1 km/h	0.620 mph
Couple de serrage	
1 Nm	0.740 ft.lbs

Structure du catalogue de pièces détachées

1. Dénomination des ensembles, ou désignation de la page du catalogue de pièces détachées
2. Informations supplémentaires pour chaque numéro d'article. Cela peut par ex. inclure les éléments suivants:
   – <1234567890 ou A:1234567890: applicable jusqu'au numéro de série
   – >1234567890 ou E:1234567890: applicable à partir du numéro de série
   – Le choix: de ce matériau est nécessaire uniquement pour une option particulière.
   – La couleur de pièce détachée indiquée est le jaune Wacker Neuson: , si elle est disponible dans d'autres couleurs.
3. Zone de dessin: là, toutes les pièces sont représentées dans leur ensemble respectif.
4. Si les pièces de rechanges sont entourées et annotées d'un numéro de repère, cela signifie qu'elles peuvent être commandés en kits. En commandant avec un numéro de repère, toutes les pièces qui se trouvent dans le cadre sont livrées.
5. Là se trouve le numéro d'article du dessin. Attention ! Il n'est pas possible de commander ce numéro d'article !
6. Désignation de vente de la machine
7. Informations page ou chapitre
8. Numéro de repère
9. Numéro d’article
10. Désignation article
11. Quantité installée
12. Unité de quantité
13. Facultatif: Là, chaque option est représentée par un pictogramme

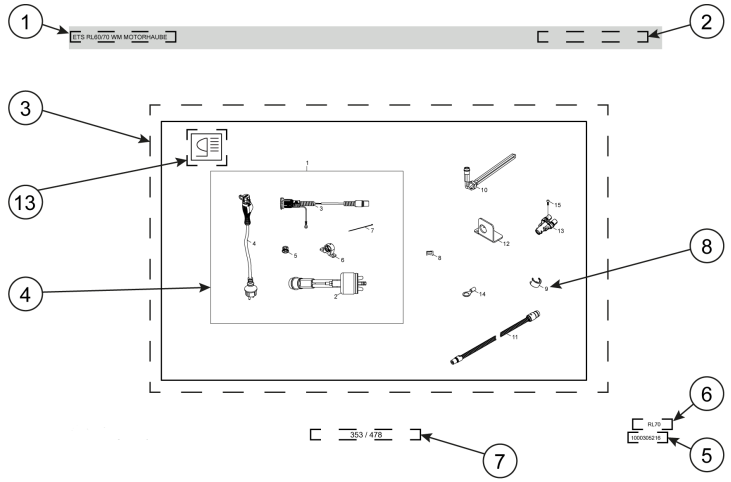

ETS RL60/70 ÖL/MOTORVORWÄRMER RE297/1025

Pos	No	Bezeichnung	Désignation	Description	Information	Qty	Unit
1	1000296597	MOTORVORWÄRMER CALIX MVP 197 /1025			complete set	1	ST
2	1000310488	HEIZELEMENT RE 297 CALIX				1	ST
3	1000296250	KABEL - EINBAU CALIX MK 1.0				1	ST
4	1000293349	KABEL - ANSCHLUß CALIX MS 2.5				1	ST
5	1000294883	EXPANDER MK CALIX				1	ST
6	1000296234	BEFESTIGUNGSKLAMMER MK CALIX				1	ST
7	1000193828	KABELBINDER	BOUTISSE DE CÂBLE	CABLE STRAP		5	ST
8	1000288851	SICHERUNGSCLIP - CALIX-STECKER EINGEHEND				1	ST
9	1000288840	SICHERUNGSCLIP - CALIX-STECKER AUSGEHEND				1	ST
10	1000290450	HYDRAULIKÖLVORWÄRMER M24X1,5 345LG				1	ST
11	1000288820	KABEL-VERBINDUNG MOTORVORWÄRMUNG 1,0M				1	ST
12	1000301514	HALTER -STECKDOSE MOTORVORWÄRMUNG				1	ST
13	1000288855	VERTEILERSTÜCK CALIX-MOTORVORWÄRMUNG				1	ST
14	1000229927	QUETSCHVERB. 1,5-2,5 -RING 10MM				1	ST
15	1000048166	ZYLINDERSCHRAUBE	VIS À TÊTE CYLINDRIQUE	CHEESE HEAD SCREW		1	ST

RL70
10003104B9

354 / 478

Generalidades

Al pedir repuestos se debe prestar atención a que todos los datos sobre la máquina estén completos.

Entre ellos se encuentran la denominación de modelo, el número de serie, así como el año de construcción. En los pedidos de piezas de motor o de eje se necesitan, además, el modelo y el número de serie de los componentes.

Asimismo, se requieren los siguientes datos: número de material y número de posición.

El número de serie está impreso en el bastidor de la máquina. Se encuentra también en la placa de características. El número de serie se tiene que indicar completo.

En el curso del desarrollo técnico estamos trabajando continuamente en la mejora y optimización de nuestros productos. Por este motivo es posible que las ilustraciones en la libro de repuestos difieran de la ejecución efectiva.

Nos reservamos el derecho de introducir modificaciones sin previo aviso en los repuestos. Esto rige tanto para la cantidad indicada de los repuestos como para su ejecución técnica. Para obtener la información más actual sobre la máquina, le sugerimos que se ponga en contacto con un concesionario.

Los datos técnicos, las medidas, los pesos y la cantidad indicada de los repuestos no son vinculantes. Salvo error u omisión.

La máquina que figura en la portada puede mostrar equipamientos especiales (opciones). La representación no es vinculante para la ejecución.

La cantidad de repuestos indicada en el libro se refiere a la cantidad instalada en el punto en cuestión.

En este libro de repuestos se reflejan las opciones disponibles desde la fábrica para la máquina. Por este motivo, también se pueden mostrar opciones que no estén incluidas en el equipamiento de su máquina. No todas las opciones mostradas están disponibles en todos los países/zonas.

En parte, las opciones se pueden instalar posteriormente. Sin embargo, tenga en cuenta que no se pueden combinar todas las opciones entre ellas.

En algunos casos también se reflejan elementos que no están disponibles como repuestos. Estas piezas no tienen ningún número de posición en los planos. Su representación sirve únicamente para facilitar la comprensión y no constituye ningún derecho a recibir la pieza en cuestión.

Cualquier modificación técnica no autorizada (p. ej., la instalación de repuestos, accesorios y componentes inapropiados) de su máquina Wacker Neuson perjudica considerablemente su seguridad operativa.

La seguridad operativa solo está garantizada en caso de utilizar repuestos originales e implementos aprobados por nuestra empresa.

No nos hacemos responsables en caso de daños causados por una modificación técnica o el uso de repuestos no originales.

Las indicaciones "derecha" e "izquierda", así como "delante" y "detrás" se refieren a la posición del operador en la dirección de marcha adelante.

Tabla de conversión

Unidad de volumen	
1 ml	0.034 US fl.oz.
1 l	0.260 gal
Unidad de longitud	
1 mm	0.039 in
1 m	3.280 ft
Peso	
1 kg	2.200 lbs
1 g	0.035 oz
Velocidad	
1 km/h	0.620 mph
Par de apriete	
1 Nm	0.740 ft.lbs

Estructura de las listas de repuestos

1. Denominación del grupo constructivo o de la página del libro de repuestos
2. Información adicional sobre el número de artículo en cuestión. Ésta puede contener, p. ej., lo siguiente:
   – <1234567890 o A:1234567890: válido hasta el número de serie
   – >1234567890 o E:1234567890: válido a partir del número de serie
   – Opción: este material solo se necesita para una determinada opción
   – Wacker Neuson Yellow: aquí se indica el color del repuesto si está disponible en diferentes colores.
3. Área de dibujo: aquí se muestran todos los elementos existentes en el grupo constructivo en cuestión.
4. Si los repuestos aparecen enmarcados y con un número de posición propio, significa que se trata de kits que se pueden pedir. Al pedir el número de posición correspondiente se entregan todos los elementos situados dentro del marco.
5. Aquí se encuentra el número de artículo de la lámina. ¡Precaución! ¡Este número de artículo no se puede pedir!
6. Denominación de venta de la máquina
7. Indicación de la página y del capítulo
8. Número de posición
9. Número de artículo
10. Denominación del material
11. Cantidad instalada
12. Unidad de medida
13. Opcional: Aquí se muestra la opción correspondiente con la ayuda de un pictograma

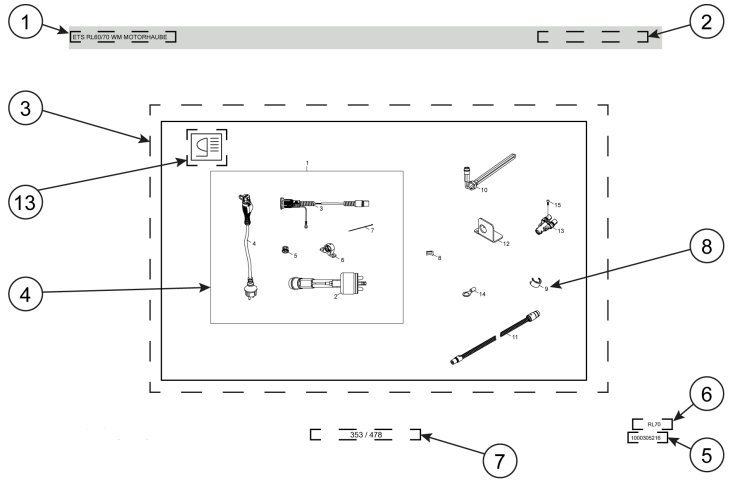

ETS RL60/70 ÖL/MOTORVORWÄRMER RE297/1025

Pos	No	Bezeichnung	Désignation	Description	Information	Qty	Unit
1	1000296597	MOTORVORWÄRMER CALIX MVP 197 /1025			complete set	1	ST
2	1000310488	HEIZELEMENT RE 297 CALIX				1	ST
3	1000296250	KABEL - EINBAU CALIX MK 1.0				1	ST
4	1000293349	KABEL - ANSCHLUß CALIX MS 2.5				1	ST
5	1000294883	EXPANDER MK CALIX				1	ST
6	1000296234	BEFESTIGUNGSKLAMMER MK CALIX				1	ST
7	1000193828	KABELBINDER	BOUTISSE DE CÂBLE	CABLE STRAP		5	ST
8	1000288851	SICHERUNGSCLIP - CALIX-STECKER EINGEHEND				1	ST
9	1000288840	SICHERUNGSCLIP - CALIX-STECKER AUSGEHEND				1	ST
10	1000290450	HYDRAULIKÖLVORWÄRMER M24X1,5 345LG				1	ST
11	1000288820	KABEL-VERBINDUNG MOTORVORWÄRMUNG 1,0M				1	ST
12	1000301514	HALTER -STECKDOSE MOTORVORWÄRMUNG				1	ST
13	1000288855	VERTEILERSTÜCK CALIX-MOTORVORWÄRMUNG				1	ST
14	1000229927	QUETSCHVERB. 1,5-2,5 -RING 10MM				1	ST
15	1000048166	ZYLINDERSCHRAUBE	VIS À TÊTE CYLINDRIQUE	CHEESE HEAD SCREW		1	ST

RL70
10003104B9

354 / 478

Table of contents
Table des matières
Indice

1 Main frame and assemblies
Equipement de carrosserie et a
Bastidor con piezas de montaje 20

2 Main frame and assemblies
Equipement de carrosserie et a
Bastidor con piezas de montaje 24

3 Canopies and covers
Équipement de carrosserie et a
Piezas de revestimiento y tapa 26

4 Canopies and covers
Équipement de carrosserie et a
Piezas de revestimiento y tapa 28

5 Canopies and covers
Équipement de carrosserie et a
Piezas de revestimiento y tapa 30

6 Canopies and covers
Équipement de carrosserie et a
Piezas de revestimiento y tapa 34

7 Sticker arrangement
Disposition des autocollants
Disposición de adhesivos 36

8 Sticker arrangement
Disposition des autocollants
Disposición de adhesivos 38

9 Sticker arrangement
Disposition des autocollants
Disposición de adhesivos 40

10 Sticker arrangement
Disposition des autocollants
Disposición de adhesivos 42

11 Sticker arrangement
Disposition des autocollants
Disposición de adhesivos 44

Table of contents
Table des matières
Indice

12 Sticker arrangement
Disposition des autocollants
Disposición de adhesivos 46

13 Operator's platform
Poste de commande
Puesto del conductor 48

14 Operator's platform
Poste de commande
Puesto del conductor 50

15 Operator's seat with adjustmen
Siège du conducteur avec régla
Asiento del conductor ajustabl 52

16 Operator's seat with adjustmen
Siège du conducteur avec régla
Asiento del conductor ajustabl 54

17 Operator's seat with adjustmen
Siège du conducteur avec régla
Asiento del conductor ajustabl 56

18 Operator's seat with adjustmen
Siège du conducteur avec régla
Asiento del conductor ajustabl 58

19 Sun canopy
Protection solaire
Techo corredizo 60

20 Sun canopy
Protection solaire
Techo corredizo 62

21 Sun canopy
Protection solaire
Techo corredizo 64

22 Roll over protection
Arceau de sécurité
Arco de protección 66

Table of contents
Table des matières
Indice

23 Roll over protection
Arceau de sécurité
Arco de protección 68

24 Roll over protection
Arceau de sécurité
Arco de protección 70

25 Roll over protection
Arceau de sécurité
Arco de protección 72

26 Driver's cabin
Cabine du conducteur
Cabina del conductor 74

27 Driver's cabin
Cabine du conducteur
Cabina del conductor 78

28 Driver's cabin
Cabine du conducteur
Cabina del conductor 80

29 Driver's cabin
Cabine du conducteur
Cabina del conductor 84

30 Driver's cabin
Cabine du conducteur
Cabina del conductor 86

31 Driver's cabin
Cabine du conducteur
Cabina del conductor 88

32 Driver's cabin
Cabine du conducteur
Cabina del conductor 90

33 Driver's cabin
Cabine du conducteur
Cabina del conductor 92

Table of contents
Table des matières
Indice

34 Driver's cabin
Cabine du conducteur
Cabina del conductor 96

35 Driver's cabin
Cabine du conducteur
Cabina del conductor 98

36 Driver's cabin
Cabine du conducteur
Cabina del conductor 102

37 Driver's cabin
Cabine du conducteur
Cabina del conductor 104

38 Driver's cabin
Cabine du conducteur
Cabina del conductor 106

39 Driver's cabin
Cabine du conducteur
Cabina del conductor 110

40 Cabin-heating
Chauffage de cabine
Calefacción de cabina 112

41 Cabin-heating
Chauffage de cabine
Calefacción de cabina 114

42 Air conditioning
Dispositif de climatisation
Aire acondicionado 116

43 Air conditioning
Dispositif de climatisation
Aire acondicionado 118

44 Air conditioning
Dispositif de climatisation
Aire acondicionado 120

Table of contents
Table des matières
Indice

45 Pump drive and engine assembly
Accoupl. pompe et fix. moteur
Montaje de motor y bomba 122

46 Pump drive and engine assembly
Accoupl. pompe et fix. moteur
Montaje de motor y bomba 126

47 Fuel system
Système de carburant
Sistema de combustible 128

48 Fuel filter
Filtre a carburant
Filtro de combustible 130

49 Air filter system
Système filtre à air
Sistema filtro de aire 132

50 Exhaust system
Système d'échappement
Sistema de escape 134

51 Cooling (engine/hydraulic oil)
Refroidissement (moteur/huile
Refrigeración (motor/aceite hi 136

52 Cooling (engine/hydraulic oil)
Refroidissement (moteur/huile
Refrigeración (motor/aceite hi 138

53 Cooling (engine/hydraulic oil)
Refroidissement (moteur/huile
Refrigeración (motor/aceite hi 140

54 Cooling (engine/hydraulic oil)
Refroidissement (moteur/huile
Refrigeración (motor/aceite hi 142

55 Variable displac. pump (drive)
Pompe à débit var. (translat.)
Bomba regulable (acc. trasl.) 144

Table of contents
Table des matières
Indice

56 Constant motor (vibration driv
Moteur à cylindrée constante (
Motor constante (accionamiento 148

57 Distributor unit
Unité de distribution
Unidad del distribuidor 150

58 Valve block (parking brake)
Bloc soupape (frein de blocage
Bloque de válvula (freno estac 152

59 Filter (hydraulic oil)
Filtre (huile hydraulique)
Filtro (aceite hidráulico) 154

60 Collective block
Bloc collecteur
Bloque colector 156

61 Gear motor
Moteur à engrenages
Motor del engranaje 158

62 Tandem pump
Pompe tandem
Bomba tándem 160

63 Hydraulic oil tank
Réservoir d'huile hydraulique
Tanque de aceite hidráulico 162

64 Hydraulic oil tank
Réservoir d'huile hydraulique
Tanque de aceite hidráulico 164

65 Hydraulic oil tank
Réservoir d'huile hydraulique
Tanque de aceite hidráulico 166

66 Instrument panel
Tableau de bord
Panel de instrumentos 168

Table of contents
Table des matières
Indice

67 Electrical system
Système électrique
Sistema electrico 170

68 Electrical system
Système électrique
Sistema electrico 174

69 Electrical system
Système électrique
Sistema electrico 178

70 Electrical system
Système électrique
Sistema electrico 180

71 Electrical system
Système électrique
Sistema electrico 182

72 Electrical system
Système électrique
Sistema electrico 184

73 Electrical system
Système électrique
Sistema electrico 186

74 Electrical system lighting
Système électrique éclairage
Sistema electrico iluminación 188

75 Electrical system lighting
Système électrique éclairage
Sistema electrico iluminación 190

76 Radio
Radio
Radio 192

77 Rotary beacon
Gyrophare
Luz omnidireccional 194

Table of contents
Table des matières
Indice

78 Rotary beacon
Gyrophare
Luz omnidireccional 196

79 Advance drive
Avancement
Accionamiento de avance 198

80 Advance drive
Avancement
Accionamiento de avance 204

81 Advance drive
Avancement
Accionamiento de avance 208

82 Brake hydraulics
Hydraulique de freinage
Freno hidráulico 212

83 Gear shifting
Changement de vitesse
Cambio de marchas 214

84 Centre pivot assembly
Articulation centrale
Articulación central 216

85 Steering
Direction
Dirección 218

86 Steering
Direction
Dirección 220

87 Dozer blade
Lame de dosage
Pala de empuje 222

88 Dozer blade
Lame de dosage
Pala de empuje 226

Table of contents
Table des matières
Indice

89 Blade hydraulics
Lame de dosage hydraulique
Pala de empuje hidráulica 228

90 Blade hydraulics
Lame de dosage hydraulique
Pala de empuje hidráulica 230

91 Blade electrics
Lame de dosage électrique
Pala de empuje eléctrica 232

92 Mounting
Suspension
Suspensión 234

93 Roller drum
Bille
Bandaje 236

94 Roller drum
Bille
Bandaje 240

95 Option rc50/70
Option rc50/70
Option rc50/70

95.1 Operator's seat with adjustmen
Siège du conducteur avec régla
Asiento del conductor ajustabl 242

95.2 Padfoot segments
Segments à pieds dameurs
Láminas de pie de apisonado 244

95.3 Additional lighting
Eclairage additionnel
Iluminacion adicional 246

95.4 Additional lighting
Eclairage additionnel
Iluminacion adicional 248

95.5 Additional lighting
Eclairage additionnel
Iluminacion adicional 250

95.6 Camera
Camera
Camera 252

95.7 Vibro automatic
Système vibreur automatique
Sistema vibrador automático 254

95.8 Frequency meter vibration
Fréquencemètre vibration
Contador de frecuencia vibraci 256

95.9 Back-up alarm
Avertisseur de marche-arrière
Dispositivo adv. marcha atrás 258

95.10 Compactometer
Tassomètre
Compactómetro 260

95.11 Trip recorder
Tachographe
Tacógrafo 262

95.12 Speedometer
Tachymètre
Velocímetro 264

95.13 Battery isolating switch
Interrupteur-séparat. batterie
Interruptor desconex. batería 266

95.14 Fire extinguisher
Extincteur d'incendie
Extinguidor 268

95.15 Homologation italy
Homologation italie
Homologación italia 270

95.16 Homologation switzerland
Homologation suisse
Homologación suiza 272

95.17 Homologation australia
Homologation australie
Homologación australia 274

95.18 Tüv
Tüv
Tüv 276

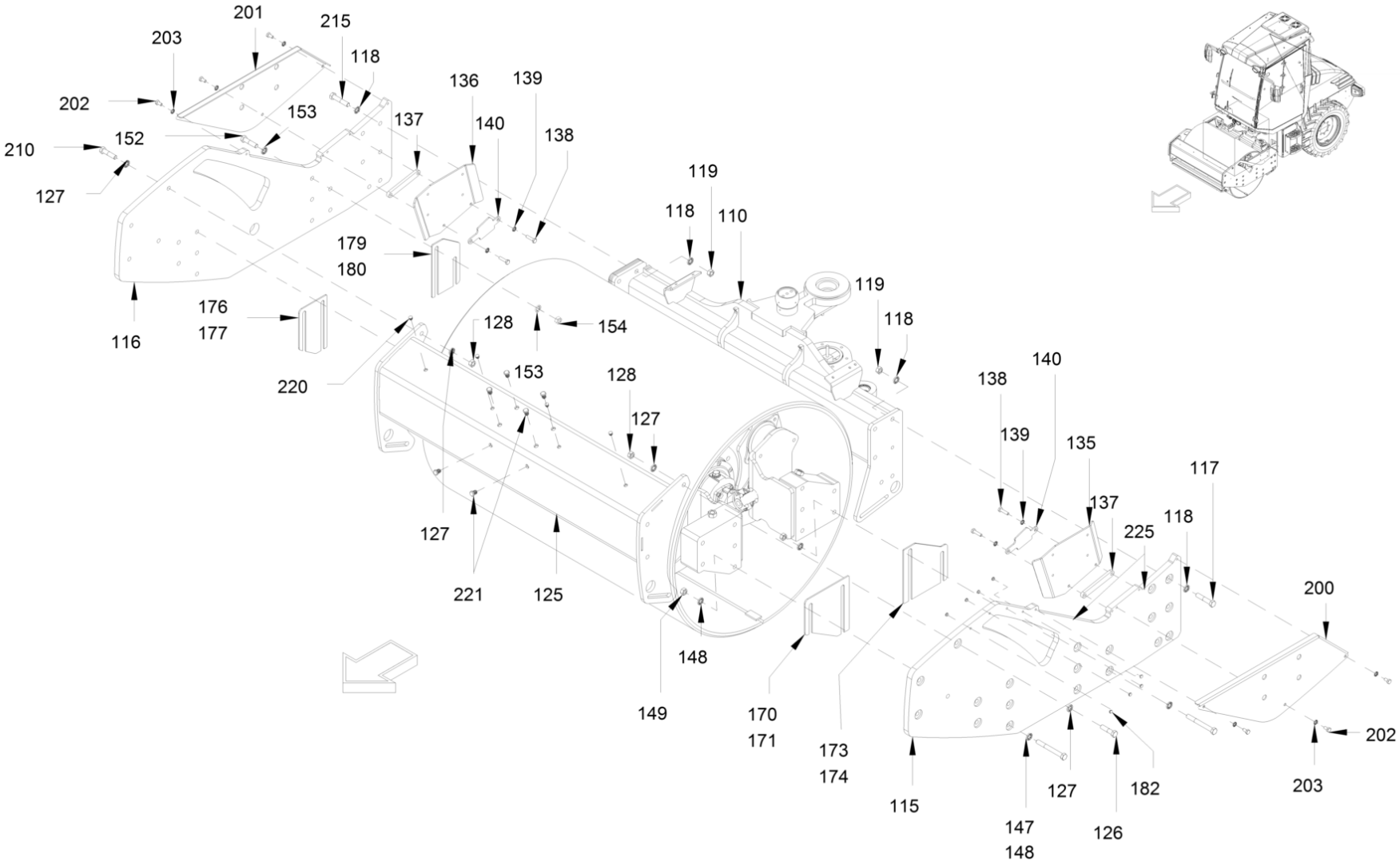
201
203
215
118
202
153
136
139
137
140
138
210
152
127
119
118
110
179
180
119
118
176
177
116
128
154
220
153
128
127
127
221
125
148
149
170
171
173
174
115
138
140
139
135
137
225
118
117
200
202
203
127
182
147
148
126

Main frame and assemblies
Equipement de carrosserie et a
Bastidor con piezas de montaje

Ref.	Part No.	Description	Description	Descripcion	Information	Qty.	Unit
110	5100025979	Traverse	Traverse	Traviesa		1	pc
115	5100025980	Side part	Pièce latérale	Pieza lateral		1	pc
116	5100025981	Side part	Pièce latérale	Pieza lateral		1	pc
117	5100013232	Hexagon screw	Vis hexagonale	Tornillo hexagonal		6	pc
118	5100012969	Locking washer	Rondelle d'arrêt	Disco de seguridad		24	pc
119	5100012405	Hexagon nut	Ecrou hexagonal	Tuerca hexagonal		12	pc
125	5100025982	Traverse	Traverse	Traviesa		1	pc
126	5100013232	Hexagon screw	Vis hexagonale	Tornillo hexagonal		3	pc
127	5100012969	Locking washer	Rondelle d'arrêt	Disco de seguridad		8	pc
128	5100012405	Hexagon nut	Ecrou hexagonal	Tuerca hexagonal		2	pc
135	5100023288	Metal plate	Tôle	Chapa		1	pc
136	5100023289	Metal plate	Tôle	Chapa		1	pc
137	5100023350	Distance piece	Pièce intercalaire	Pieza distanciadora		2	pc
138	5100012523	Hexagon screw	Vis hexagonale	Tornillo hexagonal		4	pc
139	5100012967	Locking washer	Rondelle d'arrêt	Disco de seguridad		4	pc
140	5100023541	Metal plate	Tôle	Chapa		2	pc
147	5100040278	Hexagon screw	Vis hexagonale	Tornillo hexagonal		10	pc
148	5100012969	Locking washer	Rondelle d'arrêt	Disco de seguridad		20	pc
149	5100012405	Hexagon nut	Ecrou hexagonal	Tuerca hexagonal		10	pc
152	5100013232	Hexagon screw	Vis hexagonale	Tornillo hexagonal		10	pc
153	5100012969	Locking washer	Rondelle d'arrêt	Disco de seguridad		20	pc
154	5100012405	Hexagon nut	Ecrou hexagonal	Tuerca hexagonal		10	pc
170	5100023561	Distance sheet	Tôle d'écartement	Chapa de distancia		1	pc
171	5100023562	Distance sheet	Tôle d'écartement	Chapa de distancia		2	pc
173	5100023563	Distance sheet	Tôle d'écartement	Chapa de distancia		1	pc
174	5100023564	Distance sheet	Tôle d'écartement	Chapa de distancia		2	pc
176	5100023567	Distance sheet	Tôle d'écartement	Chapa de distancia		1	pc
177	5100023568	Distance sheet	Tôle d'écartement	Chapa de distancia		2	pc
179	5100023569	Distance sheet	Tôle d'écartement	Chapa de distancia		1	pc
180	5100023570	Distance sheet	Tôle d'écartement	Chapa de distancia		2	pc
182	5100040276	Filler cap	Bouchon	Tapón de cierre		8	pc
200	5100025983	Metal plate	Tôle	Chapa		1	pc
201	5100025984	Metal plate	Tôle	Chapa		1	pc
202	5100012520	Hexagon screw	Vis hexagonale	Tornillo hexagonal		6	pc
203	5100012967	Locking washer	Rondelle d'arrêt	Disco de seguridad		6	pc
210	5100013565	Hexagon screw	Vis hexagonale	Tornillo hexagonal		3	pc

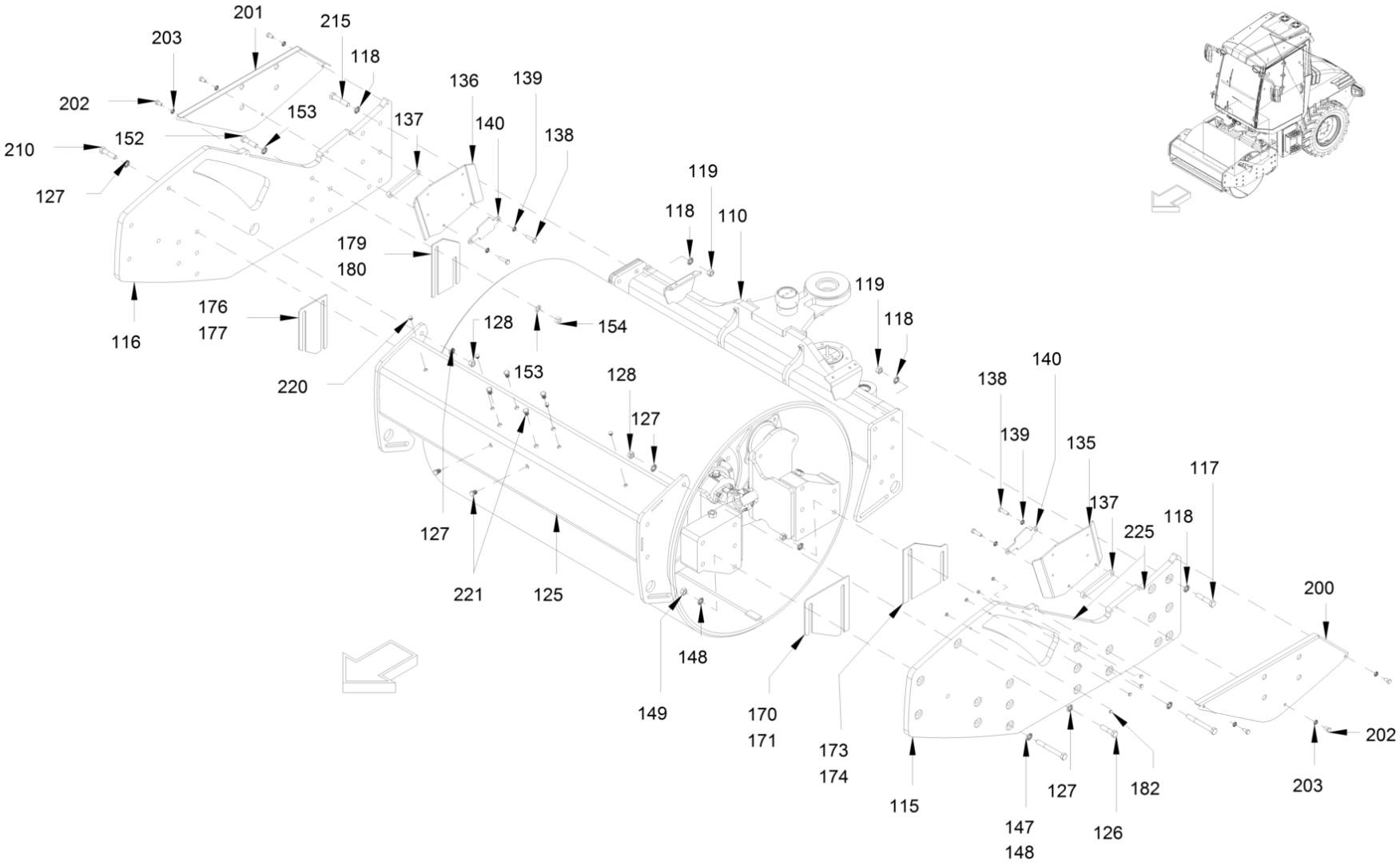
201
203
215
118
202
153
136
139
137
140
138
210
152
127
119
118
110
179
180
119
118
176
177
116
128
154
220
153
128
127
127
221
125
148
149
170
171
173
174
115
138
140
139
135
137
225
118
117
200
202
203
127
182
147
148
126

Main frame and assemblies
Equipement de carrosserie et a
Bastidor con piezas de montaje

Ref.	Part No.	Description	Description	Descripcion	Information	Qty.	Unit
215	5100013565	Hexagon screw	Vis hexagonale	Tornillo hexagonal		6	pc
220	5100012493	Filler cap	Bouchon	Tapón de cierre		4	pc
221	5100018010	Filler cap	Bouchon	Tapón de cierre		6	pc
225	5100046875	Sealing tape	Ruban d'étanchéité	Cinta impermeabilizante		1.4	m

Main frame and assemblies
Equipement de carrosserie et a
Bastidor con piezas de montaje

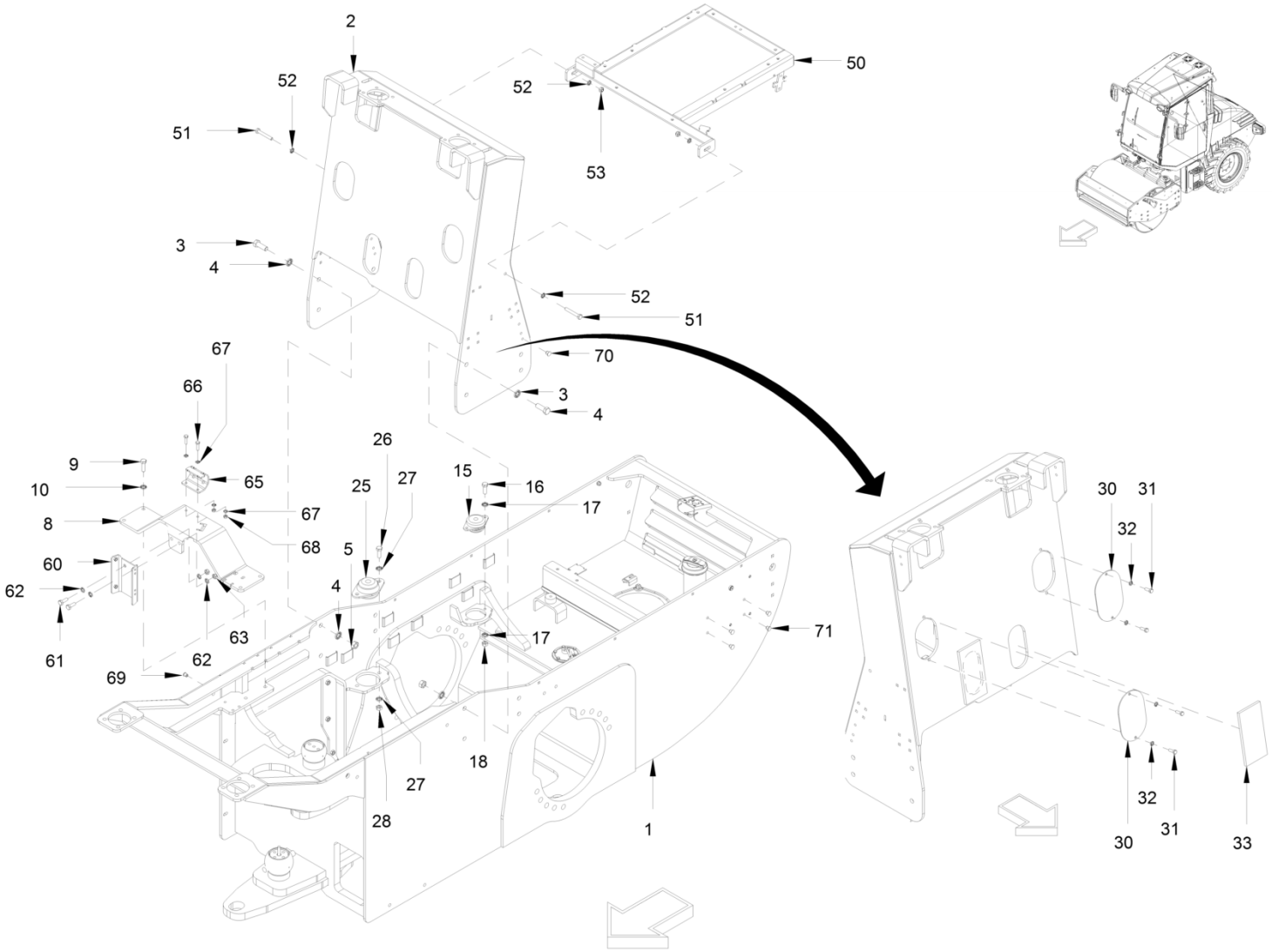

Main frame and assemblies
Equipement de carrosserie et a
Bastidor con piezas de montaje

Ref.	Part No.	Description	Description	Descripcion	Information	Qty.	Unit
1	5100025957	Frame	Cadre	Bastidor		1	pc
2	5100025956	Bearing block	Palier	Soporte		1	pc
3	5100023047	Hexagon screw	Vis hexagonale	Tornillo hexagonal		8	pc
4	5100012969	Locking washer	Rondelle d'arrêt	Disco de seguridad		16	pc
5	5100012405	Hexagon nut	Ecrou hexagonal	Tuerca hexagonal		8	pc
8	5100023315	Holder	Support	Soporte		1	pc
9	5100013416	Hexagon screw	Vis hexagonale	Tornillo hexagonal		4	pc
10	5100012967	Locking washer	Rondelle d'arrêt	Disco de seguridad		8	pc
15	5100023441	Rubber metal buffer	Silentbloc en métal-caoutchouc	Tope de caucho-metal		2	pc
16	5100013510	Hexagon screw	Vis hexagonale	Tornillo hexagonal		4	pc
17	5100012966	Locking washer	Rondelle d'arrêt	Disco de seguridad		8	pc
18	5100012546	Hexagon nut	Ecrou hexagonal	Tuerca hexagonal		4	pc
25	5100023440	Rubber metal buffer	Silentbloc en métal-caoutchouc	Tope de caucho-metal		2	pc
26	5100012621	Hexagon screw	Vis hexagonale	Tornillo hexagonal		4	pc
27	5100012968	Locking washer	Rondelle d'arrêt	Disco de seguridad		8	pc
28	5100012548	Hexagon nut	Ecrou hexagonal	Tuerca hexagonal		4	pc
30	5100023779	Lid	Couvercle	Tapa		2	pc
31	5100012613	Hexagon screw	Vis hexagonale	Tornillo hexagonal		4	pc
32	5100012966	Locking washer	Rondelle d'arrêt	Disco de seguridad		4	pc
33	5100023780	Insulation plate	Plaque isolante	Placa aislante		2	pc
50	5100023369	Holder system	Fixation	Fijación		1	pc
51	5100048691	Hexagon screw	Vis hexagonale	Tornillo hexagonal		2	pc
52	5100012967	Locking washer	Rondelle d'arrêt	Disco de seguridad		4	pc
53	5100012547	Hexagon nut	Ecrou hexagonal	Tuerca hexagonal		2	pc
60	5100023525	Holder	Support	Soporte		1	pc
61	5100012617	Hexagon screw	Vis hexagonale	Tornillo hexagonal		2	pc
62	5100012967	Locking washer	Rondelle d'arrêt	Disco de seguridad		4	pc
63	5100012547	Hexagon nut	Ecrou hexagonal	Tuerca hexagonal		2	pc
65	5100023371	Holder	Support	Soporte		1	pc
66	5100013510	Hexagon screw	Vis hexagonale	Tornillo hexagonal		2	pc
67	5100012966	Locking washer	Rondelle d'arrêt	Disco de seguridad		4	pc
68	5100012546	Hexagon nut	Ecrou hexagonal	Tuerca hexagonal		2	pc
69	5100040276	Filler cap	Bouchon	Tapón de cierre		1	pc
70	5100040279	Filler cap	Bouchon	Tapón de cierre		14	pc
71	5100013530	Filler cap	Bouchon	Tapón de cierre		4	pc

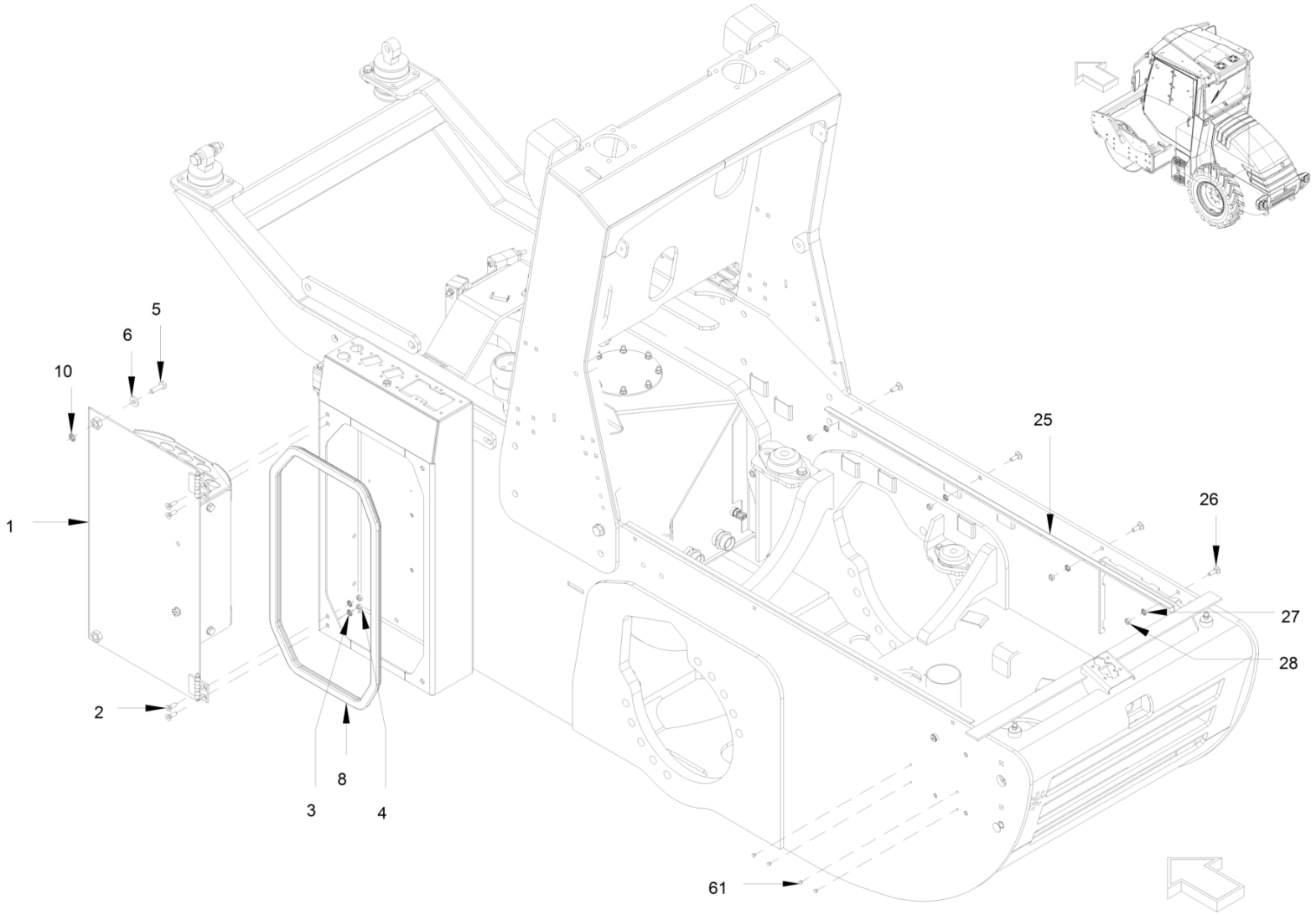
5
6
10
1
2
8
3
4
25
26
27
28
61

Canopies and covers
Équipement de carrosserie et a
Piezas de revestimiento y tapa

Ref.	Part No.	Description	Description	Descripcion	Information	Qty.	Unit
1	5100025958	Lid	Couvercle	Tapa		1	pc
2	5100048707	Countersunk screw	Vis noyée	Tornillo avellanado		4	pc
3	5100013094	Washer	Rondelle	Arandela		4	pc
4	5100011476	Safety nut	Contre-écrou	Tuerca de seguridad		4	pc
5	5100013416	Hexagon screw	Vis hexagonale	Tornillo hexagonal		2	pc
6	5100013521	Washer	Rondelle	Arandela		2	pc
8	5100013443	Sealing profile	Joint d'étanchéité profilé	Perfil de impermeabilización		2	m
10	5100023625	Locking washer	Rondelle d'arrêt	Disco de seguridad		2	pc
25	5100023399	Metal plate	Tôle	Chapa		2	pc
26	5100012780	Mushroom head screw	Vis à tête bombée	Tornillo cil. cabeza rebajada		8	pc
27	5100012966	Locking washer	Rondelle d'arrêt	Disco de seguridad		8	pc
28	5100012546	Hexagon nut	Ecrou hexagonal	Tuerca hexagonal		8	pc
61	5100013530	Filler cap	Bouchon	Tapón de cierre		4	pc

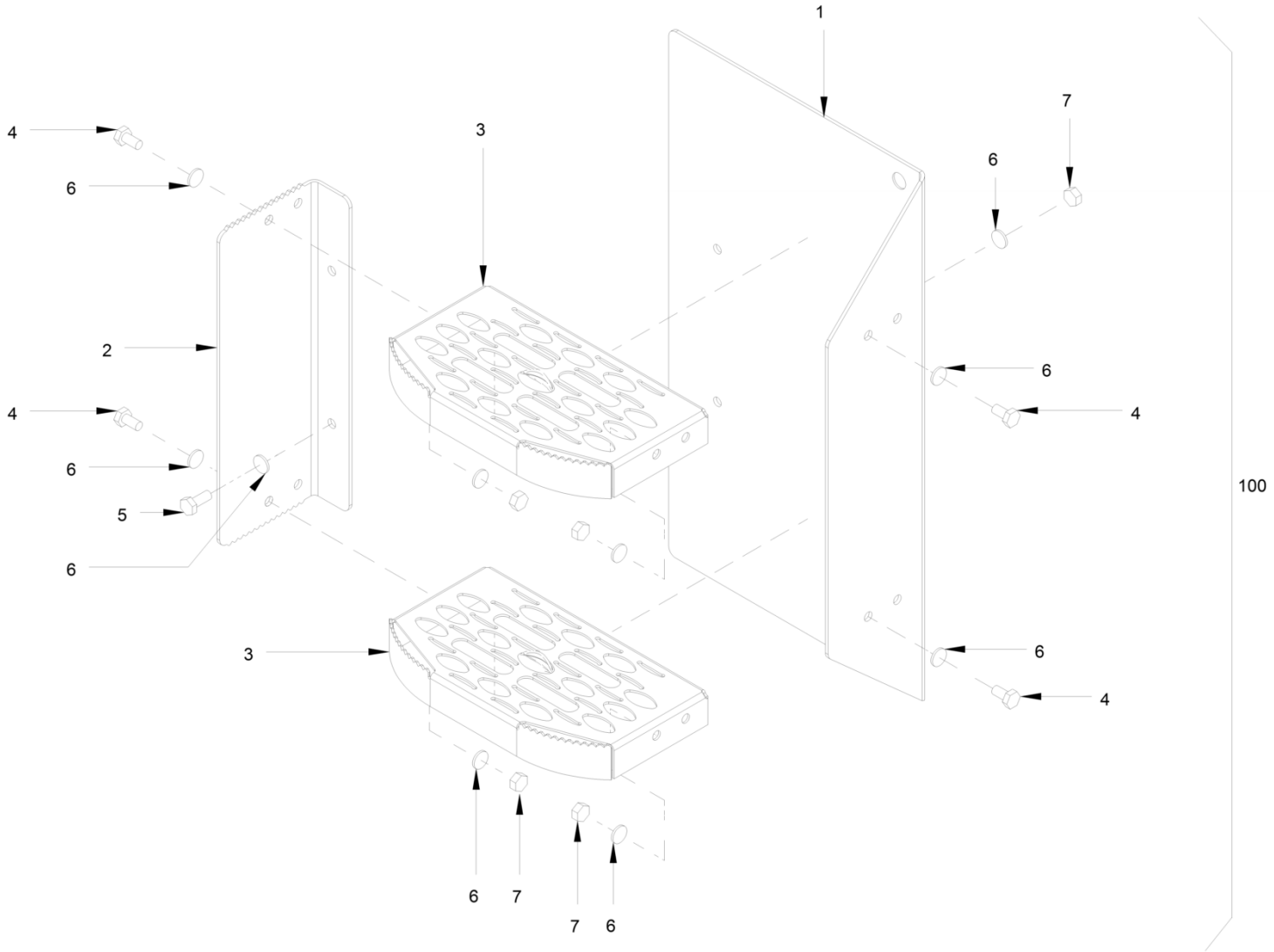
1
2
3
3
4
4
4
4
5
6
6
6
6
6
6
6
6
6
7
7
7
7
6
100

Canopies and covers
Équipement de carrosserie et a
Piezas de revestimiento y tapa

Ref.	Part No.	Description	Description	Descripcion	Information	Qty.	Unit
1	5100025959	Lid	Couvercle	Tapa		1	pc
2	5100025960	Metal plate	Tôle	Chapa		1	pc
3	5100023239	Footstep	Marche-pied	Apoyapies		2	pc
4	5100012520	Hexagon screw	Vis hexagonale	Tornillo hexagonal		8	pc
5	5100011479	Hexagon screw	Vis hexagonale	Tornillo hexagonal		2	pc
6	5100012967	Locking washer	Rondelle d'arrêt	Disco de seguridad		20	pc
7	5100012547	Hexagon nut	Ecrou hexagonal	Tuerca hexagonal		10	pc
100	5100025958	Lid	Couvercle	Tapa		1	pc

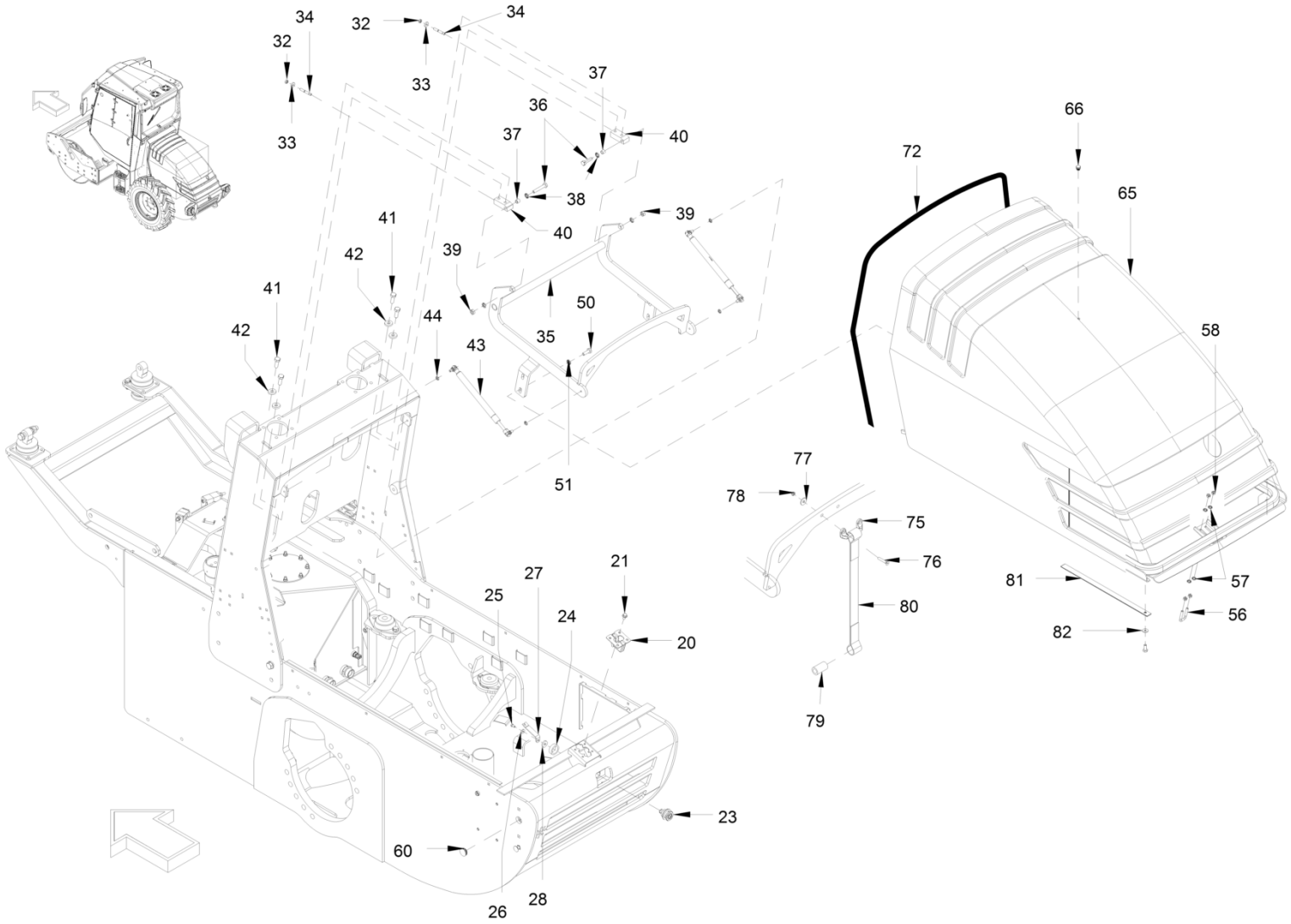
34
32
33
34
32
33
37
36
37
40
38
40
39
41
42
39
41
42
44
43
50
35
51
66
72
65
58
77
78
75
76
80
81
57
56
82
79
21
27
25
24
20
23
60
26
28

Canopies and covers
Équipement de carrosserie et a
Piezas de revestimiento y tapa

Ref.	Part No.	Description	Description	Descripcion	Information	Qty.	Unit
20	5100012696	Lock	Verrouillage rotatif	Cierre giratorio		1	pc
21	5100012498	Safety screw	Vis de fixation	Tornillo de seguridad		4	pc
23	5100013596	Built-in lock	Serrure incorporée	Cerradura incorporada		1	pc
24	5100011698	Spacer block	Pièce intercalaire	Pieza distanciadora		1	pc
25	5100012600	Hexagon screw	Vis hexagonale	Tornillo hexagonal		1	pc
26	5100012937	Washer	Rondelle	Arandela		1	pc
27	5100023343	Metal plate	Tôle	Chapa		1	pc
28	5100011636	Washer	Rondelle	Arandela		1	pc
32	5100011476	Safety nut	Contre-écrou	Tuerca de seguridad		2	pc
33	5100013257	Washer	Rondelle	Arandela		2	pc
34	5100040585	Stud screw	Goujon fileté	Espárrago		2	pc
35	5100023308	Mounting	Suspension	Suspensión		1	pc
36	5100033190	Hexagon screw	Vis hexagonale	Tornillo hexagonal		2	pc
37	5100023307	Bushing	Douille	Casquillo		2	pc
38	5100012967	Locking washer	Rondelle d'arrêt	Disco de seguridad		4	pc
39	5100013598	Safety nut	Contre-écrou	Tuerca de seguridad		2	pc
40	5100023624	Holder	Support	Soporte		2	pc
41	5100012621	Hexagon screw	Vis hexagonale	Tornillo hexagonal		2	pc
42	5100013456	Washer	Rondelle	Arandela		2	pc
43	5100023298	Gas spring	Amortisseur pneumatique	Amortiguador neumático		2	pc
44	5100012966	Locking washer	Rondelle d'arrêt	Disco de seguridad		4	pc
50	5100012617	Hexagon screw	Vis hexagonale	Tornillo hexagonal		4	pc
51	5100012967	Locking washer	Rondelle d'arrêt	Disco de seguridad		4	pc
56	5100023257	Holder	Support	Soporte		1	pc
57	5100012966	Locking washer	Rondelle d'arrêt	Disco de seguridad		4	pc
58	5100012546	Hexagon nut	Ecrou hexagonal	Tuerca hexagonal		4	pc
60	5100023166	Filler cap	Bouchon	Tapón de cierre		2	pc
65	5100025955	Engine cover	Capot moteur	Tapa de motor		1	pc
66	5100011537	Filler cap	Bouchon	Tapón de cierre		1	pc
72	5100026016	Edge protection	Protège-arête	Protección de cantos		2.4	m
75	5100013309	Bracket	Support	Soporte		1	pc
76	5100025827	Countersunk screw	Vis noyée	Tornillo avellanado		2	pc
77	5100013523	Washer	Rondelle	Arandela		2	pc
78	5100011599	Hexagon nut	Ecrou hexagonal	Tuerca hexagonal		2	pc
79	5100013223	Flexible tubing	Tuyau flexibles	Manguera		0.04	m
80	5100025947	Rebound strap	Bande de garde	Cinta de retención		1	pc

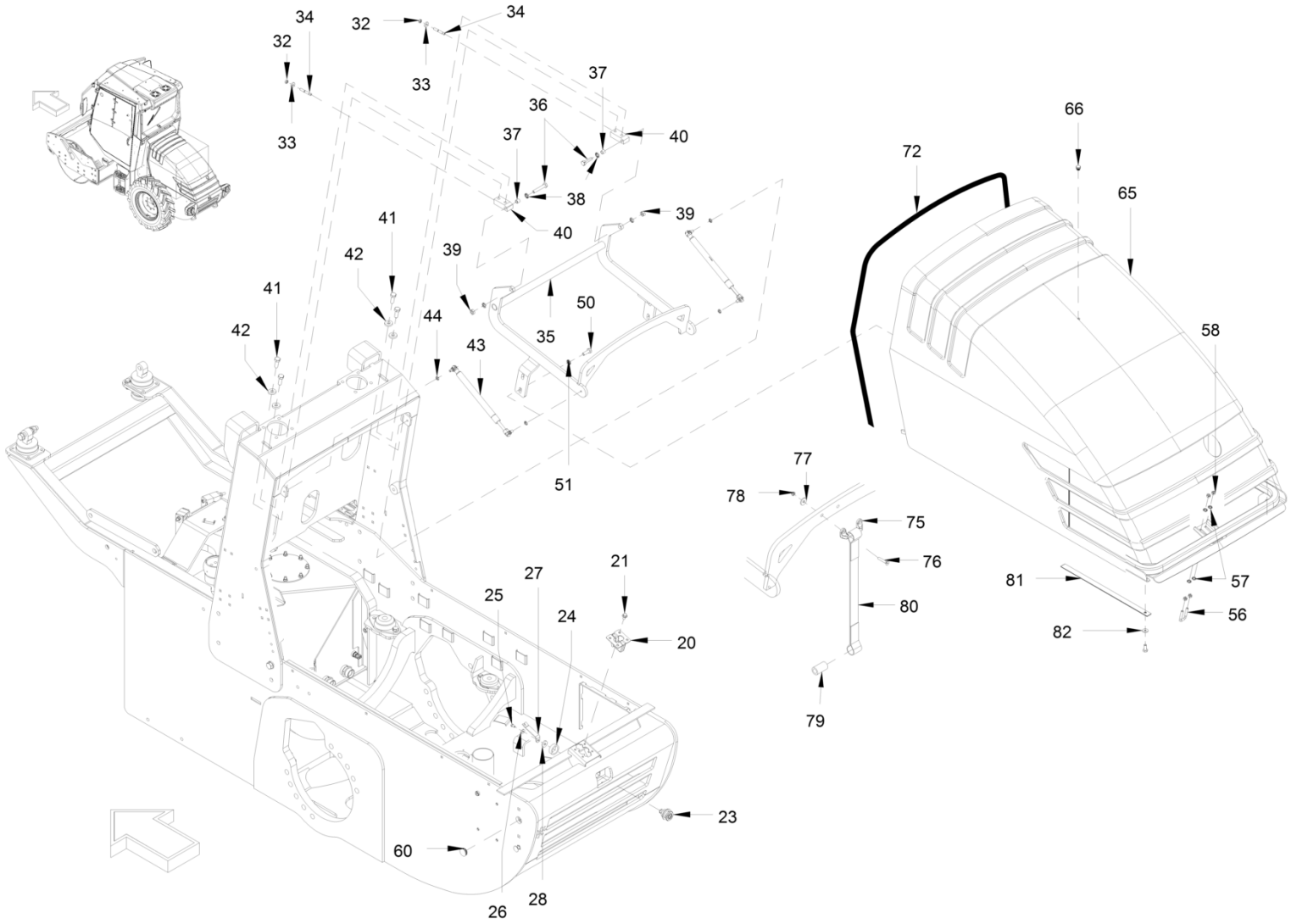
34
32
33
34
32
33
37
36
37
40
38
40
39
41
42
39
41
42
44
43
50
35
51
66
72
65
58
77
78
75
76
80
81
57
56
82
79
21
27
25
24
20
23
60
26
28

Canopies and covers
Équipement de carrosserie et a
Piezas de revestimiento y tapa

Ref.	Part No.	Description	Description	Descripcion	Information	Qty.	Unit
81	5100025951	Rebound strap	Bande de garde	Cinta de retención		1	pc
82	5100013421	Washer	Rondelle	Arandela		1	pc

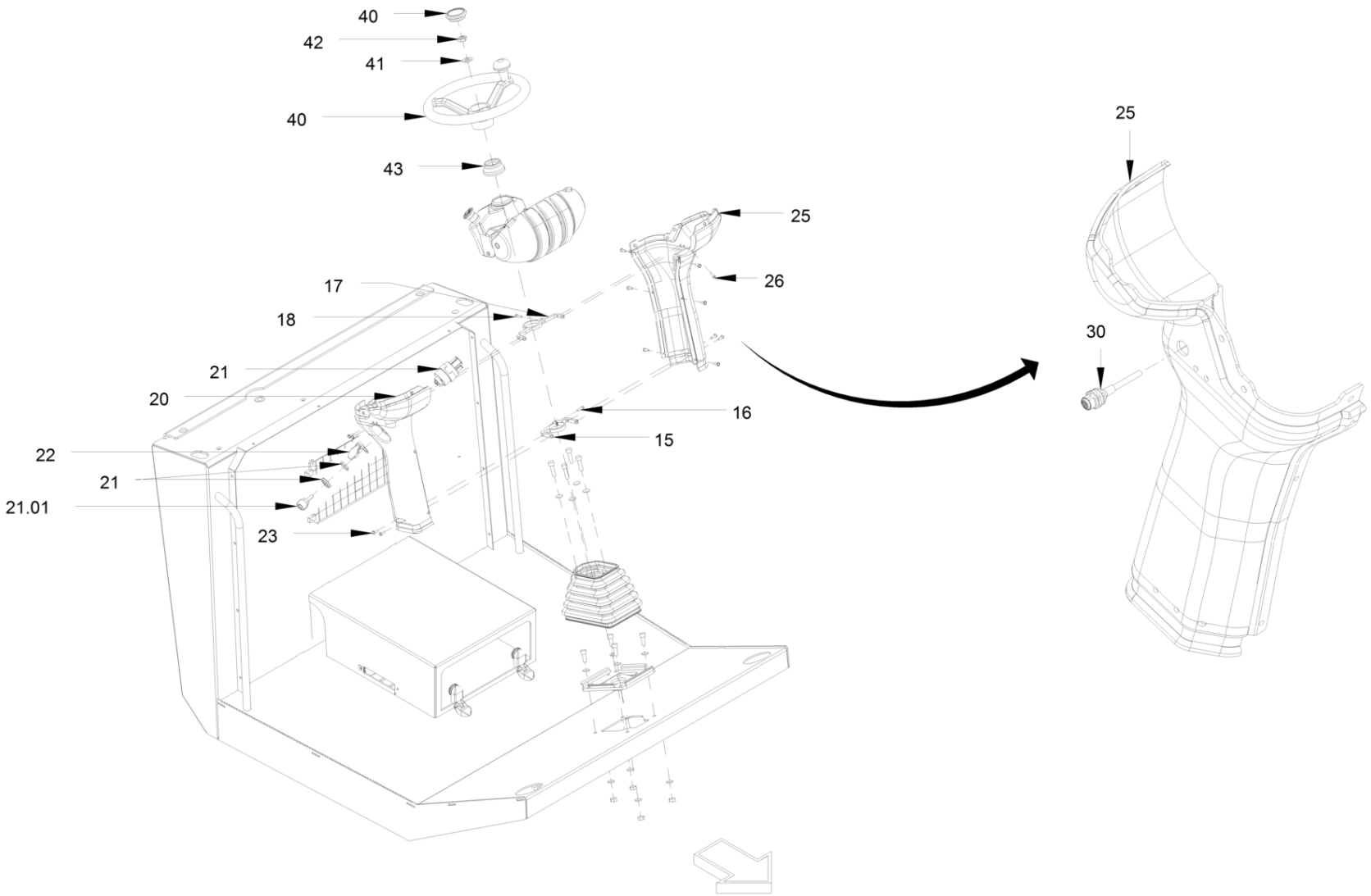
40
42
41
40
43
25
26
17
18
21
20
22
21
21.01
23
16
15
25
30

Canopies and covers
Équipement de carrosserie et a
Piezas de revestimiento y tapa

Ref.	Part No.	Description	Description	Descripcion	Information	Qty.	Unit
15	5100023436	Holder	Support	Soporte		1	pc
16	5100022928	Cheese-head screw	Vis à tête cylindrique	Tornillo cilíndrico		1	pc
17	5100023506	Holder	Support	Soporte		1	pc
18	5100012718	Cheese-head screw	Vis à tête cylindrique	Tornillo cilíndrico		1	pc
20	5100025934	Cover	Recouvrement	Cubierta		1	pc
21	5100013557	Key	Clé	Llave	21.01	1	pc
21	5100013570	Ignition switch	Interrupteur à clé	Interruptor de llave		1	pc
22	5100013506	Lid	Couvercle rabattant	Tapa abatible		1	pc
23	5100011581	Fillister head screw	Vis à tête bombée	Tornillo alomado pulido		4	pc
25	5100025935	Covering part	Pièce de revêtement	Pieza de recubrimiento		1	pc
26	5100011581	Fillister head screw	Vis à tête bombée	Tornillo alomado pulido		10	pc
30	5100023259	Cable harness	Faisceau de câbles	Mazo de cables		1	pc
40	5100011912	Steering wheel	Volant	Volante		1	pc
41	5100012941	Washer	Rondelle	Arandela		1	pc
42	5100013400	Hexagon nut	Ecrou hexagonal	Tuerca hexagonal		1	pc
43	5100011860	Rubber sleeve	Douille en caoutchouc	Boquilla de goma		1	pc

Sticker arrangement
Disposition des autocollants
Disposición de adhesivos

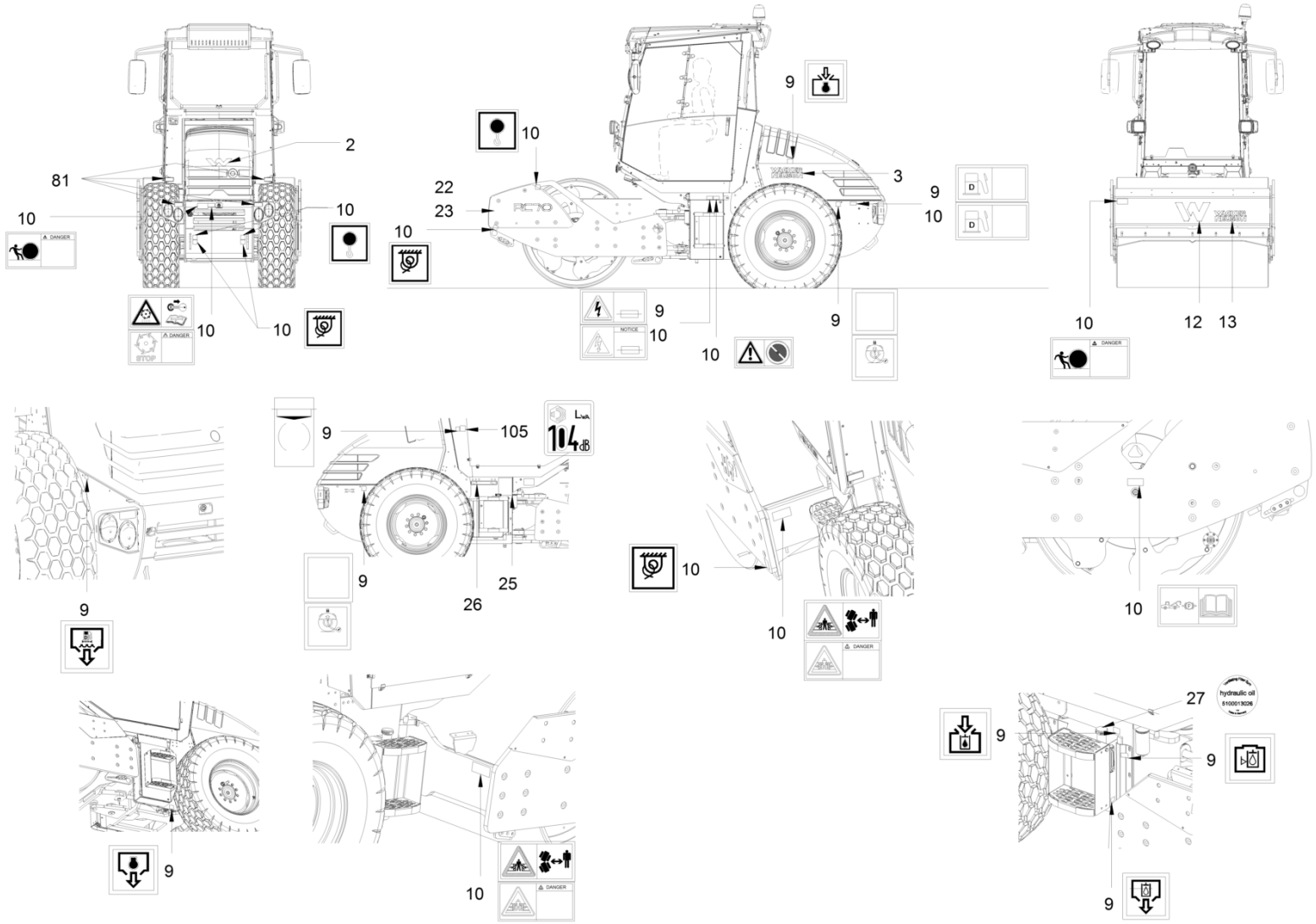

Sticker arrangement
Disposition des autocollants
Disposición de adhesivos

Ref.	Part No.	Description	Description	Descripcion	Information	Qty.	Unit
2	5100034747	Label	Etiquette	Etiqueta		1	pc
3	5100017988	Type plate	Plaque signalétique	Placa indicadora		2	pc
9	5100012416	Decal kit	Kit autocollant	Juego de adhesivos		1	pc
10	5100023160	Decal kit	Kit autocollant	Juego de adhesivos		1	pc
10	5100023161	Decal kit	Kit autocollant	Juego de adhesivos		1	pc
12	5100025945	Type plate	Plaque signalétique	Placa indicadora		1	pc
12	5100029589	Label	Etiquette	Etiqueta		1	pc
13	5100017988	Type plate	Plaque signalétique	Placa indicadora		1	pc
13	5100029588	Label	Etiquette	Etiqueta		1	pc
22	5100025941	Type plate	Plaque signalétique	Placa indicadora		1	pc
22	5100025943	Type plate	Plaque signalétique	Placa indicadora		1	pc
22	5100025953	Type plate	Plaque signalétique	Placa indicadora		1	pc
23	5100025942	Type plate	Plaque signalétique	Placa indicadora		1	pc
23	5100025944	Type plate	Plaque signalétique	Placa indicadora		1	pc
23	5100025954	Ype plate	Plaque signalétique	Placa indicadora		1	pc
25	5100025940	Lubricat. + servicing schedule	Plan lubrific. et d'entretien	Plan lubricación y mantenim.		1	pc
26	5100025908	Label	Etiquette	Etiqueta		1	pc
27	5100033193	Label	Etiquette	Etiqueta		1	pc
81	5100011748	Rear reflector	Réflecteur arrière	Reflector trasero		4	pc
105	5100011703	Sticker	Etiquette	Etiqueta		1	pc

Sticker arrangement
Disposition des autocollants
Disposición de adhesivos

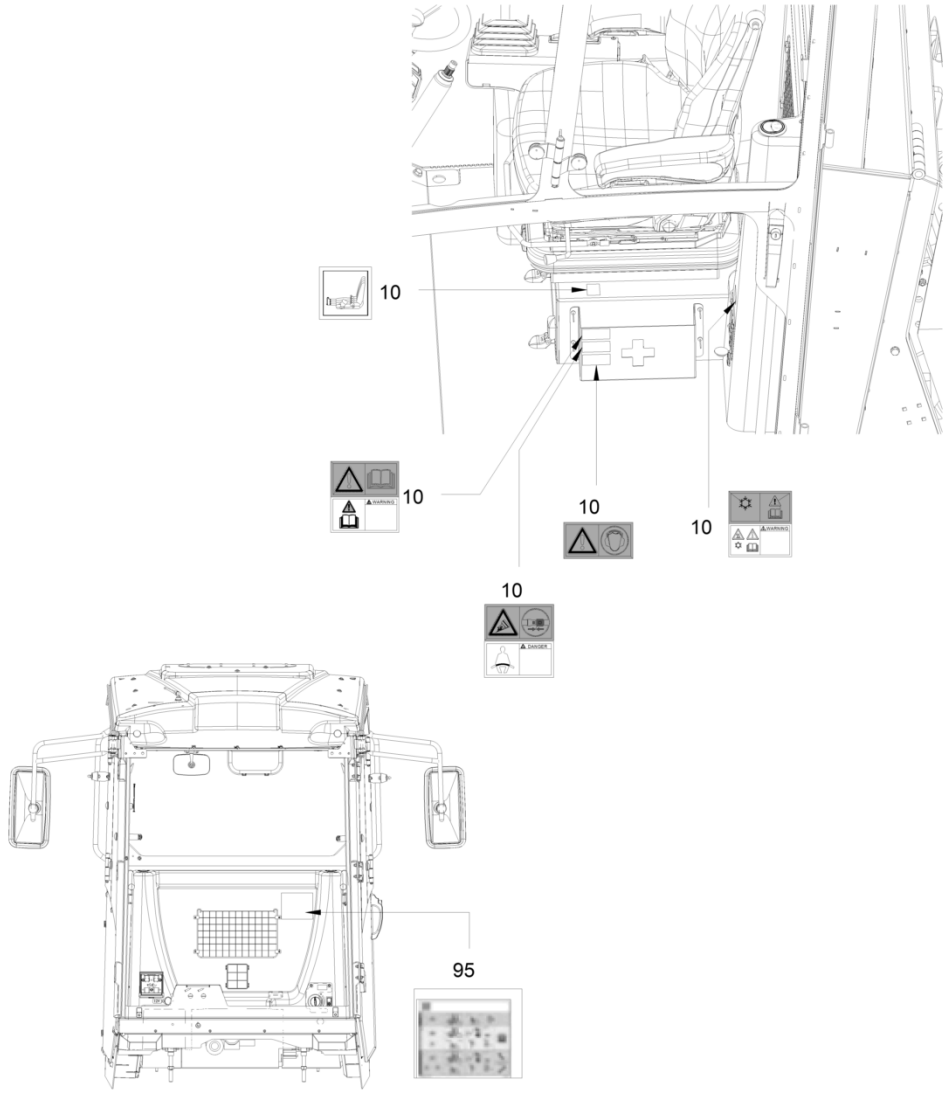

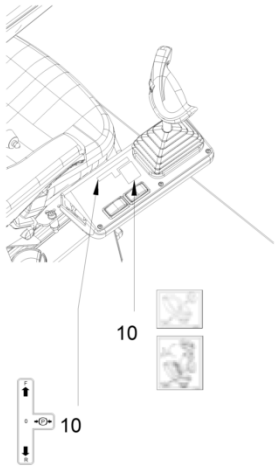

Sticker arrangement
Disposition des autocollants
Disposición de adhesivos

Ref.	Part No.	Description	Description	Descripcion	Information	Qty.	Unit
9	5100012416	Decal kit	Kit autocollant	Juego de adhesivos		1	pc
10	5100023160	Decal kit	Kit autocollant	Juego de adhesivos		1	pc
10	5100023161	Decal kit	Kit autocollant	Juego de adhesivos		1	pc
95	5100027780	Label	Etiquete	Etiqueta		1	pc

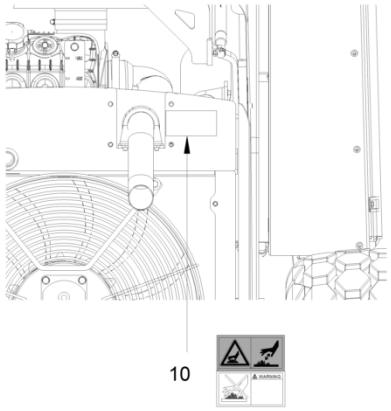
10

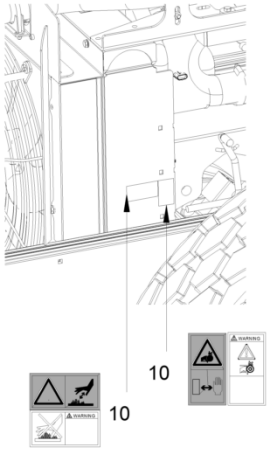
10
10

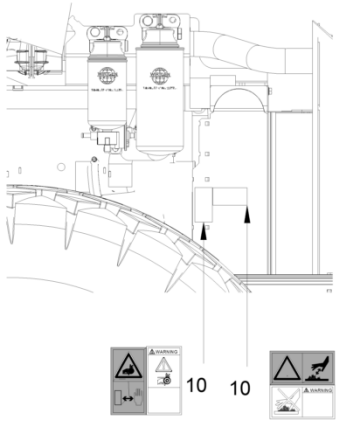
10
10

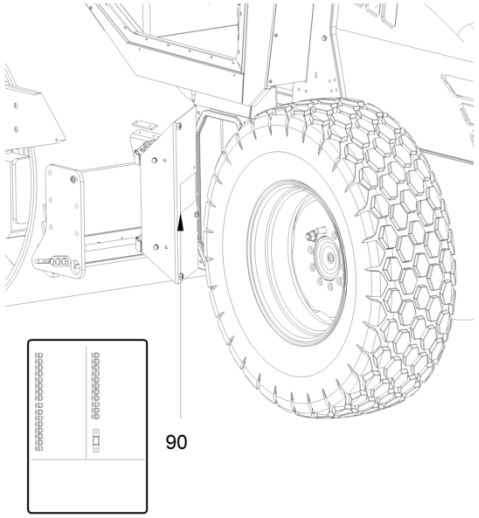
90

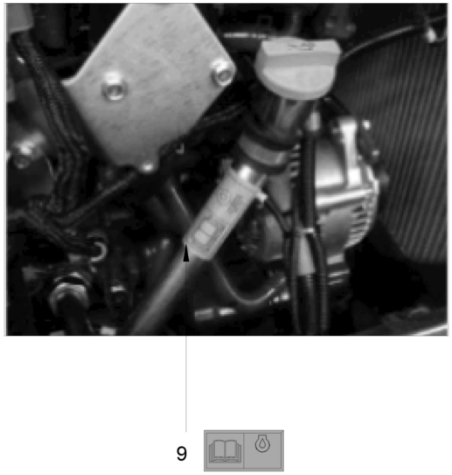
9

Sticker arrangement
Disposition des autocollants
Disposición de adhesivos

Ref.	Part No.	Description	Description	Descripcion	Information	Qty.	Unit
9	5100012416	Decal kit	Kit autocollant	Juego de adhesivos		1	pc
10	5100023160	Decal kit	Kit autocollant	Juego de adhesivos		1	pc
10	5100023161	Decal kit	Kit autocollant	Juego de adhesivos		1	pc
90	5100023550	Label	Etiquette	Etiqueta		1	pc

9

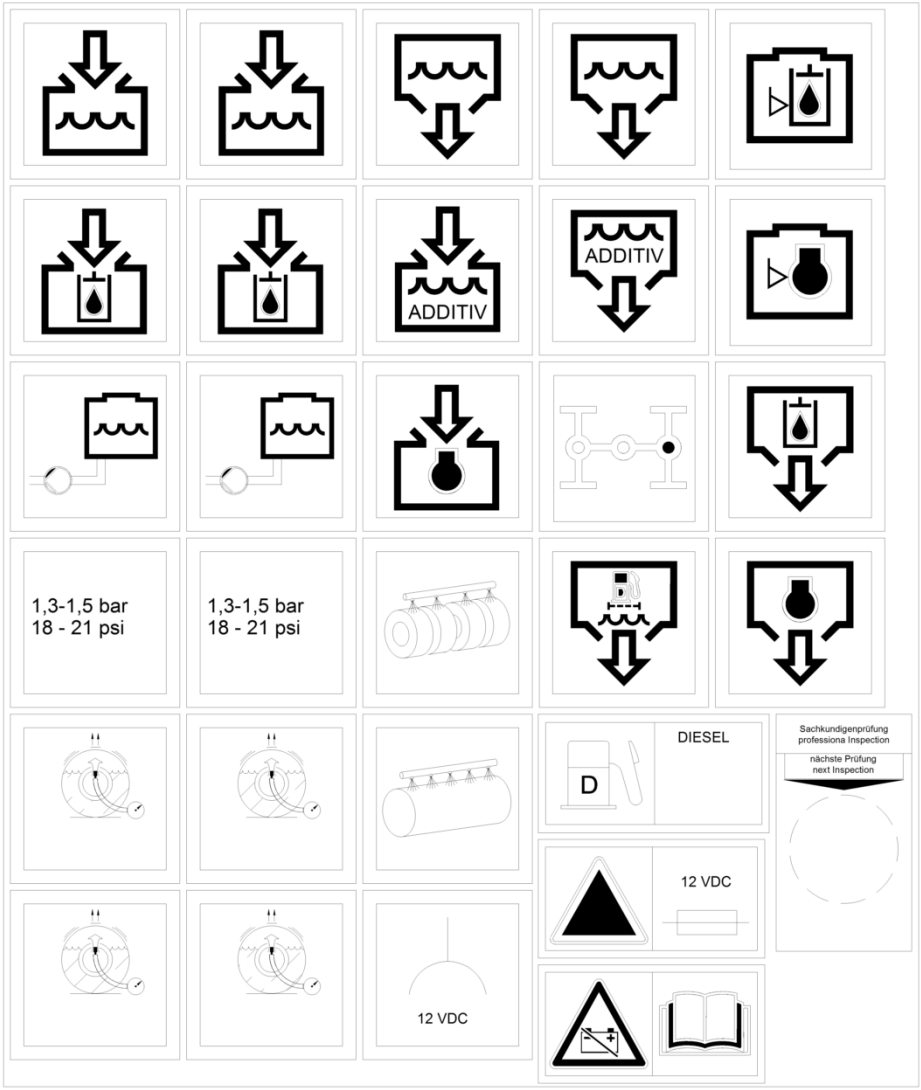
ADDITIV
ADDITIV
1,3-1,5 bar
18 - 21 psi
1,3-1,5 bar
18 - 21 psi
DIESEL
D
Sachkundigenprüfung
professiona Inspection
nächste Prüfung
next Inspection
12 VDC
12 VDC

Sticker arrangement
Disposition des autocollants
Disposición de adhesivos

Ref.	Part No.	Description	Description	Descripcion	Information	Qty.	Unit
9	5100012416	Decal kit	Kit autocollant	Juego de adhesivos		1	pc

Sticker arrangement
Disposition des autocollants
Disposición de adhesivos

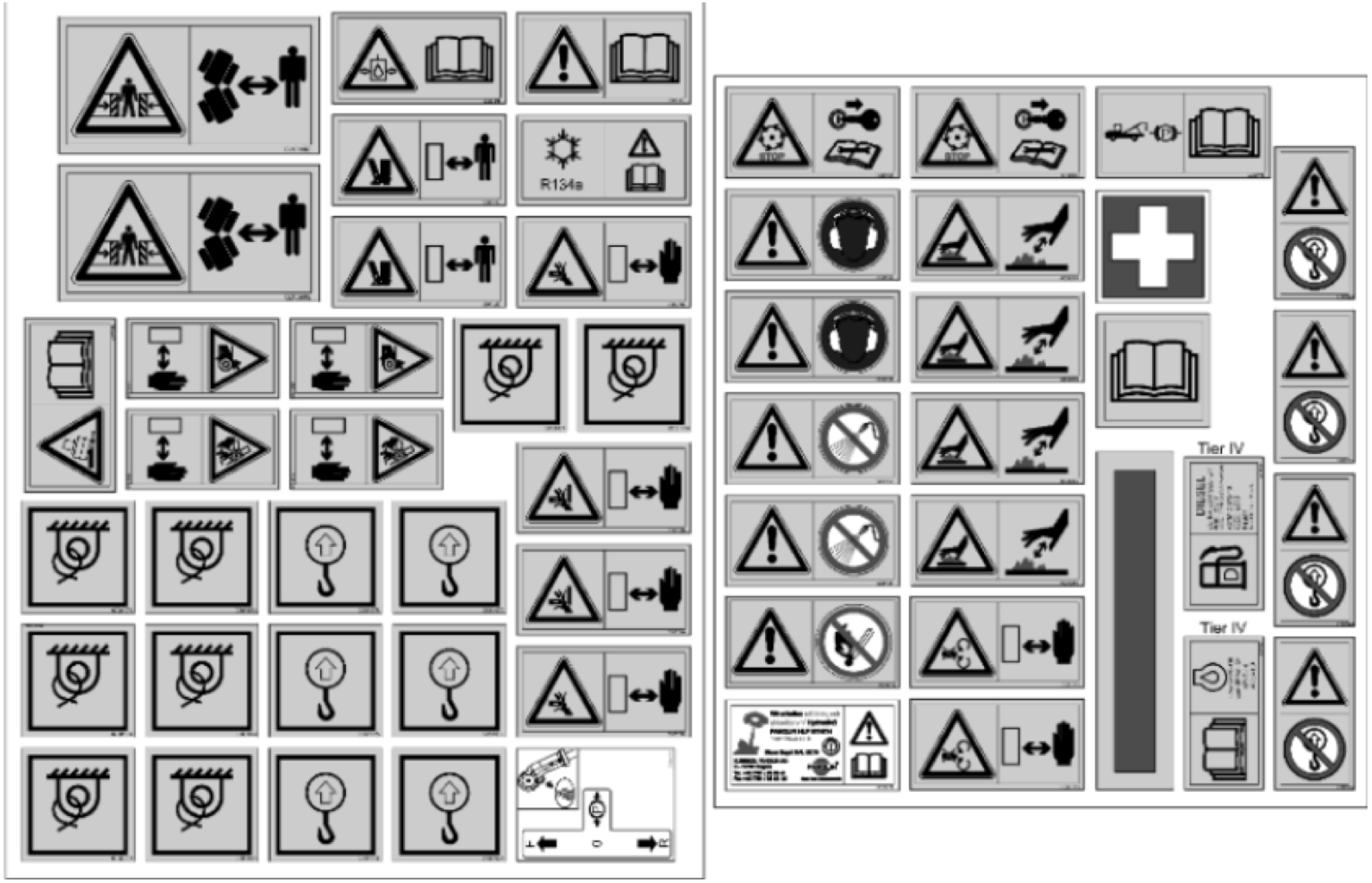

10

Sticker arrangement
Disposition des autocollants
Disposición de adhesivos

Ref.	Part No.	Description	Description	Descripcion	Information	Qty.	Unit
10	5100023161	Decal kit	Kit autocollant	Juego de adhesivos		1	pc

Sticker arrangement
Disposition des autocollants
Disposición de adhesivos

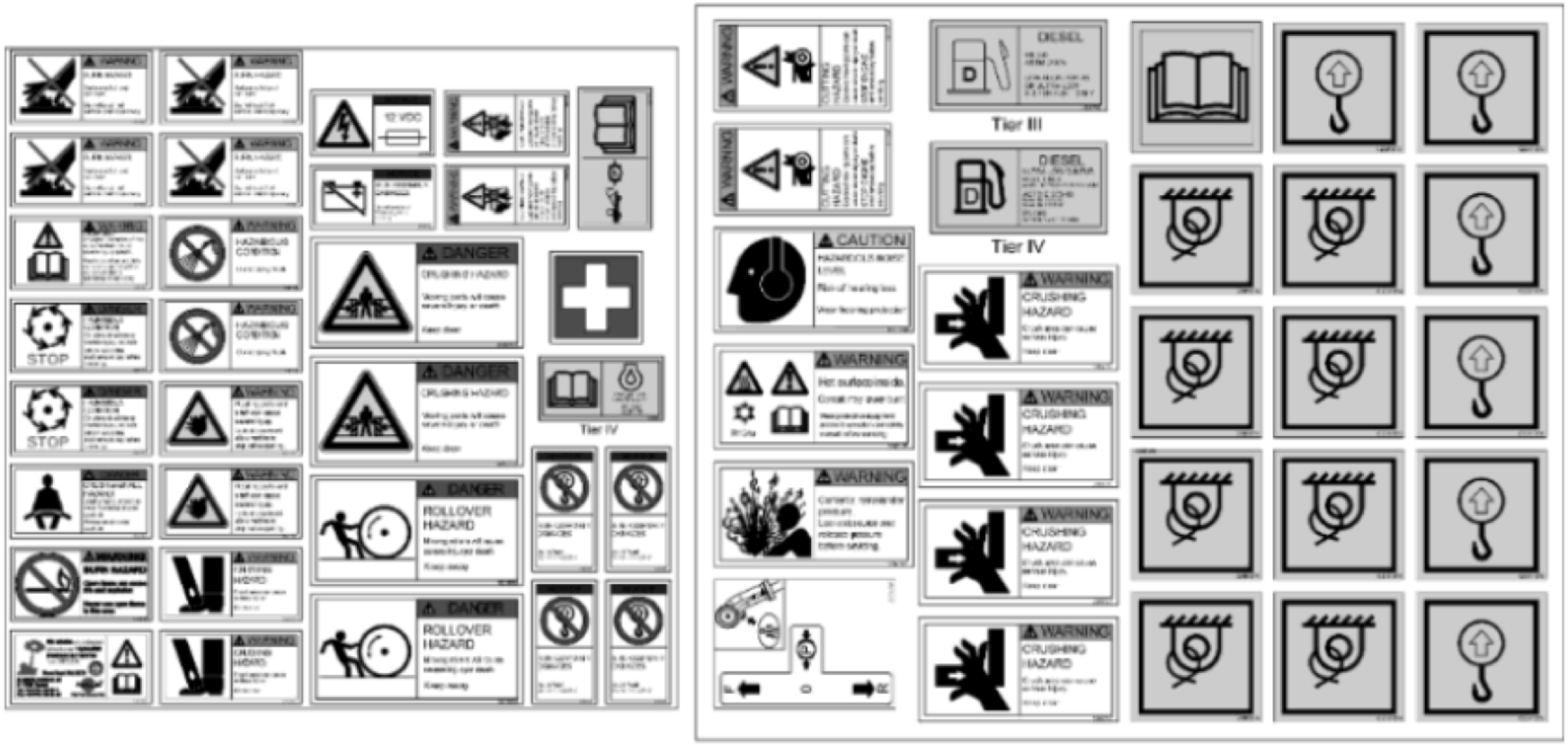

10

Sticker arrangement
Disposition des autocollants
Disposición de adhesivos

Ref.	Part No.	Description	Description	Descripcion	Information	Qty.	Unit
10	5100023160	Decal kit	Kit autocollant	Juego de adhesivos		1	pc

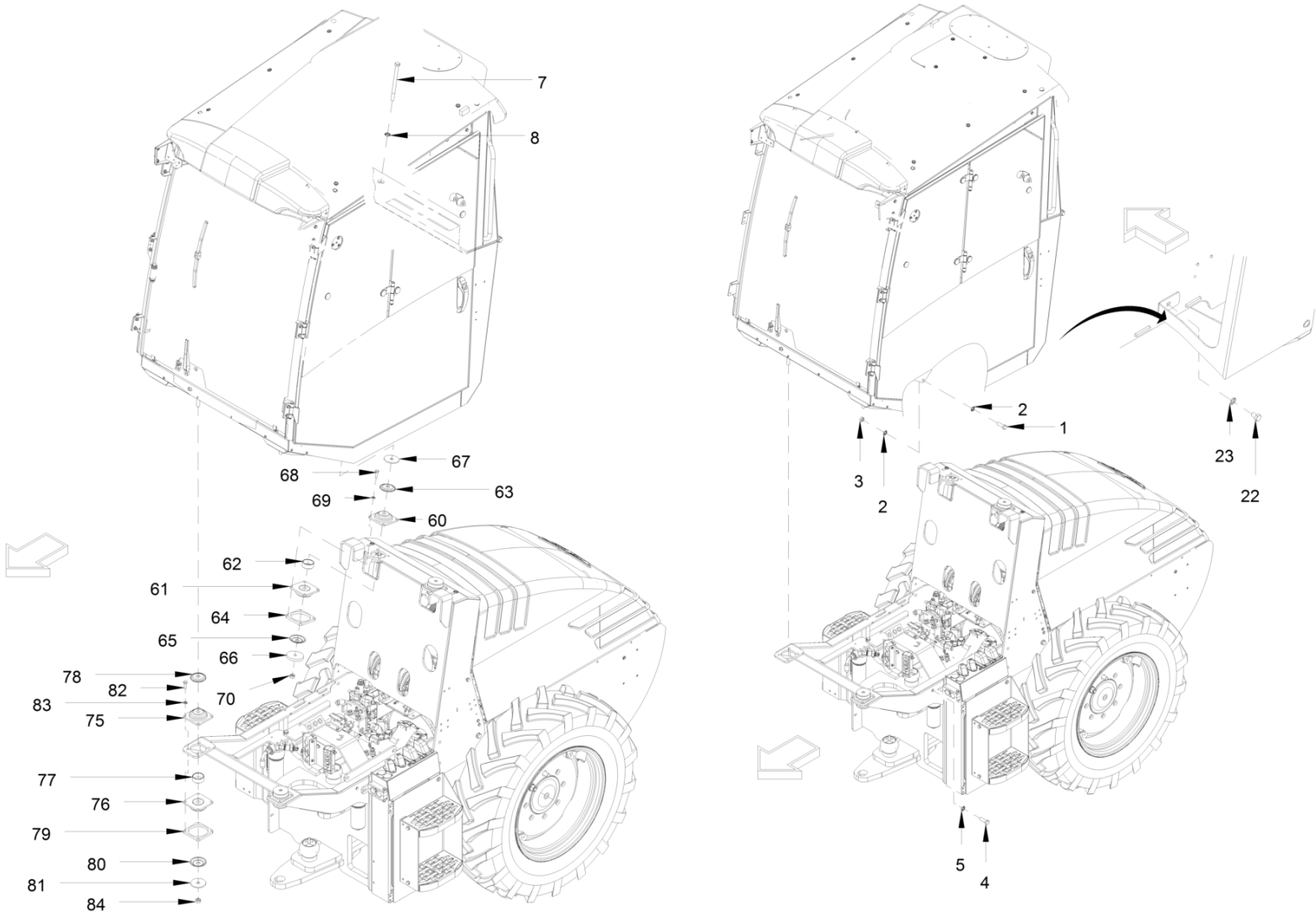
7
8
68
67
69
63
60
62
61
64
65
66
78
82
83
70
75
77
76
79
80
81
84
2
1
3
2
23
22
5
4

Operator's platform
Poste de commande
Puesto del conductor

Ref.	Part No.	Description	Description	Descripcion	Information	Qty.	Unit
1	5100013426	Hexagon screw	Vis hexagonale	Tornillo hexagonal		2	pc
2	5100012969	Locking washer	Rondelle d'arrêt	Disco de seguridad		4	pc
3	5100012405	Hexagon nut	Ecrou hexagonal	Tuerca hexagonal		2	pc
4	5100013426	Hexagon screw	Vis hexagonale	Tornillo hexagonal		2	pc
5	5100012969	Locking washer	Rondelle d'arrêt	Disco de seguridad		2	pc
7	5100013235	Hexagon screw	Vis hexagonale	Tornillo hexagonal		2	pc
8	5100012969	Locking washer	Rondelle d'arrêt	Disco de seguridad		2	pc
22	5100012571	Hexagon screw	Vis hexagonale	Tornillo hexagonal		2	pc
23	5100012965	Locking washer	Rondelle d'arrêt	Disco de seguridad		2	pc
60	5100023137	Rubber metal buffer	Silentbloc en métal-caoutchouc	Tope de caucho-metal		2	pc
61	5100023138	Rubber metal buffer	Silentbloc en métal-caoutchouc	Tope de caucho-metal		2	pc
62	5100023100	Ring	Bague	Anillo		2	pc
63	5100023063	Washer	Rondelle	Arandela		2	pc
64	5100023163	Metal plate	Tôle	Chapa		2	pc
65	5100023101	Washer	Rondelle	Arandela		2	pc
66	5100023431	Washer	Rondelle	Arandela		2	pc
67	5100023316	Washer	Rondelle	Arandela		2	pc
68	5100034764	Hexagon screw	Vis hexagonale	Tornillo hexagonal		8	pc
69	5100012967	Locking washer	Rondelle d'arrêt	Disco de seguridad		8	pc
70	5100035686	Safety nut	Contre-écrou	Tuerca de seguridad		2	pc
75	5100023137	Rubber metal buffer	Silentbloc en métal-caoutchouc	Tope de caucho-metal		2	pc
76	5100023138	Rubber metal buffer	Silentbloc en métal-caoutchouc	Tope de caucho-metal		2	pc
77	5100023100	Ring	Bague	Anillo		2	pc
78	5100023063	Washer	Rondelle	Arandela		2	pc
79	5100023163	Metal plate	Tôle	Chapa		2	pc
80	5100023101	Washer	Rondelle	Arandela		2	pc
81	5100023316	Washer	Rondelle	Arandela		2	pc
82	5100034764	Hexagon screw	Vis hexagonale	Tornillo hexagonal		8	pc
83	5100012967	Locking washer	Rondelle d'arrêt	Disco de seguridad		8	pc
84	5100035686	Safety nut	Contre-écrou	Tuerca de seguridad		2	pc

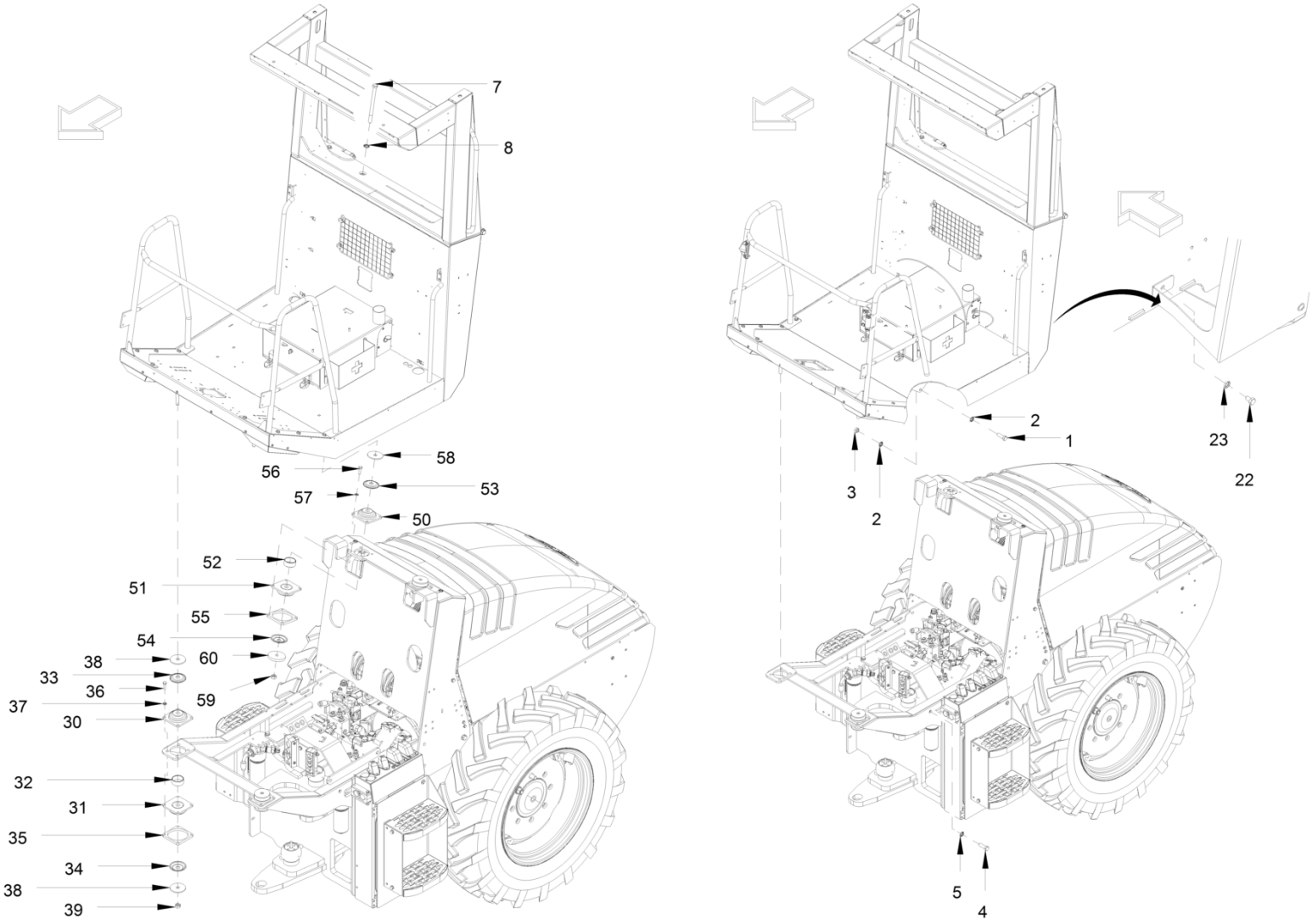
7
8
58
56
53
57
50
52
51
55
54
60
38
33
36
59
37
30
32
31
35
34
38
39
2
1
23
22
3
2
5
4

Operator's platform
Poste de commande
Puesto del conductor

Ref.	Part No.	Description	Description	Descripcion	Information	Qty.	Unit
1	5100013426	Hexagon screw	Vis hexagonale	Tornillo hexagonal		2	pc
2	5100012969	Locking washer	Rondelle d'arrêt	Disco de seguridad		4	pc
3	5100012405	Hexagon nut	Ecrou hexagonal	Tuerca hexagonal		2	pc
4	5100013426	Hexagon screw	Vis hexagonale	Tornillo hexagonal		2	pc
5	5100012969	Locking washer	Rondelle d'arrêt	Disco de seguridad		2	pc
7	5100013235	Hexagon screw	Vis hexagonale	Tornillo hexagonal		2	pc
8	5100012969	Locking washer	Rondelle d'arrêt	Disco de seguridad		2	pc
22	5100012571	Hexagon screw	Vis hexagonale	Tornillo hexagonal		2	pc
23	5100012965	Locking washer	Rondelle d'arrêt	Disco de seguridad		2	pc
30	5100023137	Rubber metal buffer	Silentbloc en métal-caoutchouc	Tope de caucho-metal		2	pc
31	5100023138	Rubber metal buffer	Silentbloc en métal-caoutchouc	Tope de caucho-metal		2	pc
32	5100023100	Ring	Bague	Anillo		2	pc
33	5100023063	Washer	Rondelle	Arandela		2	pc
34	5100023101	Washer	Rondelle	Arandela		2	pc
35	5100023163	Metal plate	Tôle	Chapa		2	pc
36	5100034764	Hexagon screw	Vis hexagonale	Tornillo hexagonal		8	pc
37	5100012967	Locking washer	Rondelle d'arrêt	Disco de seguridad		8	pc
38	5100023316	Washer	Rondelle	Arandela		4	pc
39	5100035686	Safety nut	Contre-écrou	Tuerca de seguridad		2	pc
50	5100023137	Rubber metal buffer	Silentbloc en métal-caoutchouc	Tope de caucho-metal		2	pc
51	5100023138	Rubber metal buffer	Silentbloc en métal-caoutchouc	Tope de caucho-metal		2	pc
52	5100023100	Ring	Bague	Anillo		2	pc
53	5100023063	Washer	Rondelle	Arandela		2	pc
54	5100023101	Washer	Rondelle	Arandela		2	pc
55	5100023163	Metal plate	Tôle	Chapa		2	pc
56	5100034764	Hexagon screw	Vis hexagonale	Tornillo hexagonal		8	pc
57	5100012967	Locking washer	Rondelle d'arrêt	Disco de seguridad		8	pc
58	5100023316	Washer	Rondelle	Arandela		2	pc
59	5100035686	Safety nut	Contre-écrou	Tuerca de seguridad		2	pc
60	5100023431	Washer	Rondelle	Arandela		2	pc

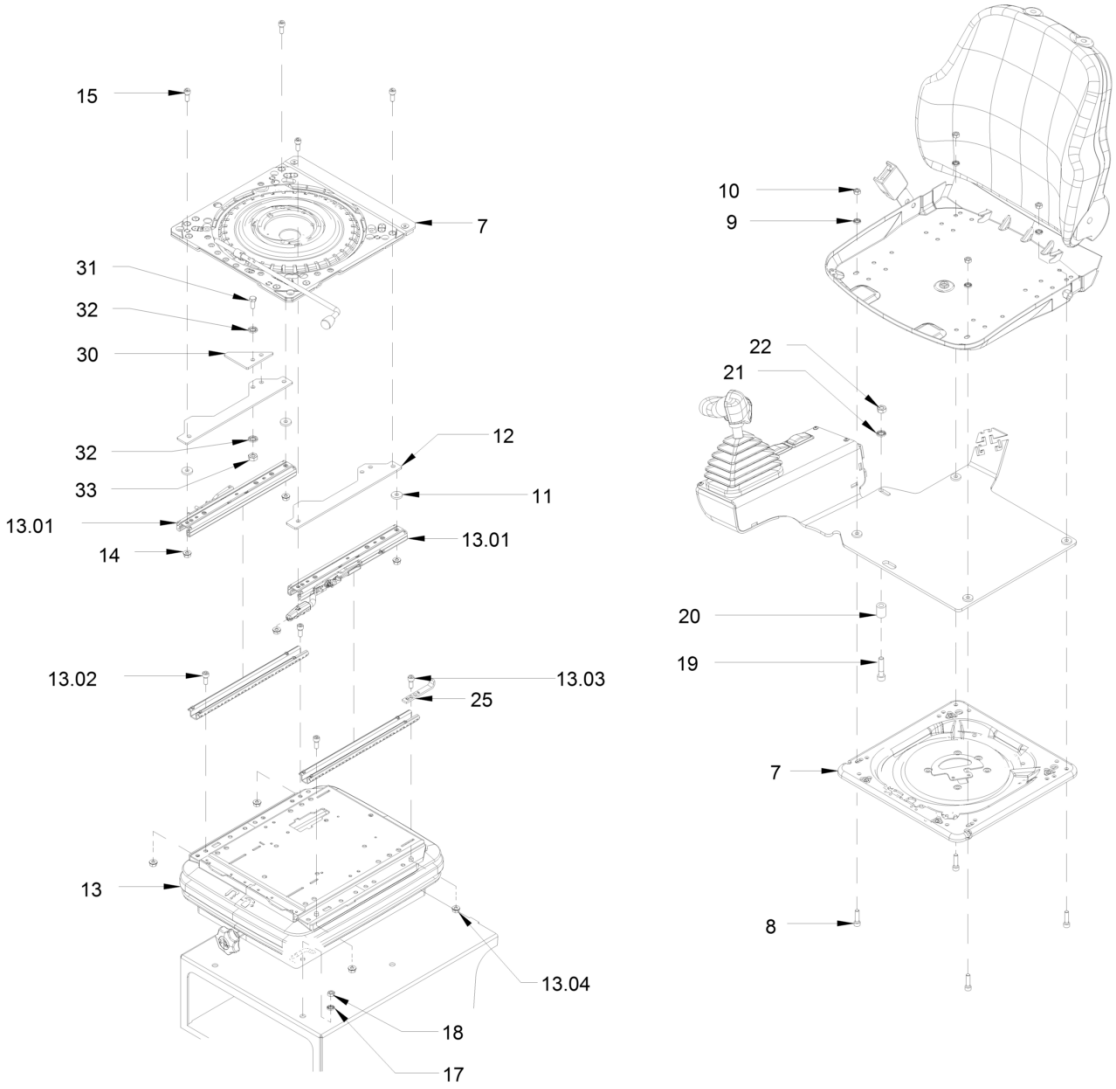
15
7
31
32
30
32
33
13.01
14
12
11
13.01
13.02
13.03
25
13
13.04
18
17
10
9
22
21
20
19
7
8

Operator's seat with adjustmen
Siège du conducteur avec régla
Asiento del conductor ajustabl

Ref.	Part No.	Description	Description	Descripcion	Information	Qty.	Unit
7	5100023472	Disc adapter	Siège pivotant	Adaptador giratorio		1	pc
8	5100012754	Cheese-head screw	Vis à tête cylindrique	Tornillo cilíndrico		4	pc
9	5100012966	Locking washer	Rondelle d'arrêt	Disco de seguridad		4	pc
10	5100012546	Hexagon nut	Ecrou hexagonal	Tuerca hexagonal		4	pc
11	5100013421	Washer	Rondelle	Arandela		3	pc
12	5100023519	Metal plate	Tôle	Chapa		2	pc
13	5100012534	Hexagon nut	Ecrou hexagonal	Tuerca hexagonal	13.04	4	pc
13	5100022853	Cheese-head screw	Vis à tête cylindrique	Tornillo cilíndrico	13.02	3	pc
13	5100022854	Cheese-head screw	Vis à tête cylindrique	Tornillo cilíndrico	13.03	1	pc
13	5100023604	Resilience	Suspension elastique	Suspensión elástica		1	pc
13	5100023719	Set of adjustment bars	Jeu de barres ajustables	Juego de barras ajustables	13.01	1	pc
14	5100012534	Hexagon nut	Ecrou hexagonal	Tuerca hexagonal		4	pc
15	5100012724	Cheese-head screw	Vis à tête cylindrique	Tornillo cilíndrico		4	pc
17	5100012966	Locking washer	Rondelle d'arrêt	Disco de seguridad		4	pc
18	5100012546	Hexagon nut	Ecrou hexagonal	Tuerca hexagonal		4	pc
19	5100022994	Cheese-head screw	Vis à tête cylindrique	Tornillo cilíndrico		1	pc
20	5100023536	Sleeve	Douille	Casquillo		1	pc
21	5100012967	Locking washer	Rondelle d'arrêt	Disco de seguridad		1	pc
22	5100012547	Hexagon nut	Ecrou hexagonal	Tuerca hexagonal		1	pc
25	5100023575	Metal plate	Tôle	Chapa		1	pc
30	5100023721	Stop	Butée	Tope		1	pc
31	5100012517	Hexagon screw	Vis hexagonale	Tornillo hexagonal		2	pc
32	5100012966	Locking washer	Rondelle d'arrêt	Disco de seguridad		4	pc
33	5100012546	Hexagon nut	Ecrou hexagonal	Tuerca hexagonal		2	pc

Operator's seat with adjustmen
Siège du conducteur avec régla
Asiento del conductor ajustabl

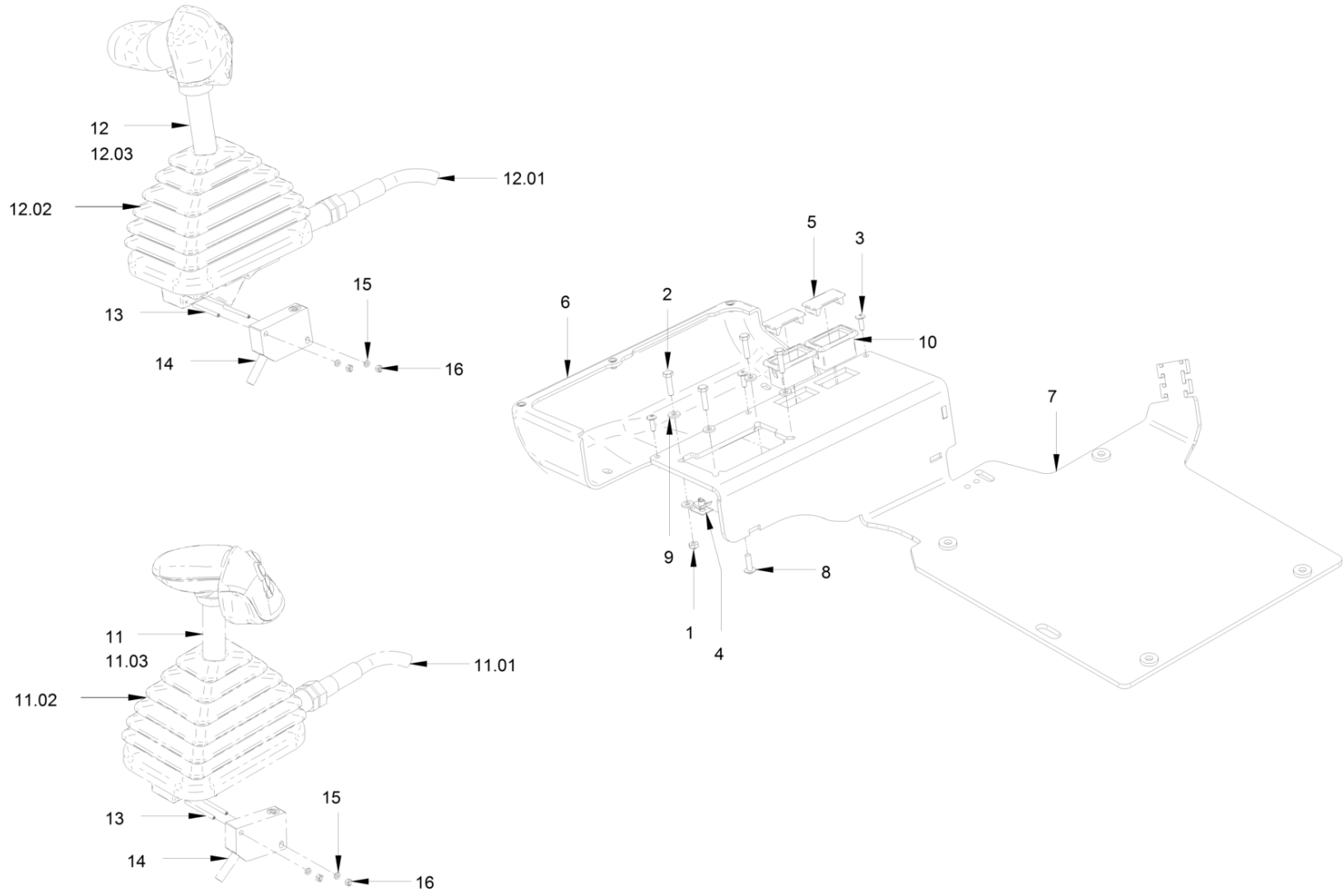

Operator's seat with adjustmen
Siège du conducteur avec régla
Asiento del conductor ajustabl

Ref.	Part No.	Description	Description	Descripcion	Information	Qty.	Unit
1	5100012545	Hexagon nut	Ecrou hexagonal	Tuerca hexagonal		4	pc
2	5100013397	Hexagon screw	Vis hexagonale	Tornillo hexagonal		4	pc
3	5100011581	Fillister head screw	Vis à tête bombée	Tornillo alomado pulido		3	pc
4	5100013585	Clip nut	Ecrou à clip	Tuerca clip		2	pc
5	5100011580	Blind cover	Faux couvercle	Tapa postiza		2	pc
6	5100023390	Cover	Recouvrement	Cubierta		1	pc
7	5100023317	Console	Console	Consola		1	pc
8	5100023198	Fillister head screw	Vis à tête bombée	Tornillo alomado pulido		2	pc
9	5100012965	Locking washer	Rondelle d'arrêt	Disco de seguridad		8	pc
10	5100011813	Frame	Cadre	Bastidor		2	pc
11	5100023983	Bowden cable	Câble bowden	Cable bowden	11.01	1	pc
11	5100023982	Handle	Poignée	Manecilla	11.03	1	pc
11	5100023492	Drive lever	Levier de conduite	Palanca de marcha		1	pc
11	5100023224	Bellows	Tuyau accordéon	Fuelle	11.02	1	pc
12	5100023224	Bellows	Tuyau accordéon	Fuelle	12.02	1	pc
12	5100023491	Drive lever	Levier de conduite	Palanca de marcha		1	pc
12	5100023981	Handle	Poignée	Manecilla	12.03	1	pc
12	5100023983	Bowden cable	Câble bowden	Cable bowden	12.01	1	pc
13	5100023944	Threaded pin	Goupille filetée	Espiga roscada		2	pc
14	5100023503	Wire harness (sensor)	Faisceau de câbles (senseur)	Mazo de cables (sensor)		1	pc
15	5100022899	Washer	Rondelle	Arandela		2	pc
16	5100023112	Hexagonal nut	Ecrou hexagonal	Tuerca hexagonal		2	pc

Operator's seat with adjustmen
Siège du conducteur avec régla
Asiento del conductor ajustabl

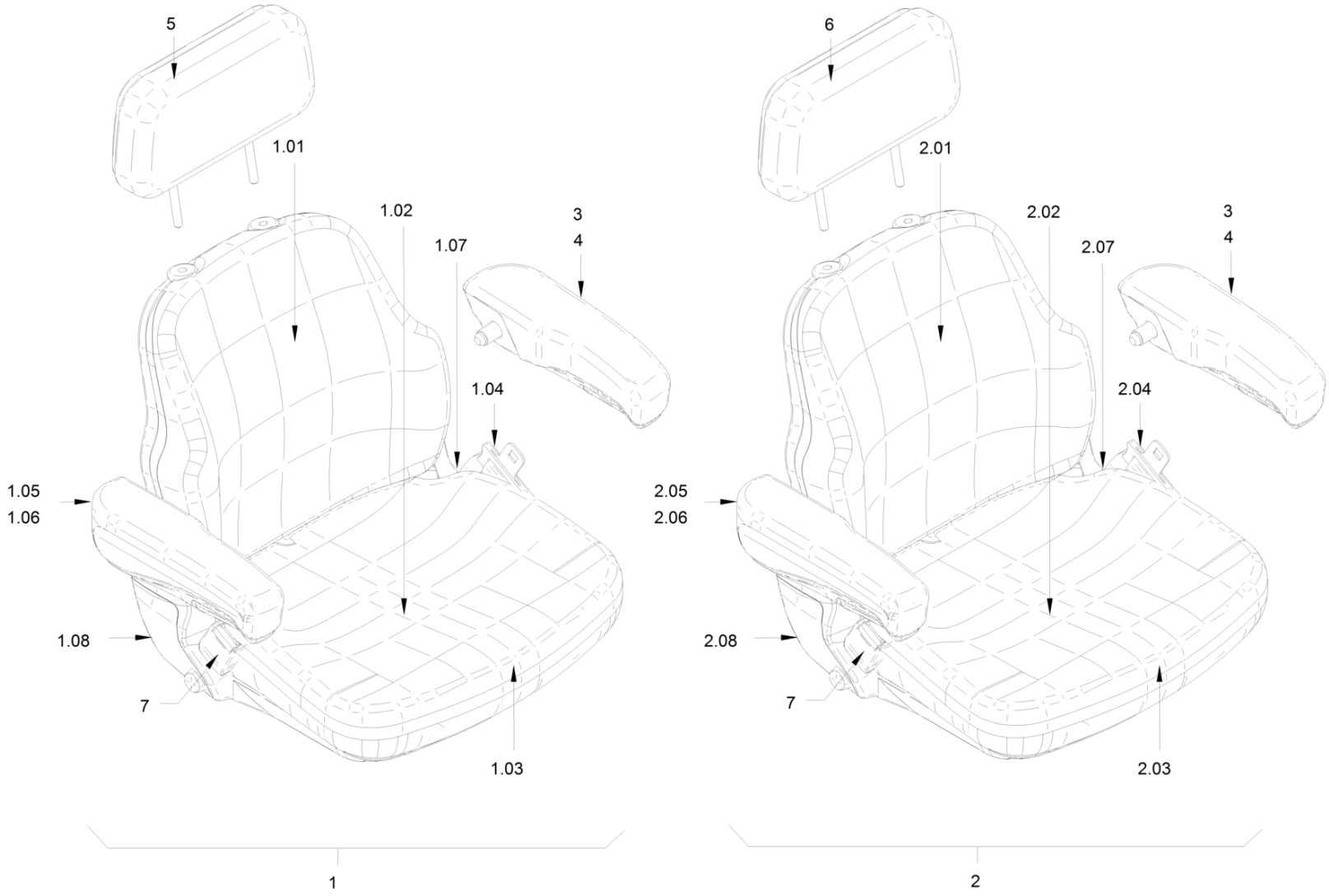

Operator's seat with adjustmen
Siège du conducteur avec régla
Asiento del conductor ajustabl

Ref.	Part No.	Description	Description	Descripcion	Information	Qty.	Unit
1	5100023019	Lap belt	Ceinture de sécurité	Cinturón de seguridad	1.04	1	pc
1	5100023051	Seat contact switch	Commutateur contact du siège	Interruptor contacto asiento	1.02	1	pc
1	5100023054	Clamp bolt	Vis de serrage	Tornillo mordaza	1.06	1	pc
1	5100023123	Backrest cushion, cloth	Coussin de dossier, tissu	Acolchado de espalda, tela	1.01	1	pc
1	5100023125	Seat cushion, cloth	Coussin de siège, tissu	Cojin de asiento, tela	1.03	1	pc
1	5100023187	Covering part	Pièce de revêtement	Pieza de recubrimiento	1.07	1	pc
1	5100023188	Covering part	Pièce de revêtement	Pieza de recubrimiento	1.08	1	pc
1	5100023304	Armrest	Accoudoir	Apoyabrazos	1.05	1	pc
1	5100040540	Seat upper part, cloth	Partie superièure siège, tissu	Parte superior asiento, tela		1	pc
2	5100040541	Seat upper part, imit. leather	Partie sup. siège, cuir imité	Parte sup. asiento, imitación de cuero		1	pc
2	5100023304	Armrest	Accoudoir	Apoyabrazos	2.05	1	pc
2	5100023188	Covering part	Pièce de revêtement	Pieza de recubrimiento	2.08	1	pc
2	5100023187	Covering part	Pièce de revêtement	Pieza de recubrimiento	2.07	1	pc
2	5100023054	Clamp bolt	Vis de serrage	Tornillo mordaza	2.06	1	pc
2	5100023051	Seat contact switch	Commutateur contact du siège	Interruptor contacto asiento	2.02	1	pc
2	5100023029	Seat cushion, imitat. leather	Coussin de siège, cuir imité	Cojin de asiento,imitación de cuero	2.03	1	pc
2	5100023028	Backrest cushion, imi. leather	Coussin de dossier, cuir imité	Acolchado espalda,imitación de cuero	2.01	1	pc
2	5100023019	Lap belt	Ceinture de sécurité	Cinturón de seguridad	2.04	1	pc
3	5100023303	Armrest	Accoudoir	Apoyabrazos		1	pc
4	5100023054	Clamp bolt	Vis de serrage	Tornillo mordaza		1	pc
5	5100022988	Seat extension, cloth	Prolongation du siège, tissu	Extensión de asiento, tela		1	pc
6	5100022987	Seat extension, imit. leather	Prolongat. siège, cuir imité	Extensión de asiento,imitación de cuero		1	pc
7	5100025888	Lap belt	Ceinture de sécurité	Cinturón de seguridad		1	pc

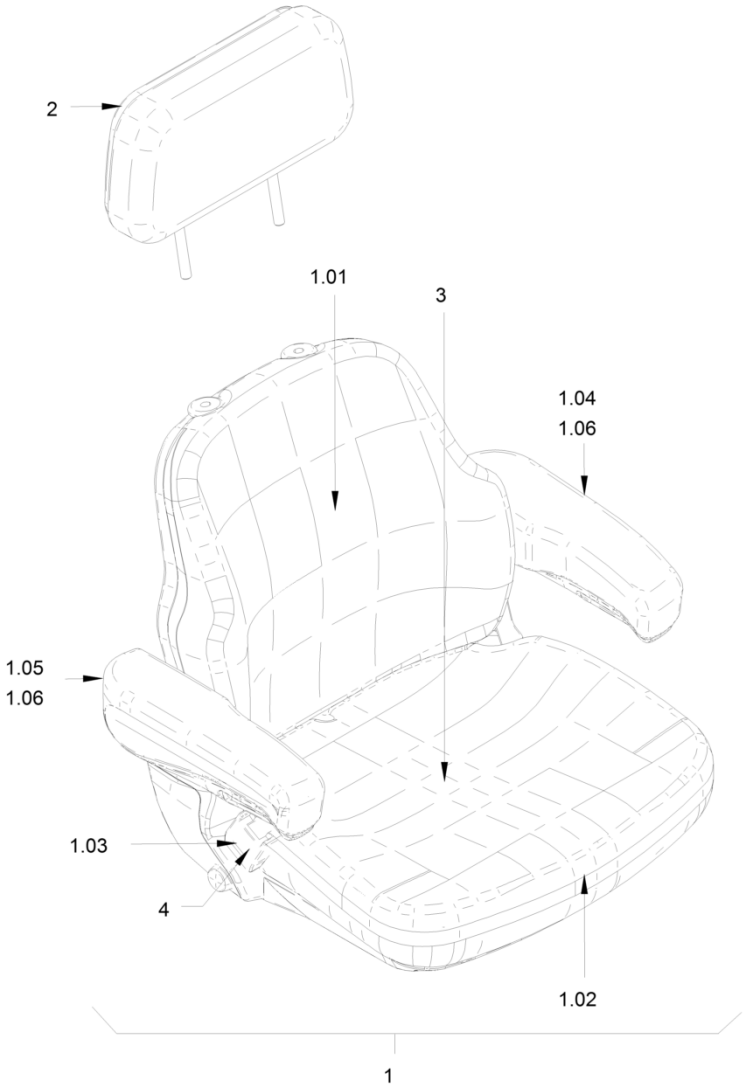
2
1.01
3
1.04
1.06
1.05
1.06
1.03
4
1.02
1

Operator's seat with adjustmen
Siège du conducteur avec régla
Asiento del conductor ajustabl

Ref.	Part No.	Description	Description	Descripcion	Information	Qty.	Unit
1	5100023019	Lap belt	Ceinture de sécurité	Cinturón de seguridad	1.03	1	pc
1	5100023054	Clamp bolt	Vis de serrage	Tornillo mordaza	1.06	2	pc
1	5100023126	Armrest	Accoudoir	Apoyabrazos	1.04	1	pc
1	5100023127	Armrest	Accoudoir	Apoyabrazos	1.05	1	pc
1	5100023156	Backrest cushion, cloth	Coussin de dossier, tissu	Acolchado de espalda, tela	1.01	1	pc
1	5100023157	Seat cushion	Coussin de siège	Cojin de asiento	1.02	1	pc
1	5100040542	Seat upper part, cloth	Partie superièure siège, tissu	Parte superior asiento, tela		1	pc
2	5100022988	Seat extension, cloth	Prolongation du siège, tissu	Extensión de asiento, tela		1	pc
3	5100023051	Seat contact switch	Commutateur contact du siège	Interruptor contacto asiento		1	pc
4	5100025888	Lap belt	Ceinture de sécurité	Cinturón de seguridad		1	pc

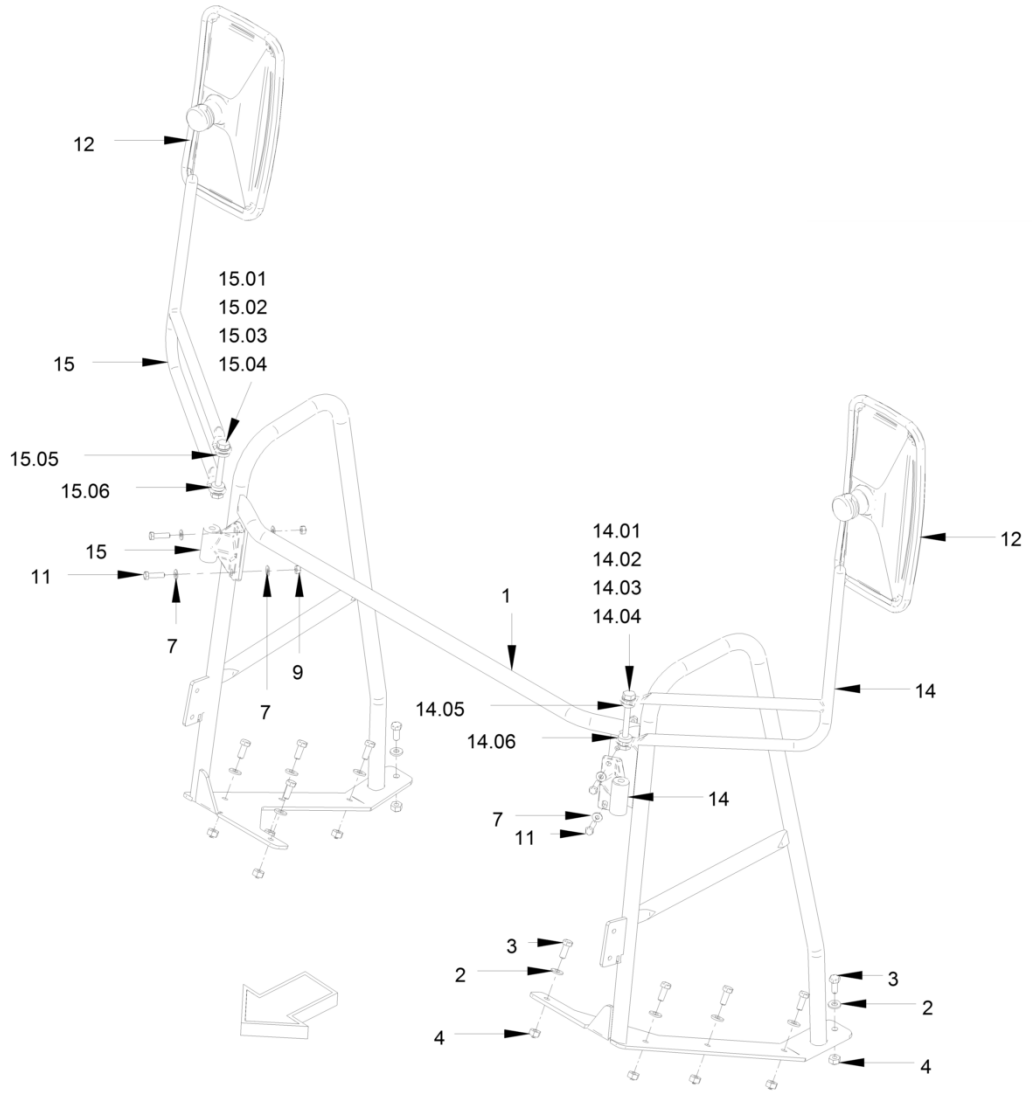
12
15.01
15.02
15.03
15
15.04
15.05
15.06
15
11
7
7
9
1
14.01
14.02
14.03
14.04
12
14
14.05
14.06
14
7
11
3
2
4
3
2
4

Sun canopy
Protection solaire
Techo corredizo

Ref.	Part No.	Description	Description	Descripcion	Information	Qty.	Unit
1	5100040543	Handrail	Garde-corps	Barandilla		1	pc
2	5100011462	Washer	Rondelle	Arandela		10	pc
3	5100011479	Hexagon screw	Vis hexagonale	Tornillo hexagonal		10	pc
4	5100013598	Safety nut	Contre-écrou	Tuerca de seguridad		10	pc
7	5100012938	Washer	Rondelle	Arandela		8	pc
9	5100011476	Safety nut	Contre-écrou	Tuerca de seguridad		4	pc
11	5100013510	Hexagon screw	Vis hexagonale	Tornillo hexagonal		4	pc
12	5100023552	Mirror	Miroir	Espejo		2	pc
14	5100023816	Mirror-retainer	Support pour miroir	Soporte del espejo		1	pc
14	5100023222	Bushing	Douille	Casquillo	14.06	1	pc
14	5100023221	Bushing	Douille	Casquillo	14.05	1	pc
14	5100022846	Hexagon screw	Vis hexagonale	Tornillo hexagonal	14.01	1	pc
14	5100013598	Safety nut	Contre-écrou	Tuerca de seguridad	14.03	1	pc
14	5100012939	Washer	Rondelle	Arandela	14.02	2	pc
14	5100011542	Cap	Capuchon	Caperuza	14.04	2	pc
15	5100011542	Cap	Capuchon	Caperuza	15.04	2	pc
15	5100012939	Washer	Rondelle	Arandela	15.02	2	pc
15	5100013598	Safety nut	Contre-écrou	Tuerca de seguridad	15.03	1	pc
15	5100022846	Hexagon screw	Vis hexagonale	Tornillo hexagonal	15.01	1	pc
15	5100023221	Bushing	Douille	Casquillo	15.05	1	pc
15	5100023222	Bushing	Douille	Casquillo	15.06	1	pc
15	5100023817	Mirror-retainer	Support pour miroir	Soporte del espejo		1	pc

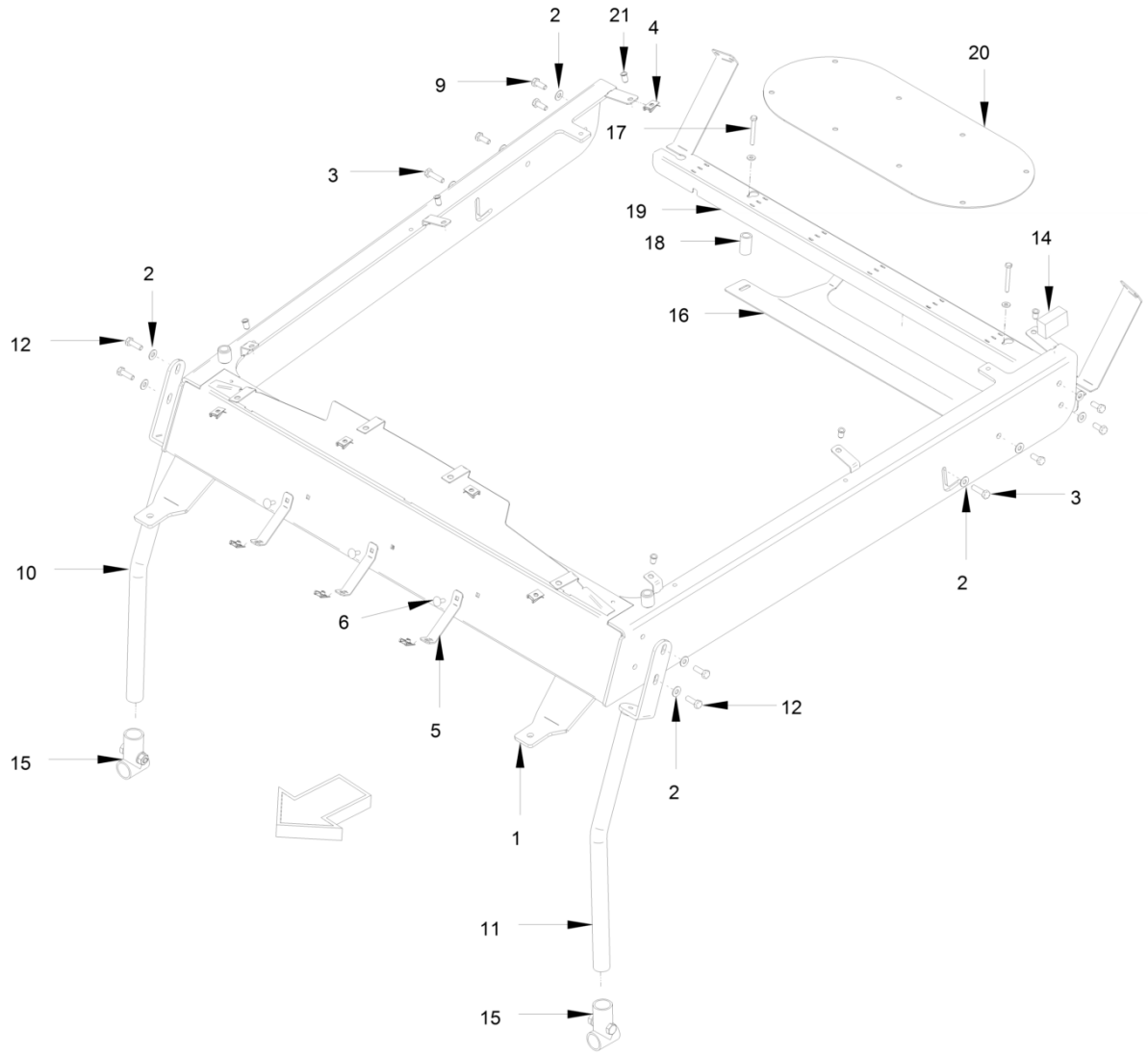
2
21
4
9
20
17
3
19
18
14
2
16
12
3
10
2
6
5
12
15
2
1
11
15

Sun canopy
Protection solaire
Techo corredizo

Ref.	Part No.	Description	Description	Descripcion	Information	Qty.	Unit
1	5100040544	Sun canopy	Protection solaire	Techo corredizo		1	pc
2	5100012938	Washer	Rondelle	Arandela		16	pc
3	5100013510	Hexagon screw	Vis hexagonale	Tornillo hexagonal		2	pc
4	5100013585	Clip nut	Ecrou à clip	Tuerca clip		12	pc
5	5100023802	Fixation	Fixation	Fijación		2	pc
6	5100022870	Mushroom head screw	Vis à tête bombée	Tornillo cil. cabeza rebajada		2	pc
9	5100012517	Hexagon screw	Vis hexagonale	Tornillo hexagonal		6	pc
10	5100040545	Bracing	Appui	Soporte		1	pc
11	5100040546	Bracing	Appui	Soporte		1	pc
12	5100012613	Hexagon screw	Vis hexagonale	Tornillo hexagonal		4	pc
14	5100023879	Sealing tape	Ruban d'étanchéité	Cinta impermeabilizante		4	m
15	5100022905	T-clip	Collier en t	Abrazadera en t		2	pc
16	5100040547	Metal plate	Tôle	Chapa		1	pc
17	5100040548	Hexagon screw	Vis hexagonale	Tornillo hexagonal		2	pc
18	5100023956	Sleeve	Douille	Casquillo		2	pc
19	5100023957	Cable covering	Recouvrement de câble	Cubierta de cable		1	pc
20	5100040549	Metal plate	Tôle	Chapa		1	pc
21	5100040550	Blind rivet nut	Ecrou à river aveugle	Tuerca remache ciega		6	pc

Sun canopy
Protection solaire
Techo corredizo

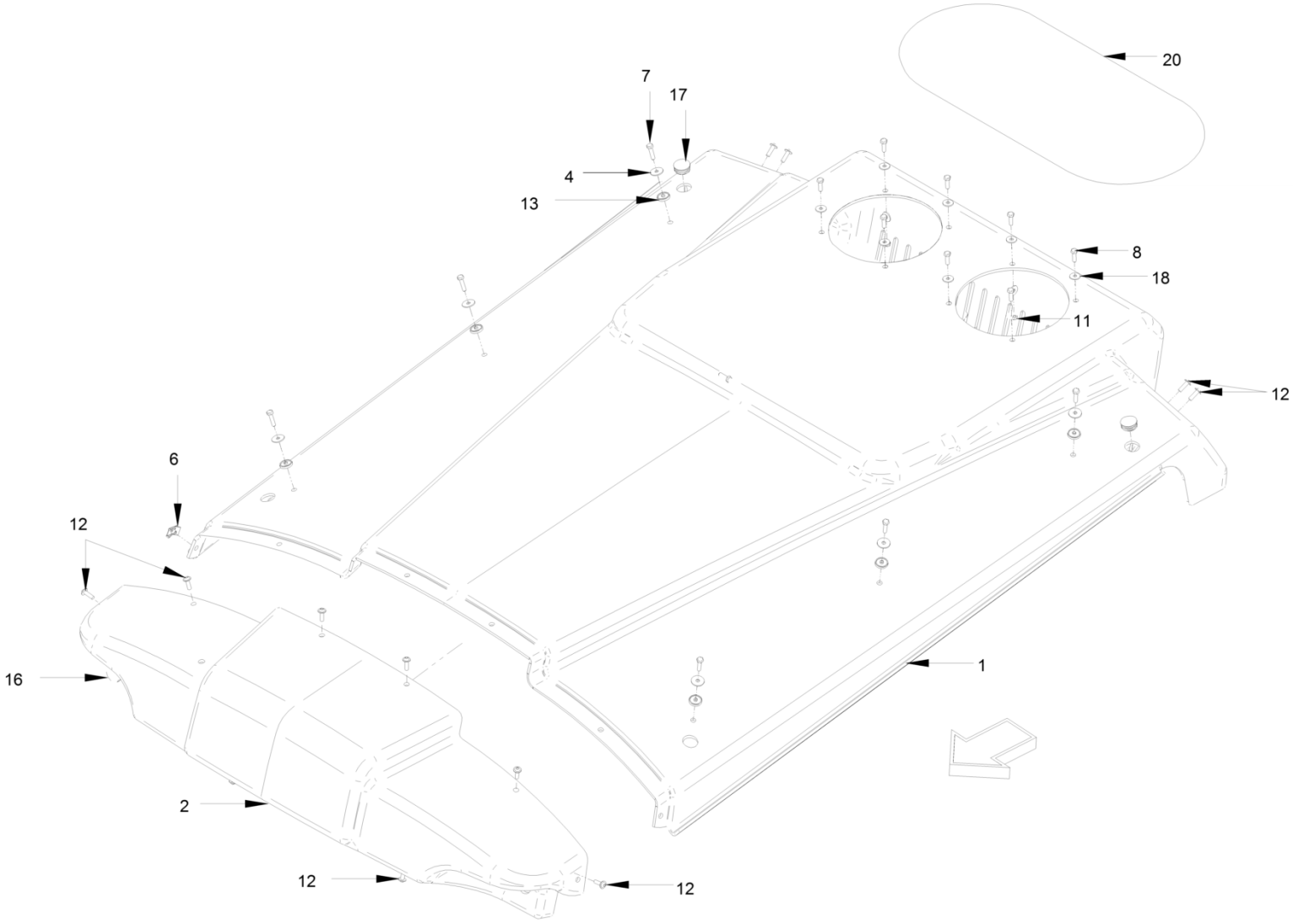

Sun canopy
Protection solaire
Techo corredizo

Ref.	Part No.	Description	Description	Descripcion	Information	Qty.	Unit
1	5100023874	Roof	Toit	Techo		1	pc
2	5100038378	Roof	Toit	Techo		1	pc
4	5100013523	Washer	Rondelle	Arandela		10	pc
6	5100013585	Clip nut	Ecrou à clip	Tuerca clip		3	pc
7	5100013397	Hexagon screw	Vis hexagonale	Tornillo hexagonal		9	pc
8	5100012608	Hexagon screw	Vis hexagonale	Tornillo hexagonal		9	pc
11	5100017998	Hexagonal nut	Ecrou hexagonal	Tuerca hexagonal		9	pc
12	5100011744	Fillister head screw	Vis à tête bombée	Tornillo alomado pulido		14	pc
13	5100023876	Sealing	Joint	Junta		9	pc
16	5100023968	Bung	Bouchon	Prueba		1	pc
17	5100023969	Bung	Bouchon	Prueba		2	pc
18	5100013523	Washer	Rondelle	Arandela		16	pc
20	5100040549	Metal plate	Tôle	Chapa		1	pc

Roll over protection
Arceau de sécurité
Arco de protección

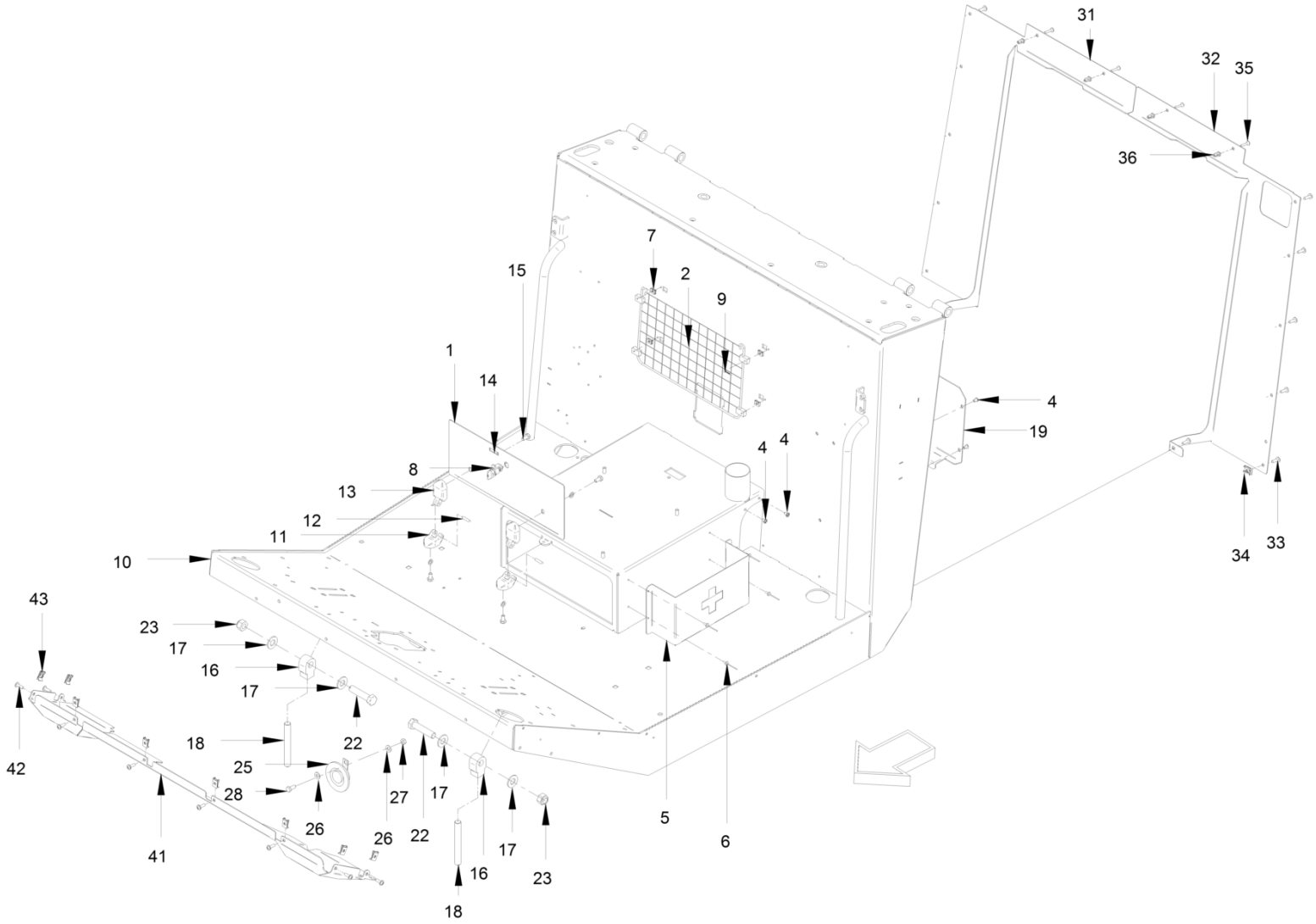

Roll over protection
Arceau de sécurité
Arco de protección

Ref.	Part No.	Description	Description	Descripcion	Information	Qty.	Unit
1	5100040551	Lid	Couvercle	Tapa		1	pc
2	5100023786	Place of deposit	Dépôt	Depósito		1	pc
4	5100023789	Fillister head screw	Vis à tête bombée	Tornillo alomado pulido		7	pc
5	5100040552	Holder	Support	Soporte		1	pc
6	5100023835	Rivet	Rivet	Remache		4	pc
7	5100023791	Clip	Clip	Clip		4	pc
8	5100023792	Cabinet bolt	Verrouillage rotatif	Cierre giratorio		1	pc
9	5100023057	Sheet metal screw	Vis à tôle	Tornillo de chapa		4	pc
10	5100040553	Operator's platform	Poste de commande	Puesto del conductor		1	pc
11	5100023793	Hinge	Charnière	Charnela		2	pc
12	5100023958	Bolt	Boulon	Bulón		2	pc
13	5100023794	Hinge	Charnière	Charnela		2	pc
14	5100012936	Washer	Rondelle	Arandela		4	pc
15	5100012515	Hexagon screw	Vis hexagonale	Tornillo hexagonal		4	pc
16	5100023348	Metal plate	Tôle	Chapa		2	pc
17	5100012941	Washer	Rondelle	Arandela		4	pc
18	5100040554	Stud screw	Goujon fileté	Espárrago		2	pc
19	5100023795	Metal plate	Tôle	Chapa		1	pc
22	5100013565	Hexagon screw	Vis hexagonale	Tornillo hexagonal		2	pc
23	5100012603	Safety nut	Contre-écrou	Tuerca de seguridad		2	pc
25	5100023233	Signal horn	Avertisseur	Bocina		1	pc
26	5100012938	Washer	Rondelle	Arandela		2	pc
27	5100011476	Safety nut	Contre-écrou	Tuerca de seguridad		1	pc
28	5100012517	Hexagon screw	Vis hexagonale	Tornillo hexagonal		1	pc
31	5100040555	Covering part	Pièce de revêtement	Pieza de recubrimiento		1	pc
32	5100040556	Covering part	Pièce de revêtement	Pieza de recubrimiento		1	pc
33	5100011744	Fillister head screw	Vis à tête bombée	Tornillo alomado pulido		12	pc
34	5100013585	Clip nut	Ecrou à clip	Tuerca clip		12	pc
35	5100023057	Sheet metal screw	Vis à tôle	Tornillo de chapa		4	pc
36	5100023828	Nut	Ecrou	Tuerca		4	pc
41	5100040557	Covering part	Pièce de revêtement	Pieza de recubrimiento		1	pc
42	5100011744	Fillister head screw	Vis à tête bombée	Tornillo alomado pulido		8	pc
43	5100013585	Clip nut	Ecrou à clip	Tuerca clip		8	pc

Roll over protection
Arceau de sécurité
Arco de protección

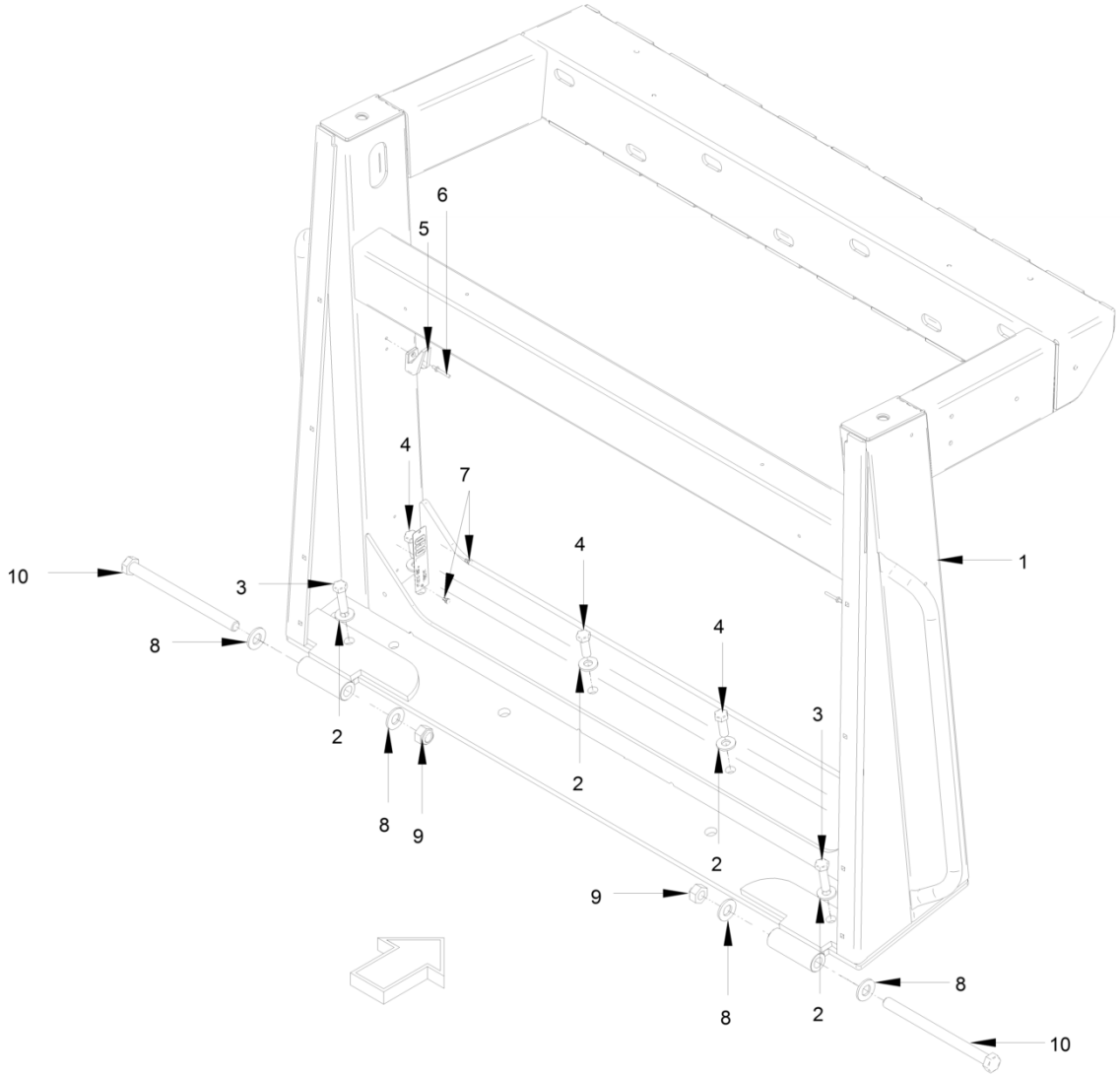

Roll over protection
Arceau de sécurité
Arco de protección

Ref.	Part No.	Description	Description	Descripcion	Information	Qty.	Unit
1	5100040283	Roll over protection	Arceau de sécurité	Arco de protección		1	pc
2	5100012940	Washer	Rondelle	Arandela		6	pc
3	5100011612	Hexagon screw	Vis hexagonale	Tornillo hexagonal		2	pc
4	5100012621	Hexagon screw	Vis hexagonale	Tornillo hexagonal		4	pc
5	5100023782	Coat-hook	Porte-manteau	Gancho para ropa		2	pc
6	5100023835	Rivet	Rivet	Remache		2	pc
7	5100023784	Rivet	Rivet	Remache		2	pc
8	5100012941	Washer	Rondelle	Arandela		4	pc
9	5100023045	Hexagonal nut	Ecrou hexagonal	Tuerca hexagonal		2	pc
10	5100013235	Hexagon screw	Vis hexagonale	Tornillo hexagonal		2	pc

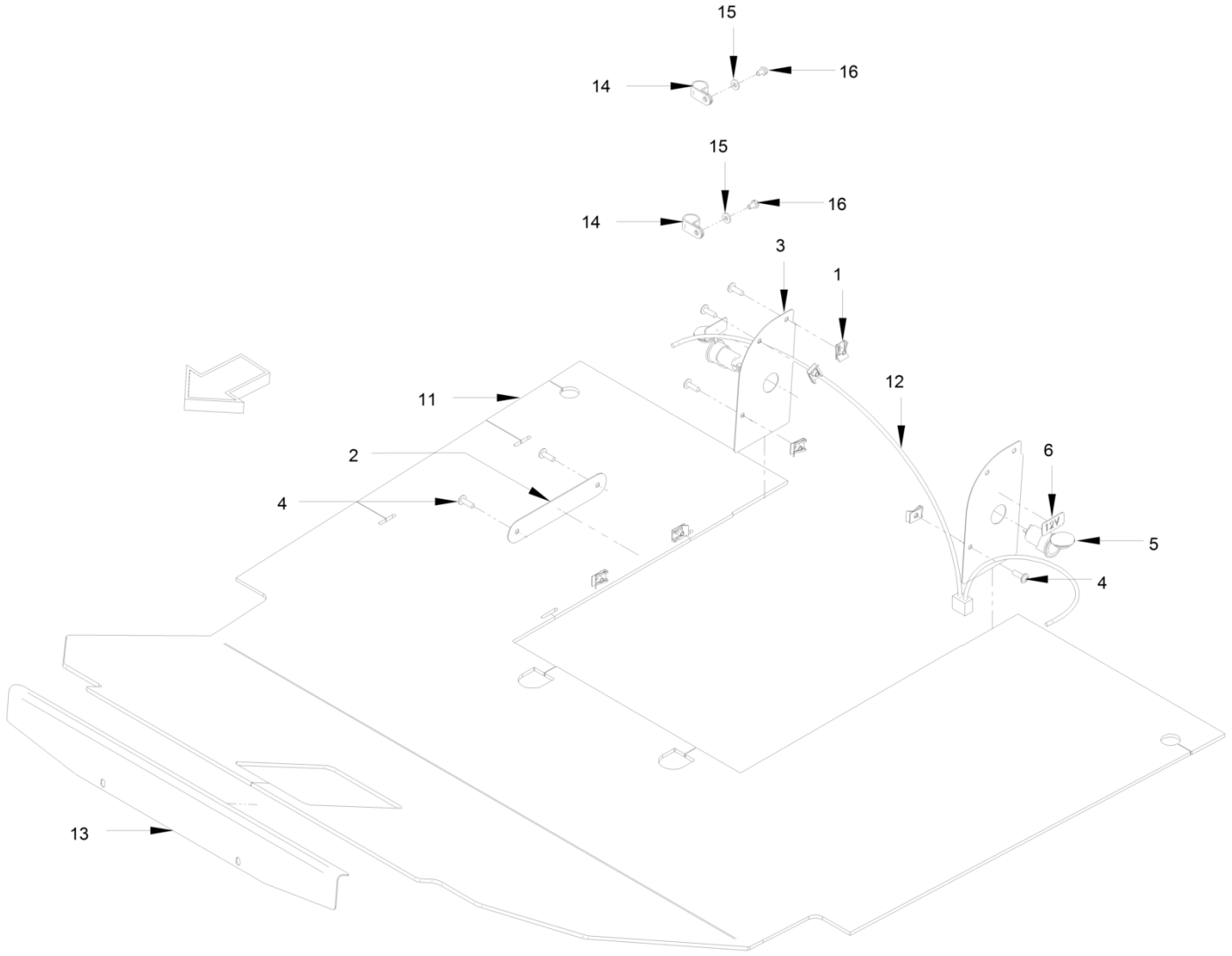
15
14
16
15
14
16
3
1
11
12
2
6
4
12V
5
4
13

Roll over protection
Arceau de sécurité
Arco de protección

Ref.	Part No.	Description	Description	Descripcion	Information	Qty.	Unit
1	5100013585	Clip nut	Ecrou à clip	Tuerca clip		6	pc
2	5100040558	Metal plate	Tôle	Chapa		1	pc
3	5100040559	Metal plate	Tôle	Chapa		2	pc
4	5100011744	Fillister head screw	Vis à tête bombée	Tornillo alomado pulido		6	pc
5	5100011849	Built-in socket	Prise femelle incorporée	Enchufe empotrado		2	pc
6	5100023159	Label	Etiquette	Etiqueta		2	pc
11	5100023798	Floor mat	Tapis de sol	Alfombrilla		1	pc
12	5100023606	Cable harness	Faisceau de câbles	Mazo de cables		1	pc
13	5100023799	Angle	Equerre	Angulo		1	pc
14	5100011546	Pipe clip	Collier de serrage	Abrazadera		2	pc
15	5100012937	Washer	Rondelle	Arandela		2	pc
16	5100012571	Hexagon screw	Vis hexagonale	Tornillo hexagonal		2	pc

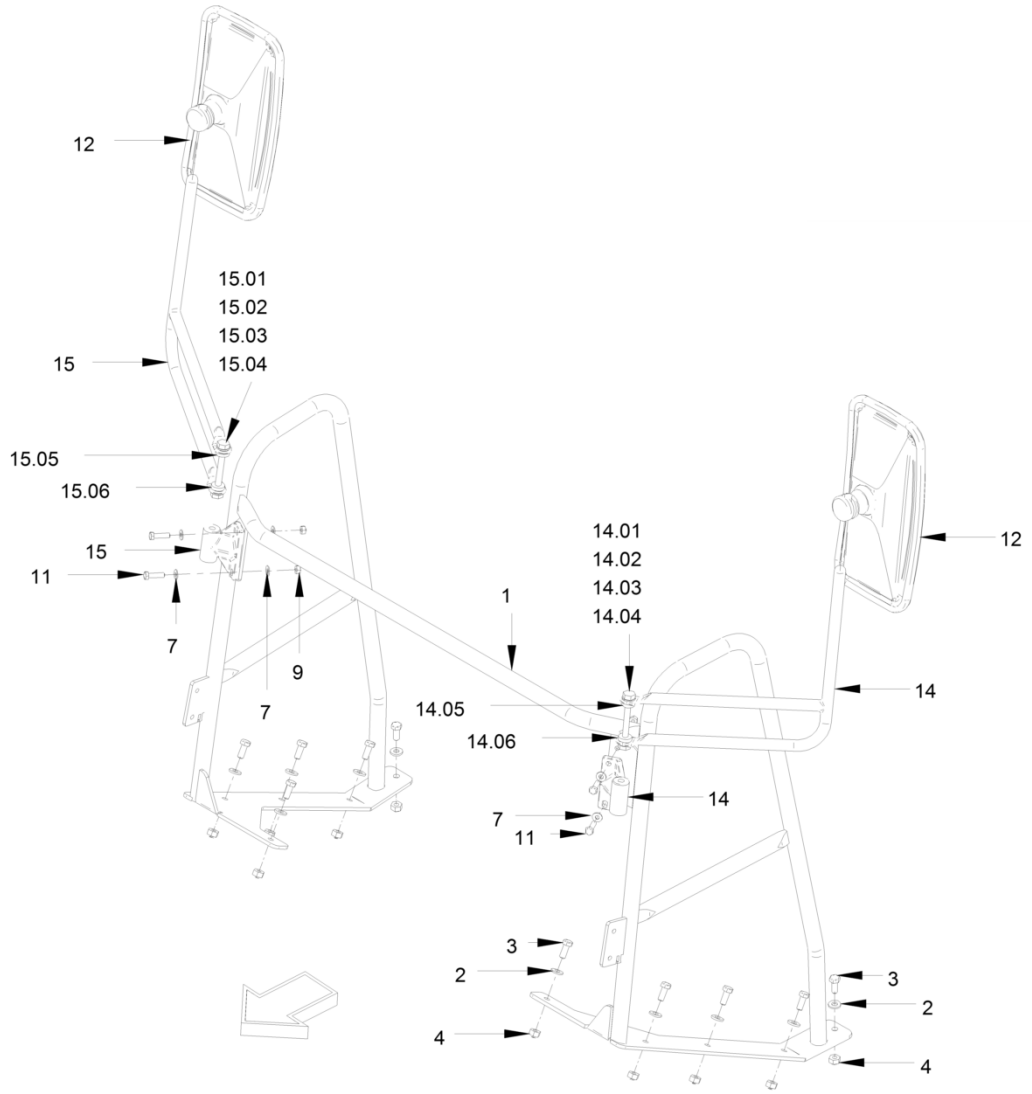
12
15.01
15.02
15.03
15
15.04
15.05
15.06
15
11
7
7
9
1
14.01
14.02
14.03
14.04
12
14
14.05
14.06
14
7
11
3
2
4
3
2
4

Roll over protection
Arceau de sécurité
Arco de protección

Ref.	Part No.	Description	Description	Descripcion	Information	Qty.	Unit
1	5100040543	Handrail	Garde-corps	Barandilla		1	pc
2	5100011462	Washer	Rondelle	Arandela		10	pc
3	5100011479	Hexagon screw	Vis hexagonale	Tornillo hexagonal		10	pc
4	5100013598	Safety nut	Contre-écrou	Tuerca de seguridad		10	pc
7	5100012938	Washer	Rondelle	Arandela		8	pc
9	5100011476	Safety nut	Contre-écrou	Tuerca de seguridad		4	pc
11	5100013510	Hexagon screw	Vis hexagonale	Tornillo hexagonal		4	pc
12	5100023552	Mirror	Miroir	Espejo		2	pc
14	5100023816	Mirror-retainer	Support pour miroir	Soporte del espejo		1	pc
14	5100023222	Bushing	Douille	Casquillo	14.06	1	pc
14	5100023221	Bushing	Douille	Casquillo	14.05	1	pc
14	5100022846	Hexagon screw	Vis hexagonale	Tornillo hexagonal	14.01	1	pc
14	5100013598	Safety nut	Contre-écrou	Tuerca de seguridad	14.03	1	pc
14	5100012939	Washer	Rondelle	Arandela	14.02	2	pc
14	5100011542	Cap	Capuchon	Caperuza	14.04	2	pc
15	5100011542	Cap	Capuchon	Caperuza	15.04	2	pc
15	5100012939	Washer	Rondelle	Arandela	15.02	2	pc
15	5100013598	Safety nut	Contre-écrou	Tuerca de seguridad	15.03	1	pc
15	5100022846	Hexagon screw	Vis hexagonale	Tornillo hexagonal	15.01	1	pc
15	5100023221	Bushing	Douille	Casquillo	15.05	1	pc
15	5100023222	Bushing	Douille	Casquillo	15.06	1	pc
15	5100023817	Mirror-retainer	Support pour miroir	Soporte del espejo		1	pc

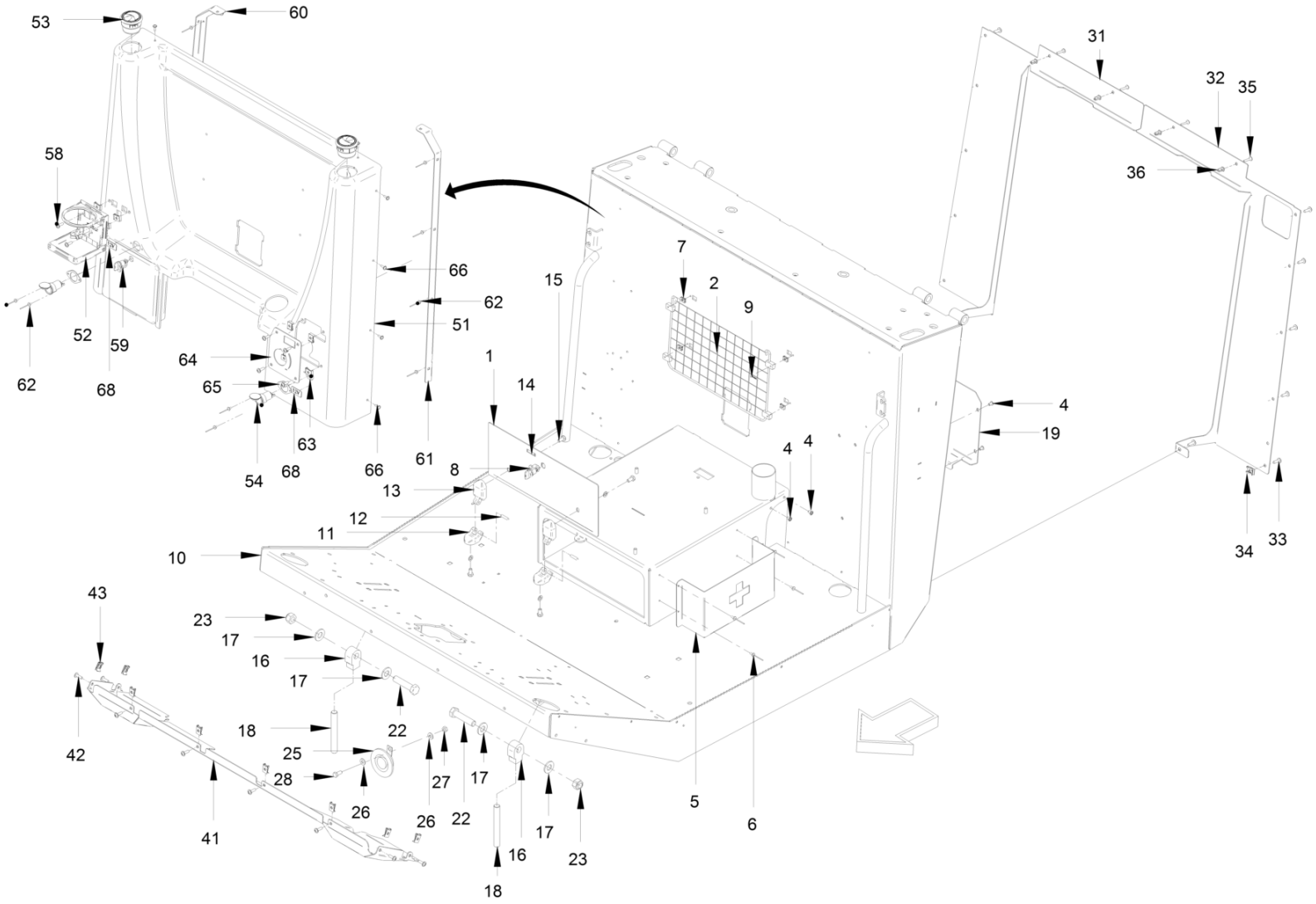
53
60
58
52
59
62
68
64
65
54
68
63
66
61
66
62
51
15
7
2
9
1
14
8
13
12
11
10
4
4
4
19
31
32
35
36
34
33
43
23
17
16
17
18
22
25
28
26
42
41
26
27
22
17
5
6
17
16
23
18

Driver's cabin
Cabine du conducteur
Cabina del conductor

Ref.	Part No.	Description	Description	Descripcion	Information	Qty.	Unit
1	5100040551	Lid	Couvercle	Tapa		1	pc
2	5100023786	Place of deposit	Dépôt	Depósito		1	pc
4	5100023789	Fillister head screw	Vis à tête bombée	Tornillo alomado pulido		7	pc
5	5100040552	Holder	Support	Soporte		1	pc
6	5100023835	Rivet	Rivet	Remache		4	pc
7	5100023791	Clip	Clip	Clip		4	pc
8	5100023792	Cabinet bolt	Verrouillage rotatif	Cierre giratorio		1	pc
9	5100023057	Sheet metal screw	Vis à tôle	Tornillo de chapa		4	pc
10	5100040553	Operator's platform	Poste de commande	Puesto del conductor		1	pc
11	5100023793	Hinge	Charnière	Charnela		2	pc
12	5100023958	Bolt	Boulon	Bulón		2	pc
13	5100023794	Hinge	Charnière	Charnela		2	pc
14	5100012938	Washer	Rondelle	Arandela		4	pc
15	5100012515	Hexagon screw	Vis hexagonale	Tornillo hexagonal		4	pc
16	5100023348	Metal plate	Tôle	Chapa		2	pc
17	5100012941	Washer	Rondelle	Arandela		4	pc
18	5100040554	Stud screw	Goujon fileté	Espárrago		2	pc
19	5100023795	Metal plate	Tôle	Chapa		1	pc
22	5100013565	Hexagon screw	Vis hexagonale	Tornillo hexagonal		2	pc
23	5100012603	Safety nut	Contre-écrou	Tuerca de seguridad		2	pc
25	5100023233	Signal horn	Avertisseur	Bocina		1	pc
26	5100012938	Washer	Rondelle	Arandela		2	pc
27	5100011476	Safety nut	Contre-écrou	Tuerca de seguridad		1	pc
28	5100012517	Hexagon screw	Vis hexagonale	Tornillo hexagonal		1	pc
31	5100040555	Covering part	Pièce de revêtement	Pieza de recubrimiento		1	pc
32	5100040556	Covering part	Pièce de revêtement	Pieza de recubrimiento		1	pc
33	5100011744	Fillister head screw	Vis à tête bombée	Tornillo alomado pulido		12	pc
34	5100013585	Clip nut	Ecrou à clip	Tuerca clip		12	pc
35	5100023057	Sheet metal screw	Vis à tôle	Tornillo de chapa		4	pc
36	5100023828	Nut	Ecrou	Tuerca		4	pc
41	5100040557	Covering part	Pièce de revêtement	Pieza de recubrimiento		1	pc
42	5100011744	Fillister head screw	Vis à tête bombée	Tornillo alomado pulido		8	pc
43	5100013585	Clip nut	Ecrou à clip	Tuerca clip		8	pc
51	5100023831	Covering part	Pièce de revêtement	Pieza de recubrimiento		1	pc
52	5100023580	Bottle-support	Fixation de bouteille	Soporte de botellas		1	pc
53	5100023832	Diffuser	Dégagement	Salida de aire		2	pc

Driver's cabin
Cabine du conducteur
Cabina del conductor

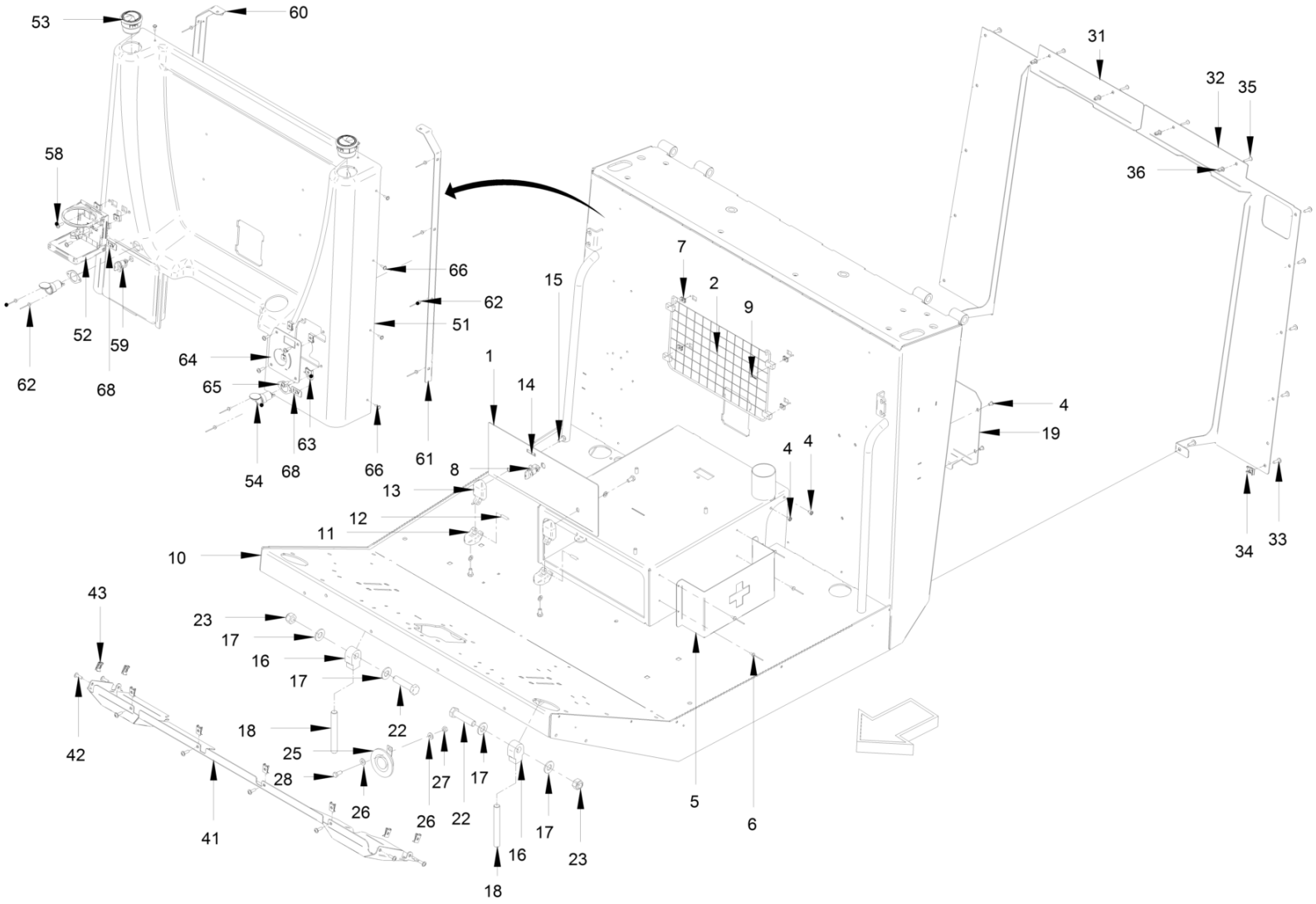

Driver's cabin
Cabine du conducteur
Cabina del conductor

Ref.	Part No.	Description	Description	Descripcion	Information	Qty.	Unit
54	5100011849	Built-in socket	Prise femelle incorporée	Enchufe empotrado		2	pc
58	5100011744	Fillister head screw	Vis à tête bombée	Tornillo alomado pulido		7	pc
59	5100023792	Cabinet bolt	Verrouillage rotatif	Cierre giratorio		1	pc
60	5100023833	Holder	Support	Soporte		1	pc
61	5100023834	Holder	Support	Soporte		1	pc
62	5100023835	Rivet	Rivet	Remache		12	pc
63	5100013585	Clip nut	Ecrou à clip	Tuerca clip		7	pc
64	5100023836	Retaining sheet	Vis de réglage	Tornillo de ajuste		1	pc
65	5100023837	Frame	Cadre	Bastidor		2	pc
66	5100011634	Sheet metal screw	Vis à tôle	Tornillo de chapa		10	pc
68	5100023159	Label	Etiquette	Etiqueta		2	pc

Driver's cabin
Cabine du conducteur
Cabina del conductor

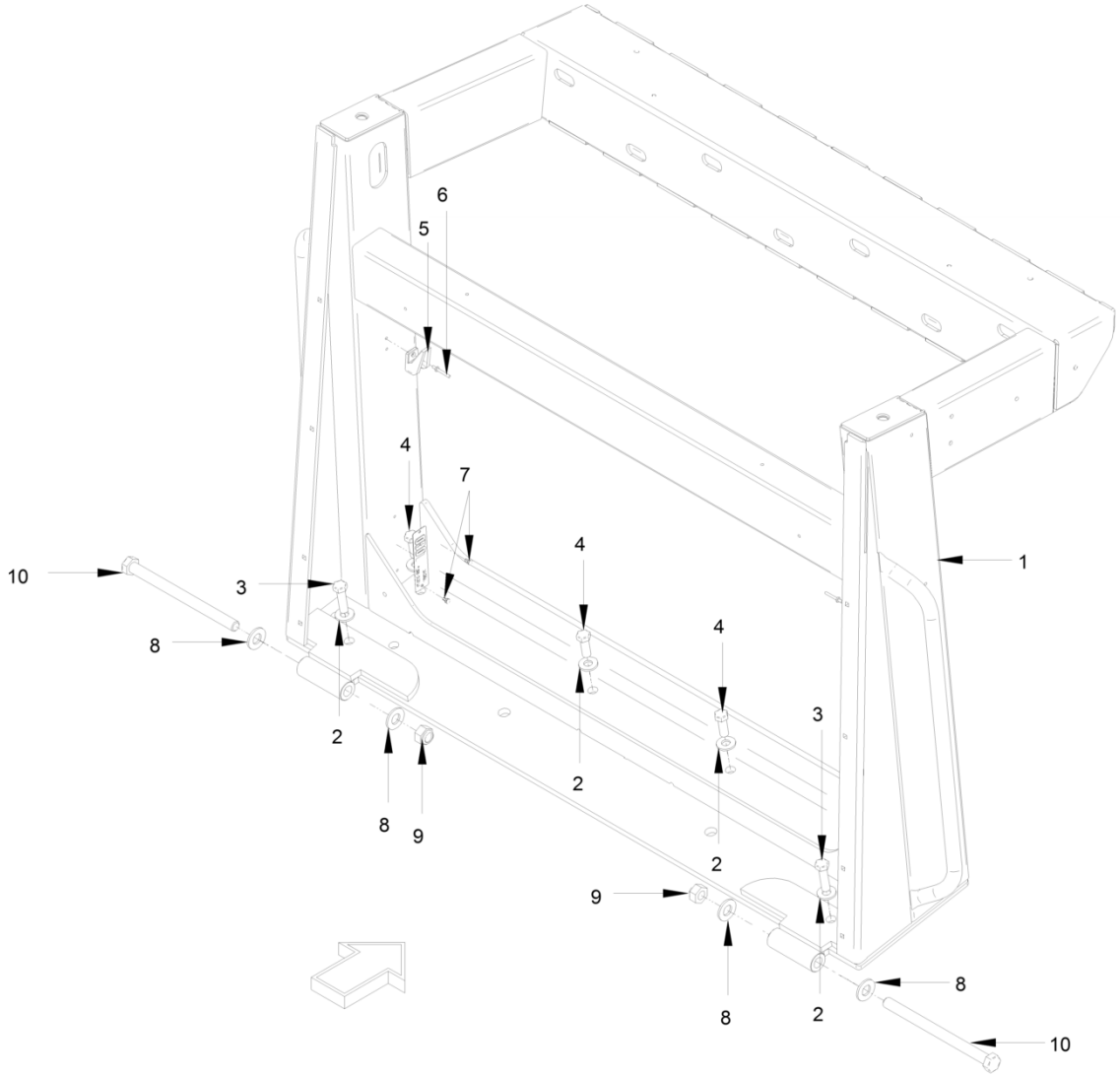

Driver's cabin
Cabine du conducteur
Cabina del conductor

Ref.	Part No.	Description	Description	Descripcion	Information	Qty.	Unit
1	5100040283	Roll over protection	Arceau de sécurité	Arco de protección		1	pc
2	5100012940	Washer	Rondelle	Arandela		6	pc
3	5100011612	Hexagon screw	Vis hexagonale	Tornillo hexagonal		2	pc
4	5100012621	Hexagon screw	Vis hexagonale	Tornillo hexagonal		4	pc
5	5100023782	Coat-hook	Porte-manteau	Gancho para ropa		2	pc
6	5100023835	Rivet	Rivet	Remache		2	pc
7	5100023784	Rivet	Rivet	Remache		2	pc
8	5100012941	Washer	Rondelle	Arandela		4	pc
9	5100023045	Hexagonal nut	Ecrou hexagonal	Tuerca hexagonal		2	pc
10	5100013235	Hexagon screw	Vis hexagonale	Tornillo hexagonal		2	pc

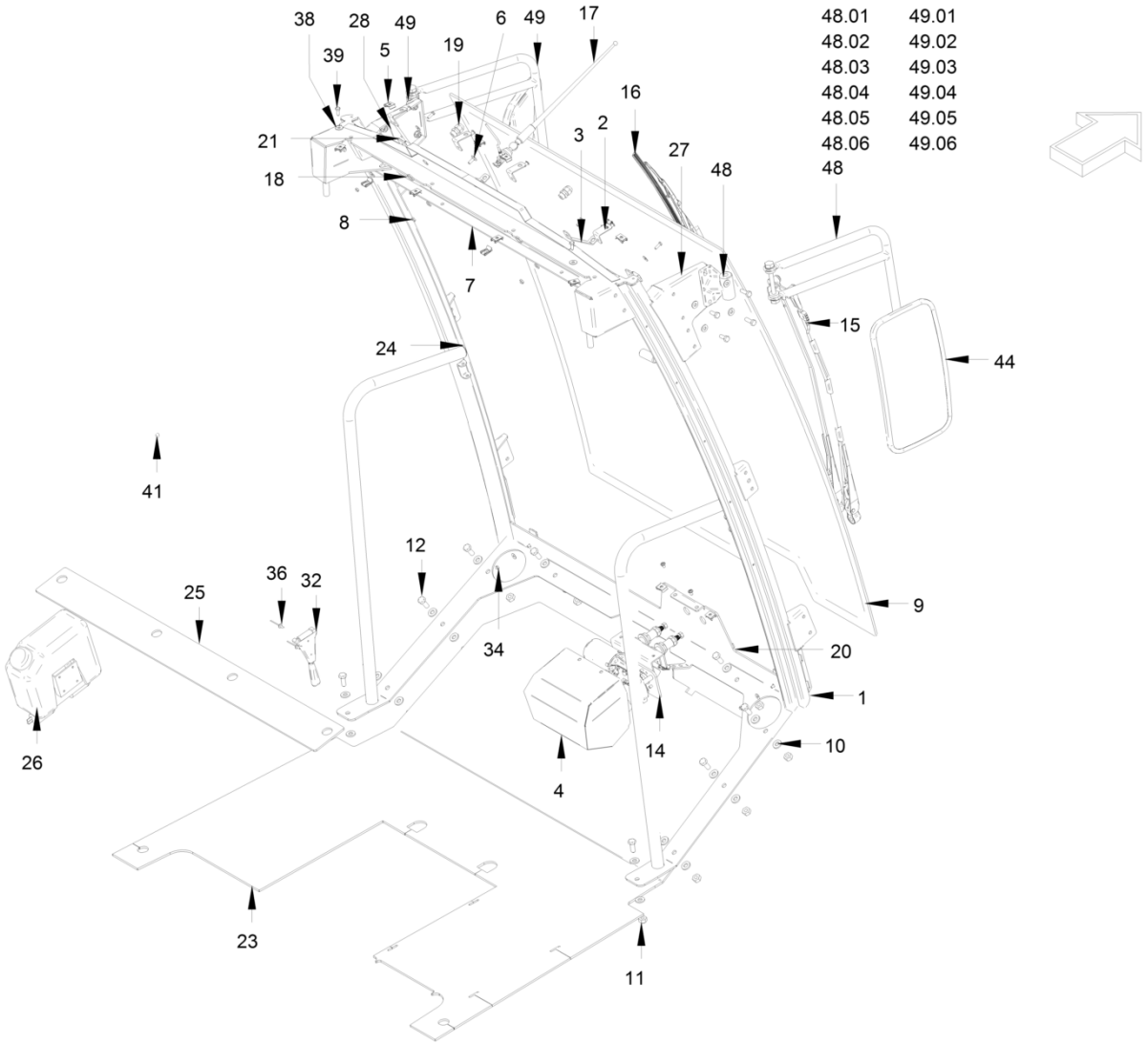
38
28
49
6
49
17
39
5
19
16
21
3
2
27
18
48
8
7
24
15
44
41
12
36
32
25
9
34
20
1
26
14
10
4
23
11
48.01 49.01
48.02 49.02
48.03 49.03
48.04 49.04
48.05 49.05
48.06 49.06
48

Driver's cabin
Cabine du conducteur
Cabina del conductor

Ref.	Part No.	Description	Description	Descripcion	Information	Qty.	Unit
1	5100040560	Frame	Cadre	Bastidor		1	pc
2	5100023801	Fixation	Fixation	Fijación		4	pc
3	5100023802	Fixation	Fixation	Fijación		2	pc
4	5100040561	Cover	Couvercle	Cubierta		1	pc
5	5100013585	Clip nut	Ecrou à clip	Tuerca clip		16	pc
6	5100022870	Mushroom head screw	Vis à tête bombée	Tornillo cil. cabeza rebajada		2	pc
7	5100012937	Washer	Rondelle	Arandela		3	pc
8	5100017998	Hexagonal nut	Ecrou hexagonal	Tuerca hexagonal		2	pc
9	5100023703	Front window	Vitre frontale	Vidrio frontal		1	pc
10	5100011462	Washer	Rondelle	Arandela		20	pc
11	5100013598	Safety nut	Contre-écrou	Tuerca de seguridad		10	pc
12	5100011479	Hexagon screw	Vis hexagonale	Tornillo hexagonal		10	pc
14	5100023804	Wiper motor	Moteur d'essuie-glace	Motor del limpiaparabrisas		1	pc
15	5100023805	Wiper arm	Porte balai	Limpiaparabrisas		1	pc
16	5100023806	Windshield rubber	Raclette d'essui-glace	Barredera de caucho-limpiap.		1	pc
17	5100023807	Antenna	Antenne	Antena		1	pc
18	5100023894	Nut	Ecrou	Tuerca		2	pc
19	5100023893	Screw connection	Raccord à vis	Junta roscada		2	pc
20	5100023808	Sealing tape	Ruban d'étanchéité	Cinta impermeabilizante		4.5	m
21	5100023809	Clamping piece	Pièce de serrage	Mordaza		4	pc
23	5100023810	Floor mat	Tapis de sol	Alfombrilla		1	pc
24	5100023959	Bung	Bouchon	Prueba		2	pc
25	5100023811	Floor mat	Tapis de sol	Alfombrilla		1	pc
26	5100023812	Tank with pump	Réservoir avec pompe	Contenedor con bomba		1	pc
27	5100023813	Holder	Support	Soporte		1	pc
28	5100023814	Holder	Support	Soporte		1	pc
32	5100023815	Hammer	Marteau	Martillo		1	pc
34	5100011599	Hexagon nut	Ecrou hexagonal	Tuerca hexagonal		4	pc
36	5100023835	Rivet	Rivet	Remache		2	pc
38	5100013523	Washer	Rondelle	Arandela		2	pc
39	5100012600	Hexagon screw	Vis hexagonale	Tornillo hexagonal		2	pc
41	5100013439	O-ring seal	Joint torique	Anillo toroïdal		1	pc
44	5100023552	Mirror	Miroir	Espejo		2	pc
48	5100023816	Mirror-retainer	Support pour miroir	Soporte del espejo		1	pc
48	5100023222	Bushing	Douille	Casquillo	48.06	1	pc
48	5100023221	Bushing	Douille	Casquillo	48.05	1	pc

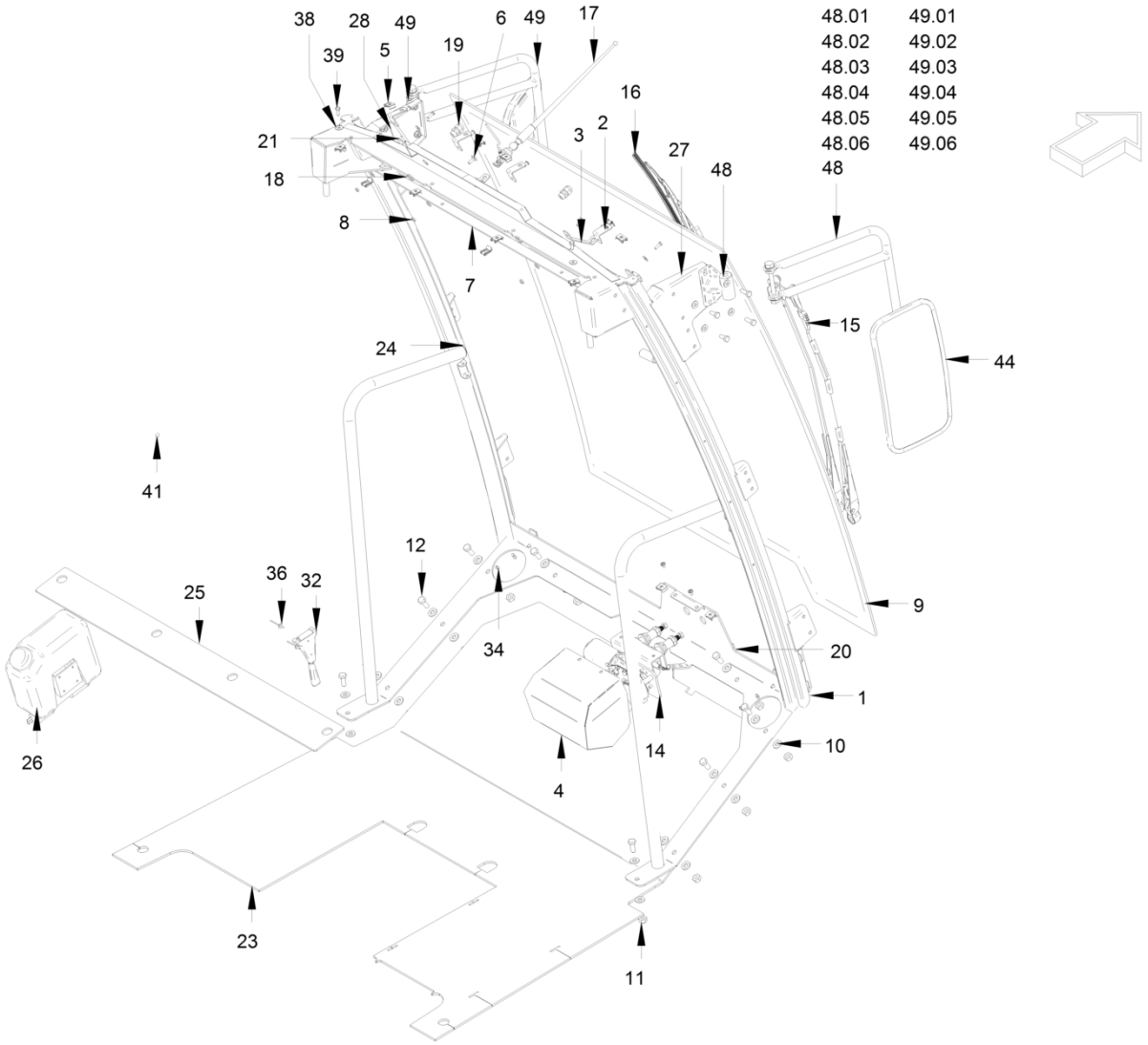
38
28
49
6
49
17
39
5
19
16
21
3
2
27
18
48
8
7
24
15
44
41
12
36
32
25
9
34
20
1
26
14
10
4
23
11
48.01 49.01
48.02 49.02
48.03 49.03
48.04 49.04
48.05 49.05
48.06 49.06
48

Driver's cabin
Cabine du conducteur
Cabina del conductor

Ref.	Part No.	Description	Description	Descripcion	Information	Qty.	Unit
48	5100022846	Hexagon screw	Vis hexagonale	Tornillo hexagonal	48.01	1	pc
48	5100013598	Safety nut	Contre-écrou	Tuerca de seguridad	48.03	1	pc
48	5100012939	Washer	Rondelle	Arandela	48.02	2	pc
48	5100011542	Cap	Capuchon	Caperuza	48.04	2	pc
49	5100011542	Cap	Capuchon	Caperuza	49.04	2	pc
49	5100012939	Washer	Rondelle	Arandela	49.02	2	pc
49	5100013598	Safety nut	Contre-écrou	Tuerca de seguridad	49.03	1	pc
49	5100022846	Hexagon screw	Vis hexagonale	Tornillo hexagonal	49.01	1	pc
49	5100023221	Bushing	Douille	Casquillo	49.05	1	pc
49	5100023222	Bushing	Douille	Casquillo	49.06	1	pc
49	5100023817	Mirror-retainer	Support pour miroir	Soporte del espejo		1	pc

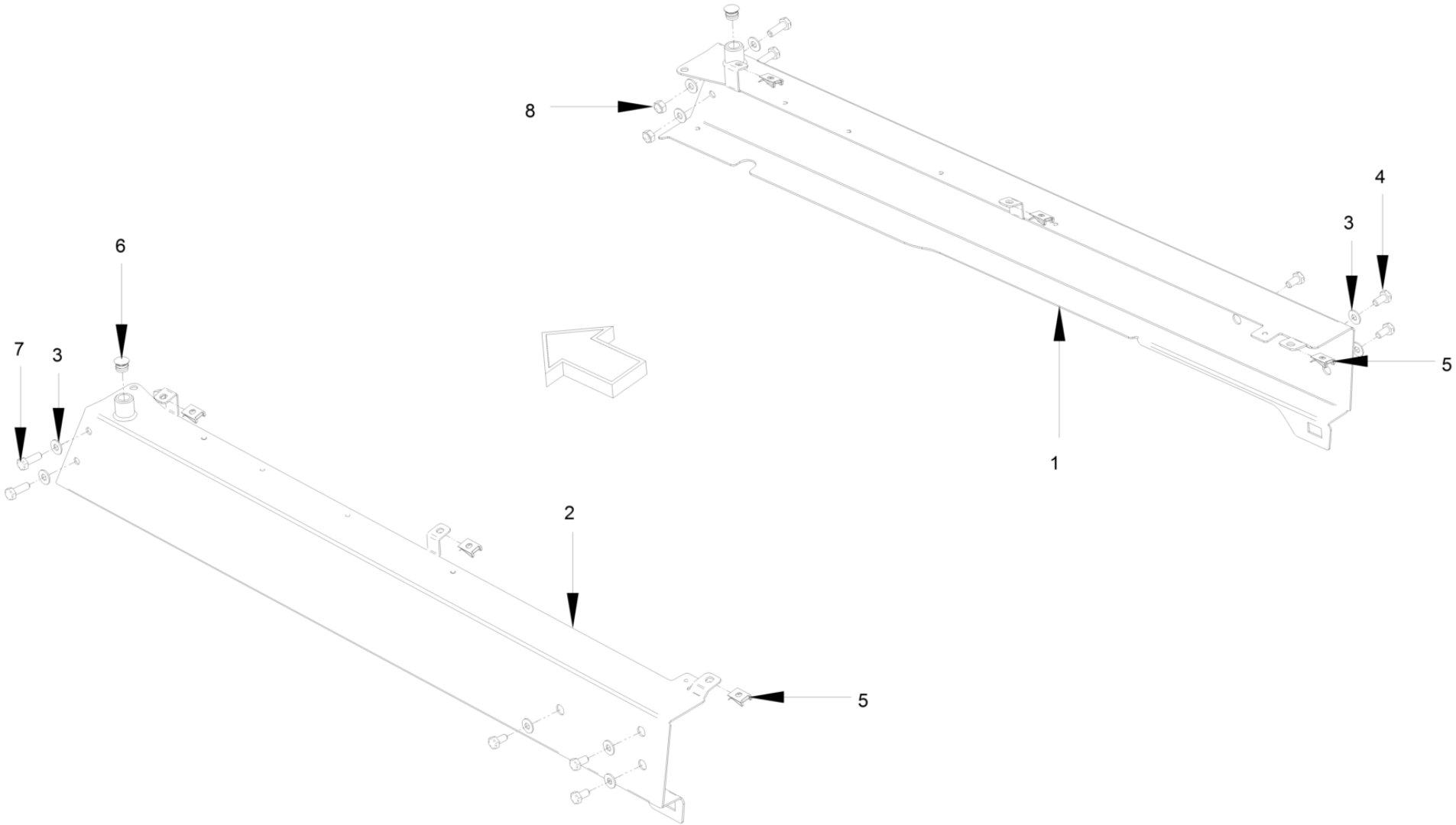
8
4
3
5
1
6
7
3
2
5

Driver's cabin
Cabine du conducteur
Cabina del conductor

Ref.	Part No.	Description	Description	Descripcion	Information	Qty.	Unit
1	5100040562	Metal plate	Tôle	Chapa		1	pc
2	5100040563	Metal plate	Tôle	Chapa		1	pc
3	5100012938	Washer	Rondelle	Arandela		14	pc
4	5100012515	Hexagon screw	Vis hexagonale	Tornillo hexagonal		6	pc
5	5100013585	Clip nut	Ecrou à clip	Tuerca clip		6	pc
6	5100023970	Bung	Bouchon	Prueba		2	pc
7	5100012517	Hexagon screw	Vis hexagonale	Tornillo hexagonal		4	pc
8	5100011476	Safety nut	Contre-écrou	Tuerca de seguridad		4	pc

Driver's cabin
Cabine du conducteur
Cabina del conductor

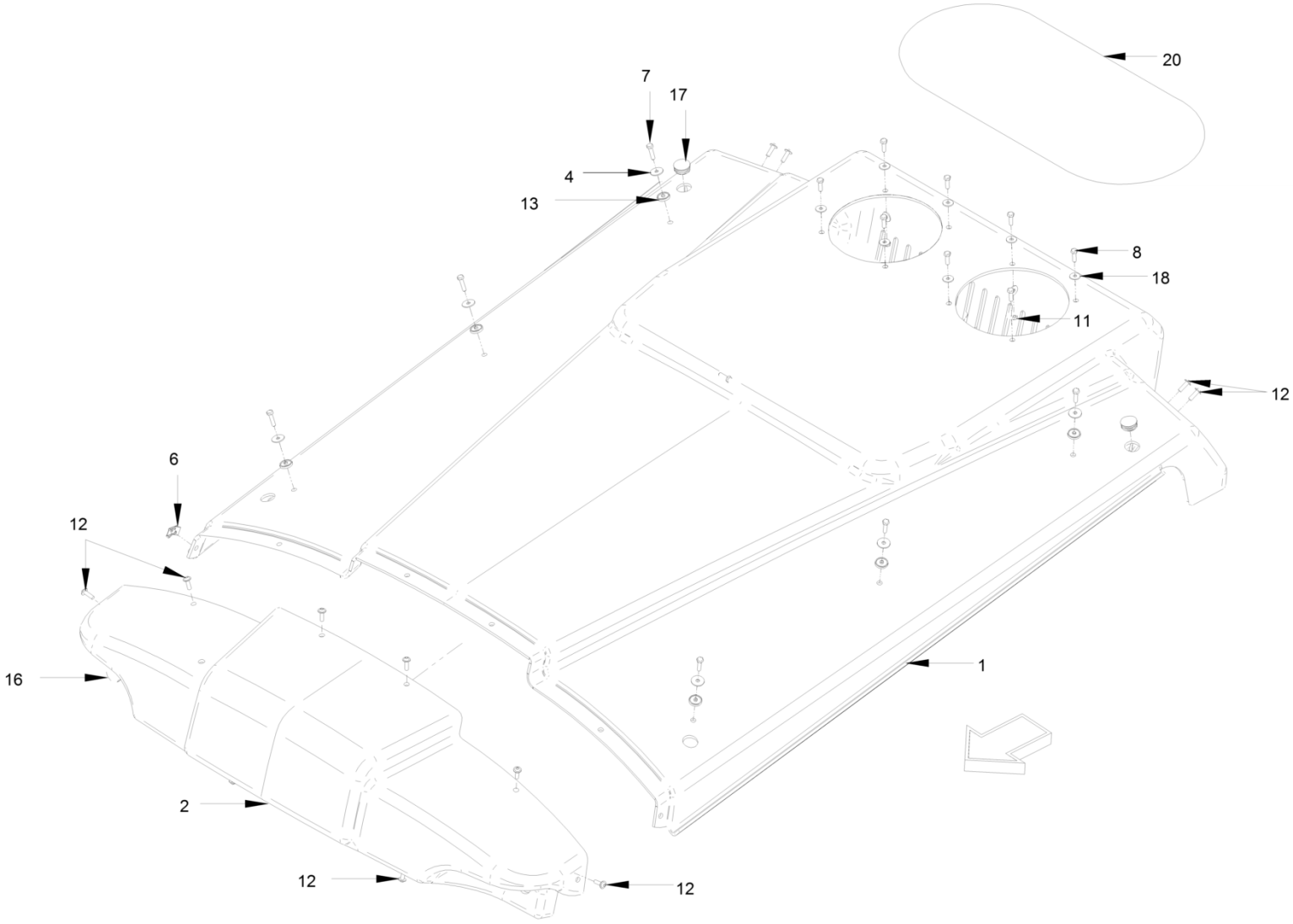

Driver's cabin
Cabine du conducteur
Cabina del conductor

Ref.	Part No.	Description	Description	Descripcion	Information	Qty.	Unit
1	5100023874	Roof	Toit	Techo		1	pc
2	5100038378	Roof	Toit	Techo		1	pc
4	5100013523	Washer	Rondelle	Arandela		10	pc
6	5100013585	Clip nut	Ecrou à clip	Tuerca clip		3	pc
7	5100013397	Hexagon screw	Vis hexagonale	Tornillo hexagonal		9	pc
8	5100012608	Hexagon screw	Vis hexagonale	Tornillo hexagonal		9	pc
11	5100017998	Hexagonal nut	Ecrou hexagonal	Tuerca hexagonal		9	pc
12	5100011744	Fillister head screw	Vis à tête bombée	Tornillo alomado pulido		14	pc
13	5100023876	Sealing	Joint	Junta		9	pc
16	5100023968	Bung	Bouchon	Prueba		1	pc
17	5100023969	Bung	Bouchon	Prueba		2	pc
18	5100013523	Washer	Rondelle	Arandela		16	pc
20	5100023841	Metal plate	Tôle	Chapa		1	pc
20	5100023938	Fan grille	Grille	Reja para el aire		1	pc

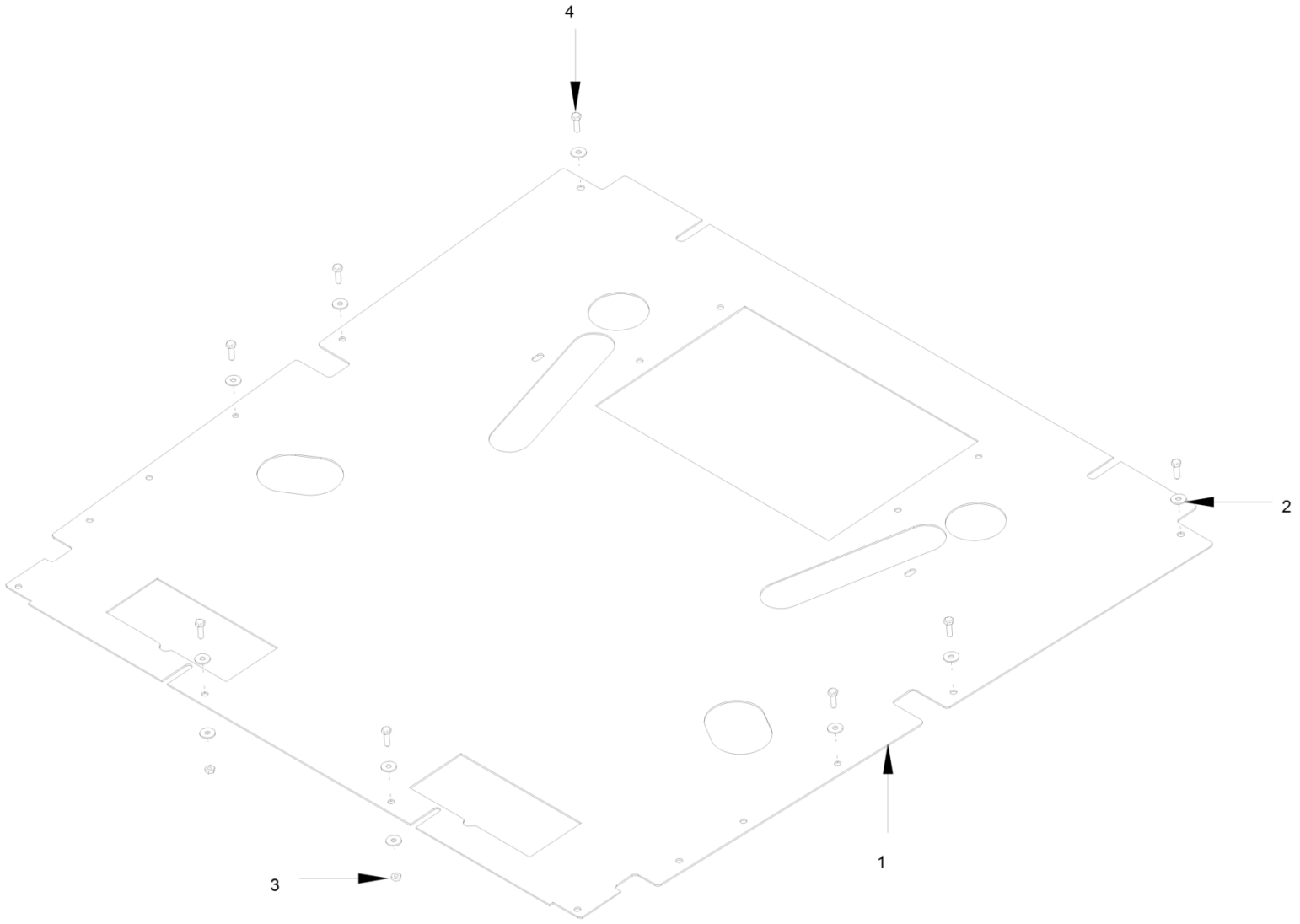
4
2
3
1

Driver's cabin
Cabine du conducteur
Cabina del conductor

Ref.	Part No.	Description	Description	Descripcion	Information	Qty.	Unit
1	5100023727	Canopy, fops	Toit de protection, fops	Techo de protección, fops		1	pc
2	5100013523	Washer	Rondelle	Arandela		10	pc
3	5100017998	Hexagonal nut	Ecrou hexagonal	Tuerca hexagonal		2	pc
4	5100012608	Hexagon screw	Vis hexagonale	Tornillo hexagonal		8	pc

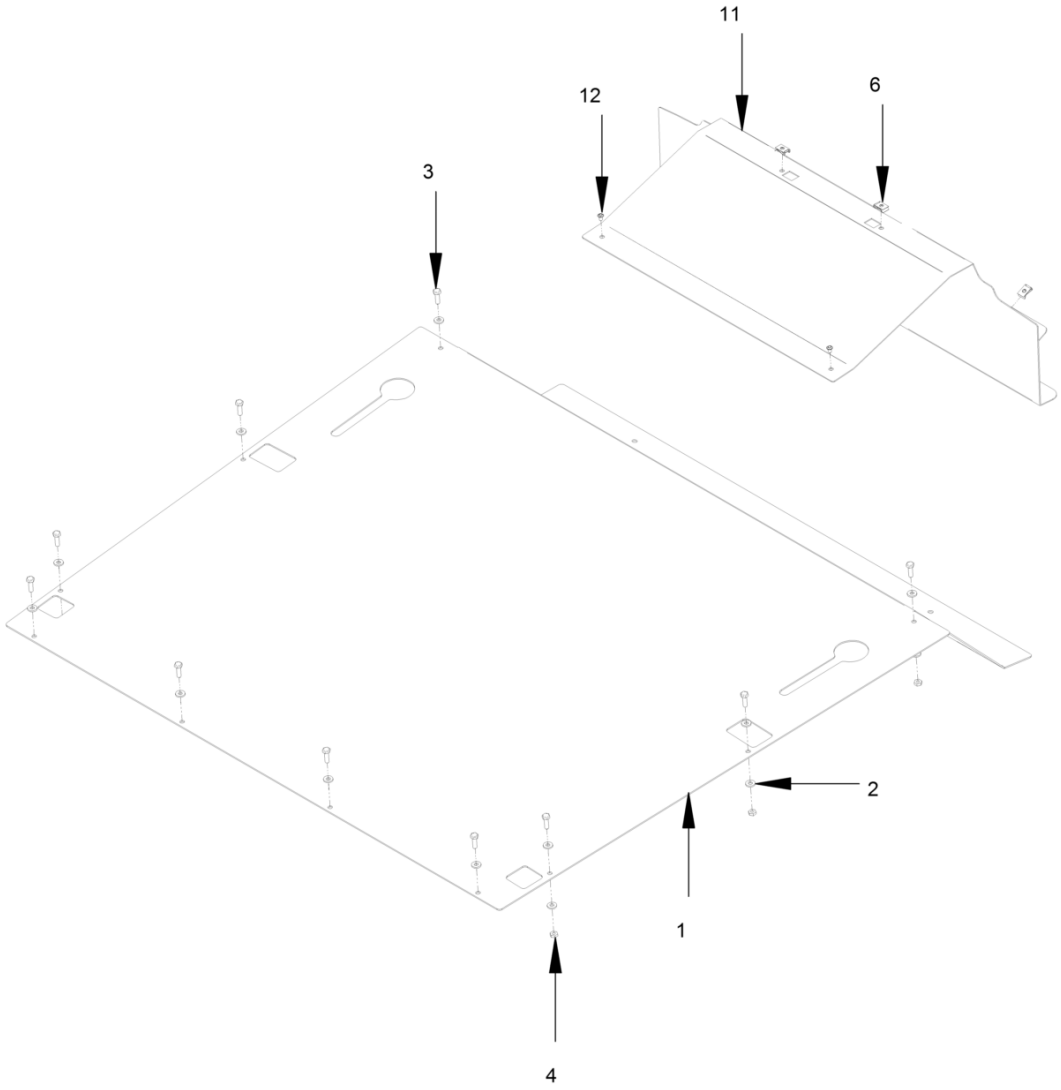
11
12
6
3
2
1
4

Driver's cabin
Cabine du conducteur
Cabina del conductor

Ref.	Part No.	Description	Description	Descripcion	Information	Qty.	Unit
1	5100023881	Canopy, fops	Toit de protection, fops	Techo de protección, fops		1	pc
2	5100012937	Washer	Rondelle	Arandela		16	pc
3	5100012608	Hexagon screw	Vis hexagonale	Tornillo hexagonal		10	pc
4	5100017998	Hexagonal nut	Ecrou hexagonal	Tuerca hexagonal		6	pc
6	5100013585	Clip nut	Ecrou à clip	Tuerca clip		4	pc
11	5100023882	Metal plate	Tôle	Chapa		1	pc
12	5100023789	Fillister head screw	Vis à tête bombée	Tornillo alomado pulido		4	pc

Driver's cabin
Cabine du conducteur
Cabina del conductor

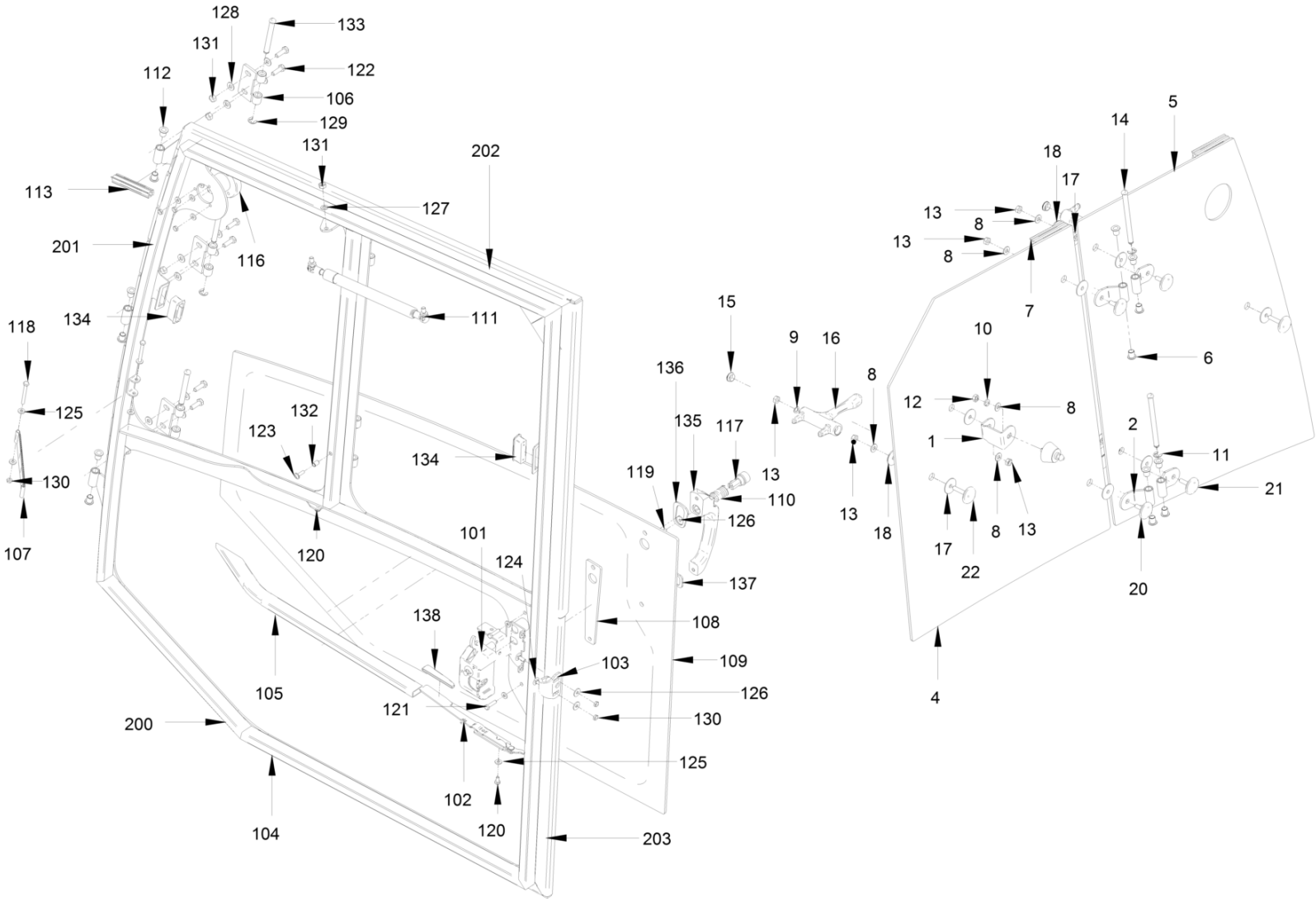

Driver's cabin
Cabine du conducteur
Cabina del conductor

Ref.	Part No.	Description	Description	Descripcion	Information	Qty.	Unit
1	5100023861	Metal plate	Tôle	Chapa		1	pc
2	5100040564	Hinge	Charnière	Charnela		4	pc
4	5100023707	Glass pane	Vitre	Luna de vidria		1	pc
5	5100023708	Glass pane - right	Vitre	Luna de vidria		1	pc
6	5100023858	Friction bearing	Palier lisse	Cojinete de deslizamiento		8	pc
7	5100023709	Sealing profile	Joint d'étanchéité profilé	Perfil de impermeabilización		6	m
8	5100012938	Washer	Rondelle	Arandela		10	pc
9	5100022881	Spring washer	Rondelle élastique	Disco de resorte		2	pc
10	5100011917	Serrated lock washer	Rondelle à éventail	Arandela elástica dentada		1	pc
11	5100023464	Locking washer	Rondelle d'arrêt	Disco de seguridad		2	pc
12	5100012546	Hexagon nut	Ecrou hexagonal	Tuerca hexagonal		1	pc
13	5100011476	Safety nut	Contre-écrou	Tuerca de seguridad		9	pc
14	5100023864	Bolt	Boulon	Bulón		2	pc
15	5100023967	Bung	Bouchon	Prueba		2	pc
16	5100023865	Locking tappet	Obturateur	Pieza de cierre		2	pc
17	5100023866	Washer	Rondelle	Arandela		14	pc
18	5100023867	Washer	Rondelle	Arandela		6	pc
20	5100023197	Screw	Vis	Tornillo		3	pc
21	5100023868	Screw	Vis	Tornillo		1	pc
22	5100023869	Screw	Vis	Tornillo		2	pc
101	5100023848	Cabinet bolt	Verrouillage rotatif	Cierre giratorio		1	pc
102	5100023849	Metal plate	Tôle	Chapa		1	pc
103	5100023850	Closing bolt	Boulon de fermeture	Perno de cierre		1	pc
104	5100040565	Cabin door, right	Portière de la cabine, droite	Puerta de cabina derecha		1	pc
105	5100040566	Bracket	Bride de fixation	Estribo		1	pc
106	5100040567	Hinge	Charnière	Charnela		3	pc
107	5100023854	Rebound strap	Bande de garde	Cinta de retención		1	pc
108	5100023853	Supporting plate	Tôle d'appui	Chapa de asiento		1	pc
109	5100023705	Glass pane	Vitre	Luna de vidria		1	pc
110	5100023856	Compression spring	Ressort de pression	Muelle de presión		1	pc
111	5100023857	Gas spring	Amortisseur pneumatique	Amortiguador neumático		1	pc
112	5100023858	Friction bearing	Palier lisse	Cojinete de deslizamiento		6	pc
113	5100023709	Sealing profile	Joint d'étanchéité profilé	Perfil de impermeabilización		5.2	m
116	5100023859	Spring-type holder	Dispos. retenue pour la porte	Dispositivo retención puerta		1	pc
117	5100023962	Cylinder	Cylindre	Cilindro		1	pc
118	5100011490	Hexagon screw	Vis hexagonale	Tornillo hexagonal		2	pc

Driver's cabin
Cabine du conducteur
Cabina del conductor

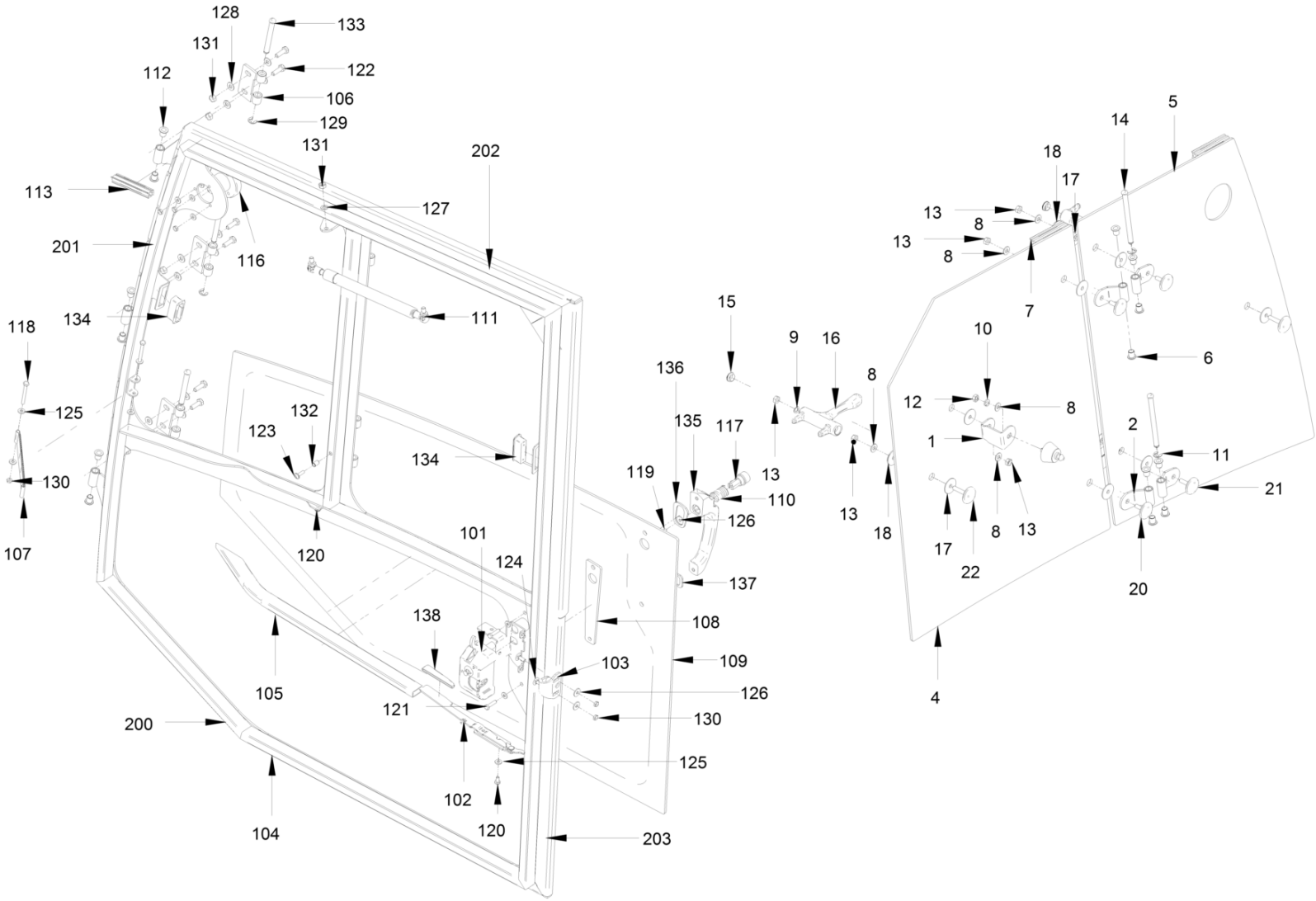

Driver's cabin
Cabine du conducteur
Cabina del conductor

Ref.	Part No.	Description	Description	Descripcion	Information	Qty.	Unit
119	5100012571	Hexagon screw	Vis hexagonale	Tornillo hexagonal		1	pc
120	5100012572	Hexagon screw	Vis hexagonale	Tornillo hexagonal		2	pc
121	5100013397	Hexagon screw	Vis hexagonale	Tornillo hexagonal		2	pc
122	5100011479	Hexagon screw	Vis hexagonale	Tornillo hexagonal		6	pc
123	5100011744	Fillister head screw	Vis à tête bombée	Tornillo alomado pulido		1	pc
124	5100022870	Mushroom head screw	Vis à tête bombée	Tornillo cil. cabeza rebajada		2	pc
125	5100012937	Washer	Rondelle	Arandela		14	pc
126	5100013523	Washer	Rondelle	Arandela		3	pc
127	5100012938	Washer	Rondelle	Arandela		1	pc
128	5100012938	Washer	Rondelle	Arandela		12	pc
129	5100023464	Locking washer	Rondelle d'arrêt	Disco de seguridad		3	pc
130	5100017998	Hexagonal nut	Ecrou hexagonal	Tuerca hexagonal		7	pc
131	5100011476	Safety nut	Contre-écrou	Tuerca de seguridad		7	pc
132	5100023860	Blind rivet nut	Ecrou à river aveugle	Tuerca remache ciega		1	pc
133	5100023847	Bolt	Boulon	Bulón		3	pc
134	5100023842	Locking tappet	Obturateur	Pieza de cierre		2	pc
135	5100023843	Lock outside handle	Poignée extérieure	Tirador exterior		1	pc
136	5100023844	Supporting plate	Tôle d'appui	Chapa de asiento		1	pc
137	5100023845	Supporting plate	Tôle d'appui	Chapa de asiento		1	pc
138	5100023846	Cover	Recouvrement	Cubierta		1	pc
200	5100023979	Rubber seal	Joint annulaire caoutchouc	Junta de goma		1	pc
201	5100023975	Rubber seal	Joint annulaire caoutchouc	Junta de goma		1	pc
202	5100023973	Rubber seal	Joint annulaire caoutchouc	Junta de goma		1	pc
203	5100023978	Rubber seal	Joint annulaire caoutchouc	Junta de goma		1	pc

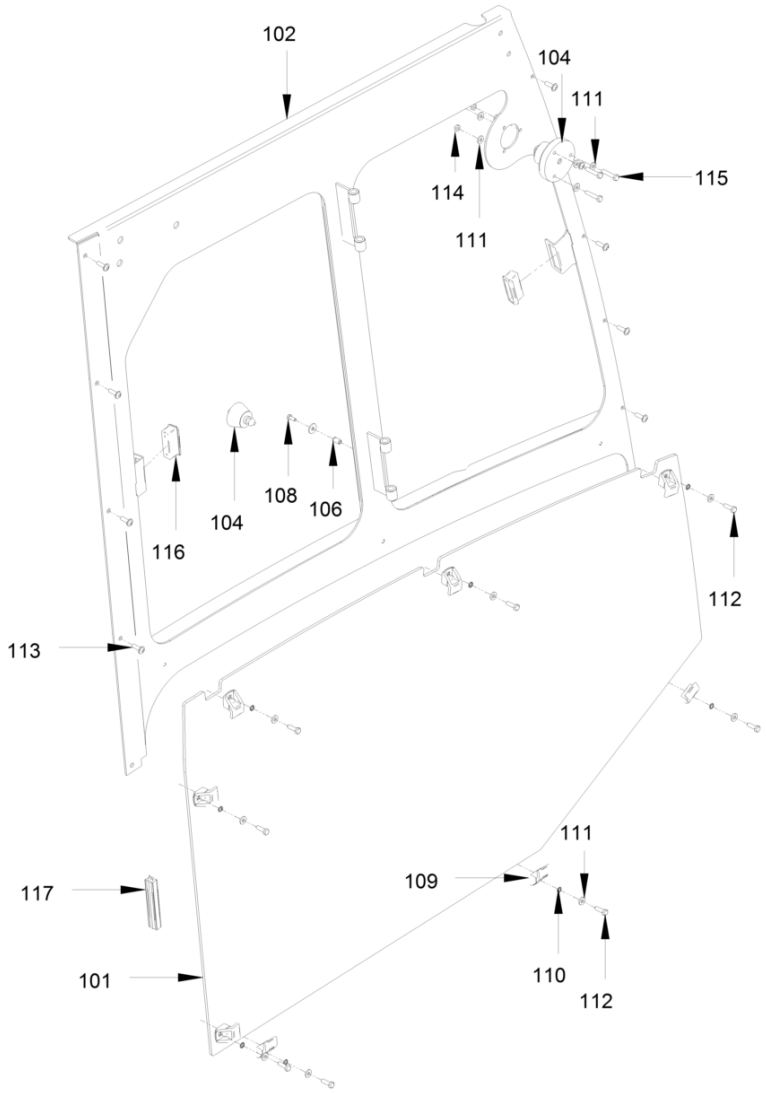
102
104
111
115
114
111
116
104
108
106
112
113
117
101
111
109
110
112

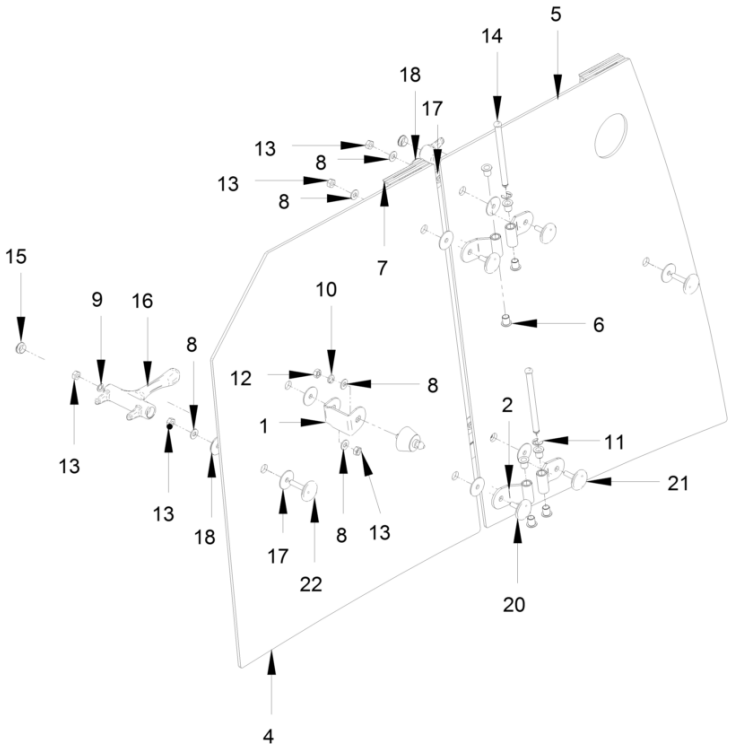
5
14
18
17
13
8
13
8
7
15
9
16
10
8
6
12
8
2
1
11
21
13
13
18
17
22
8
13
20
4

Driver's cabin
Cabine du conducteur
Cabina del conductor

Ref.	Part No.	Description	Description	Descripcion	Information	Qty.	Unit
1	5100023861	Metal plate	Tôle	Chapa		1	pc
2	5100040564	Hinge	Charnière	Charnela		4	pc
4	5100023707	Glass pane	Vitre	Luna de vidria		1	pc
5	5100023708	Glass pane - right	Vitre	Luna de vidria		1	pc
6	5100023858	Friction bearing	Palier lisse	Cojinete de deslizamiento		8	pc
7	5100023709	Sealing profile	Joint d'étanchéité profilé	Perfil de impermeabilización		5	m
8	5100012938	Washer	Rondelle	Arandela		10	pc
9	5100022881	Spring washer	Rondelle élastique	Disco de resorte		2	pc
10	5100011917	Serrated lock washer	Rondelle à éventail	Arandela elástica dentada		1	pc
11	5100023464	Locking washer	Rondelle d'arrêt	Disco de seguridad		2	pc
12	5100012546	Hexagon nut	Ecrou hexagonal	Tuerca hexagonal		1	pc
13	5100011476	Safety nut	Contre-écrou	Tuerca de seguridad		9	pc
14	5100023864	Bolt	Boulon	Bulón		2	pc
15	5100023967	Bung	Bouchon	Prueba		2	pc
16	5100023865	Locking tappet	Obturateur	Pieza de cierre		2	pc
17	5100023866	Washer	Rondelle	Arandela		14	pc
18	5100023867	Washer	Rondelle	Arandela		6	pc
20	5100023197	Screw	Vis	Tornillo		3	pc
21	5100023868	Screw	Vis	Tornillo		1	pc
22	5100023869	Screw	Vis	Tornillo		2	pc
101	5100023706	Glass pane	Vitre	Luna de vidria		1	pc
102	5100040568	Frame	Cadre	Bastidor		1	pc
104	5100023859	Spring-type holder	Dispos. retenue pour la porte	Dispositivo retención puerta		1	pc
106	5100023860	Blind rivet nut	Ecrou à river aveugle	Tuerca remache ciega		1	pc
108	5100011744	Fillister head screw	Vis à tête bombée	Tornillo alomado pulido		1	pc
109	5100023820	Fixation	Fixation	Fijación		8	pc
110	5100023873	Toothed lock washer	Rondelle dentée	Arandela dentada		8	pc
111	5100012937	Washer	Rondelle	Arandela		14	pc
112	5100012608	Hexagon screw	Vis hexagonale	Tornillo hexagonal		8	pc
113	5100011744	Fillister head screw	Vis à tête bombée	Tornillo alomado pulido		9	pc
114	5100017998	Hexagonal nut	Ecrou hexagonal	Tuerca hexagonal		3	pc
115	5100023046	Hexagon screw	Vis hexagonale	Tornillo hexagonal		3	pc
116	5100023842	Locking tappet	Obturateur	Pieza de cierre		2	pc
117	5100023709	Sealing profile	Joint d'étanchéité profilé	Perfil de impermeabilización		3.4	m

Driver's cabin
Cabine du conducteur
Cabina del conductor

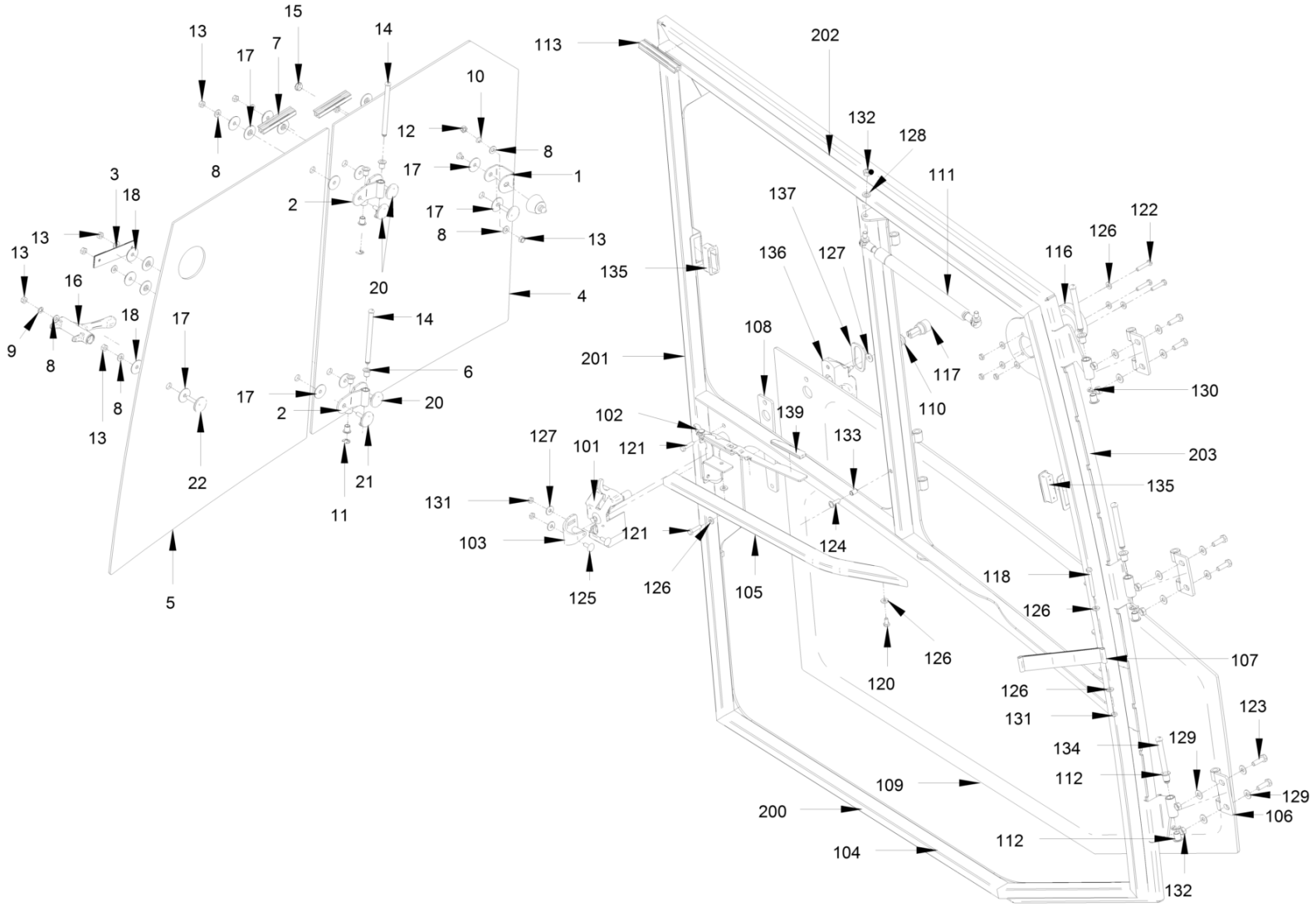

Driver's cabin
Cabine du conducteur
Cabina del conductor

Ref.	Part No.	Description	Description	Descripcion	Information	Qty.	Unit
1	5100023861	Metal plate	Tôle	Chapa		1	pc
2	5100040569	Hinge	Charnière	Charnela		4	pc
3	5100023863	Rebound strap	Bande de garde	Cinta de retención		1	pc
4	5100023711	Glass pane	Vitre	Luna de vidria		1	pc
5	5100023712	Glass pane - left	Vitre	Luna de vidria		1	pc
6	5100023858	Friction bearing	Palier lisse	Cojinete de deslizamiento		8	pc
7	5100023709	Sealing profile	Joint d'étanchéité profilé	Perfil de impermeabilización		6	m
8	5100012937	Washer	Rondelle	Arandela		10	pc
9	5100022881	Spring washer	Rondelle élastique	Disco de resorte		2	pc
10	5100011917	Serrated lock washer	Rondelle à éventail	Arandela elástica dentada		1	pc
11	5100023464	Locking washer	Rondelle d'arrêt	Disco de seguridad		2	pc
12	5100012546	Hexagon nut	Ecrou hexagonal	Tuerca hexagonal		1	pc
13	5100011476	Safety nut	Contre-écrou	Tuerca de seguridad		9	pc
14	5100023864	Bolt	Boulon	Bulón		2	pc
15	5100023967	Bung	Bouchon	Prueba		2	pc
16	5100023865	Locking tappet	Obturateur	Pieza de cierre		2	pc
17	5100023866	Washer	Rondelle	Arandela		14	pc
18	5100023867	Washer	Rondelle	Arandela		6	pc
20	5100023197	Screw	Vis	Tornillo		3	pc
21	5100023868	Screw	Vis	Tornillo		1	pc
22	5100023869	Screw	Vis	Tornillo		2	pc
101	5100023963	Cabinet bolt	Verrouillage rotatif	Cierre giratorio		1	pc
102	5100023964	Metal plate	Tôle	Chapa		1	pc
103	5100023850	Closing bolt	Boulon de fermeture	Perno de cierre		1	pc
104	5100040570	Cabin door, left	Portière de la cabine, gauche	Puerta de cabina izquierda		1	pc
105	5100040571	Bracket	Bride de fixation	Estribo		1	pc
106	5100023852	Hinge	Charnière	Charnela		3	pc
107	5100023854	Rebound strap	Bande de garde	Cinta de retención		1	pc
108	5100023853	Supporting plate	Tôle d'appui	Chapa de asiento		1	pc
109	5100023710	Glass pane	Vitre	Luna de vidria		1	pc
110	5100023856	Compression spring	Ressort de pression	Muelle de presión		1	pc
111	5100023857	Gas spring	Amortisseur pneumatique	Amortiguador neumático		1	pc
112	5100023858	Friction bearing	Palier lisse	Cojinete de deslizamiento		6	pc
113	5100023709	Sealing profile	Joint d'étanchéité profilé	Perfil de impermeabilización		5.2	m
116	5100023859	Spring-type holder	Dispos. retenue pour la porte	Dispositivo retención puerta		1	pc
117	5100023962	Cylinder	Cylindre	Cilindro		1	pc

Driver's cabin
Cabine du conducteur
Cabina del conductor

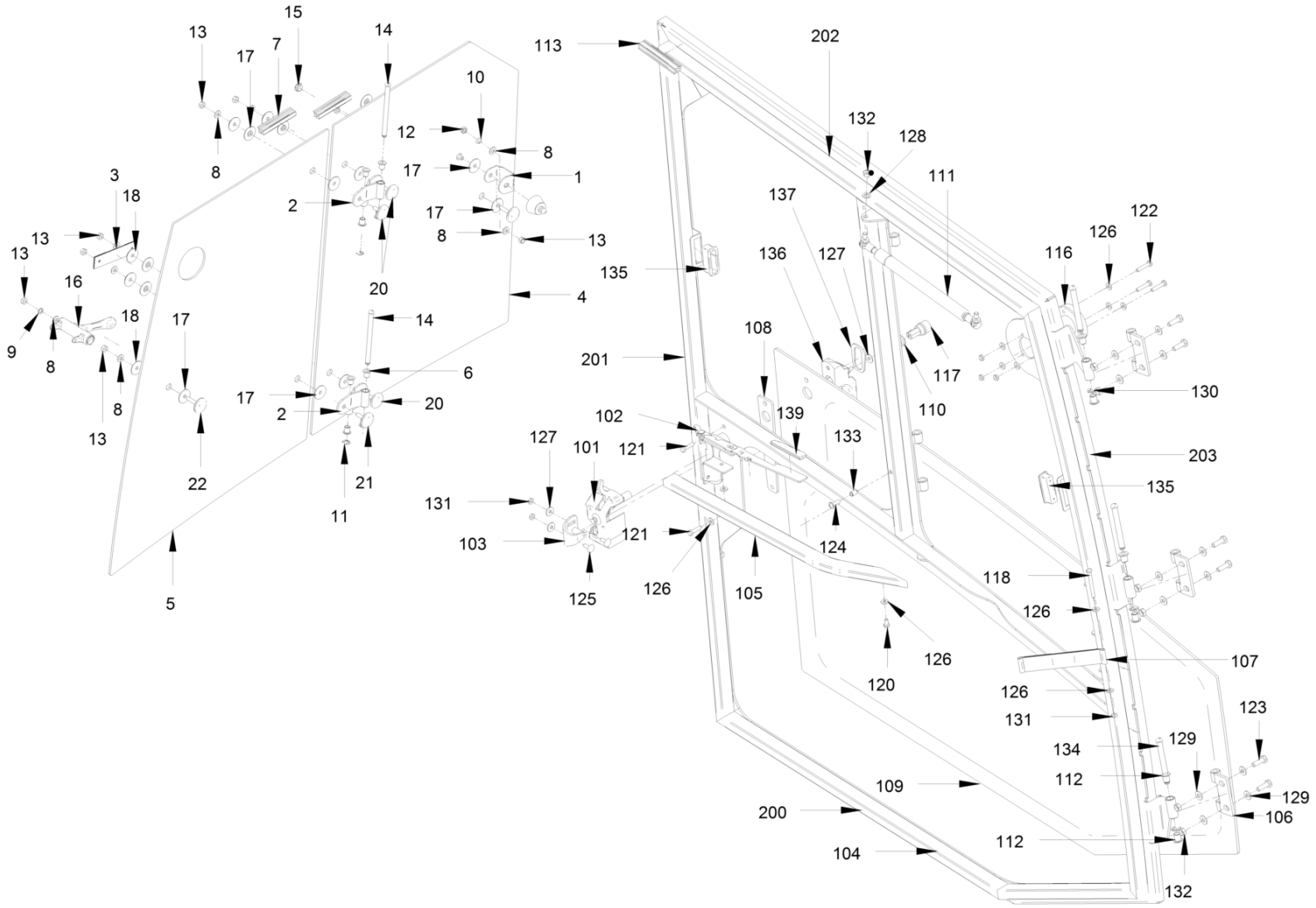

Driver's cabin
Cabine du conducteur
Cabina del conductor

Ref.	Part No.	Description	Description	Descripcion	Information	Qty.	Unit
118	5100011490	Hexagon screw	Vis hexagonale	Tornillo hexagonal		2	pc
120	5100012572	Hexagon screw	Vis hexagonale	Tornillo hexagonal		2	pc
121	5100013397	Hexagon screw	Vis hexagonale	Tornillo hexagonal		2	pc
122	5100023046	Hexagon screw	Vis hexagonale	Tornillo hexagonal		3	pc
123	5100011479	Hexagon screw	Vis hexagonale	Tornillo hexagonal		6	pc
124	5100011744	Fillister head screw	Vis à tête bombée	Tornillo alomado pulido		1	pc
125	5100022870	Mushroom head screw	Vis à tête bombée	Tornillo cil. cabeza rebajada		2	pc
126	5100012937	Washer	Rondelle	Arandela		14	pc
127	5100013523	Washer	Rondelle	Arandela		3	pc
128	5100012938	Washer	Rondelle	Arandela		1	pc
129	5100012938	Washer	Rondelle	Arandela		12	pc
130	5100023464	Locking washer	Rondelle d'arrêt	Disco de seguridad		3	pc
131	5100017998	Hexagonal nut	Ecrou hexagonal	Tuerca hexagonal		7	pc
132	5100011476	Safety nut	Contre-écrou	Tuerca de seguridad		7	pc
133	5100023860	Blind rivet nut	Ecrou à river aveugle	Tuerca remache ciega		1	pc
134	5100023847	Bolt	Boulon	Bulón		3	pc
135	5100023842	Locking tappet	Obturateur	Pieza de cierre		2	pc
136	5100023843	Lock outside handle	Poignée extérieure	Tirador exterior		1	pc
137	5100023844	Supporting plate	Tôle d'appui	Chapa de asiento		1	pc
139	5100023846	Cover	Recouvrement	Cubierta		1	pc
200	5100023980	Rubber seal	Joint annulaire caoutchouc	Junta de goma		1	pc
201	5100023977	Rubber seal	Joint annulaire caoutchouc	Junta de goma		1	pc
202	5100023974	Rubber seal	Joint annulaire caoutchouc	Junta de goma		1	pc
203	5100023976	Rubber seal	Joint annulaire caoutchouc	Junta de goma		1	pc

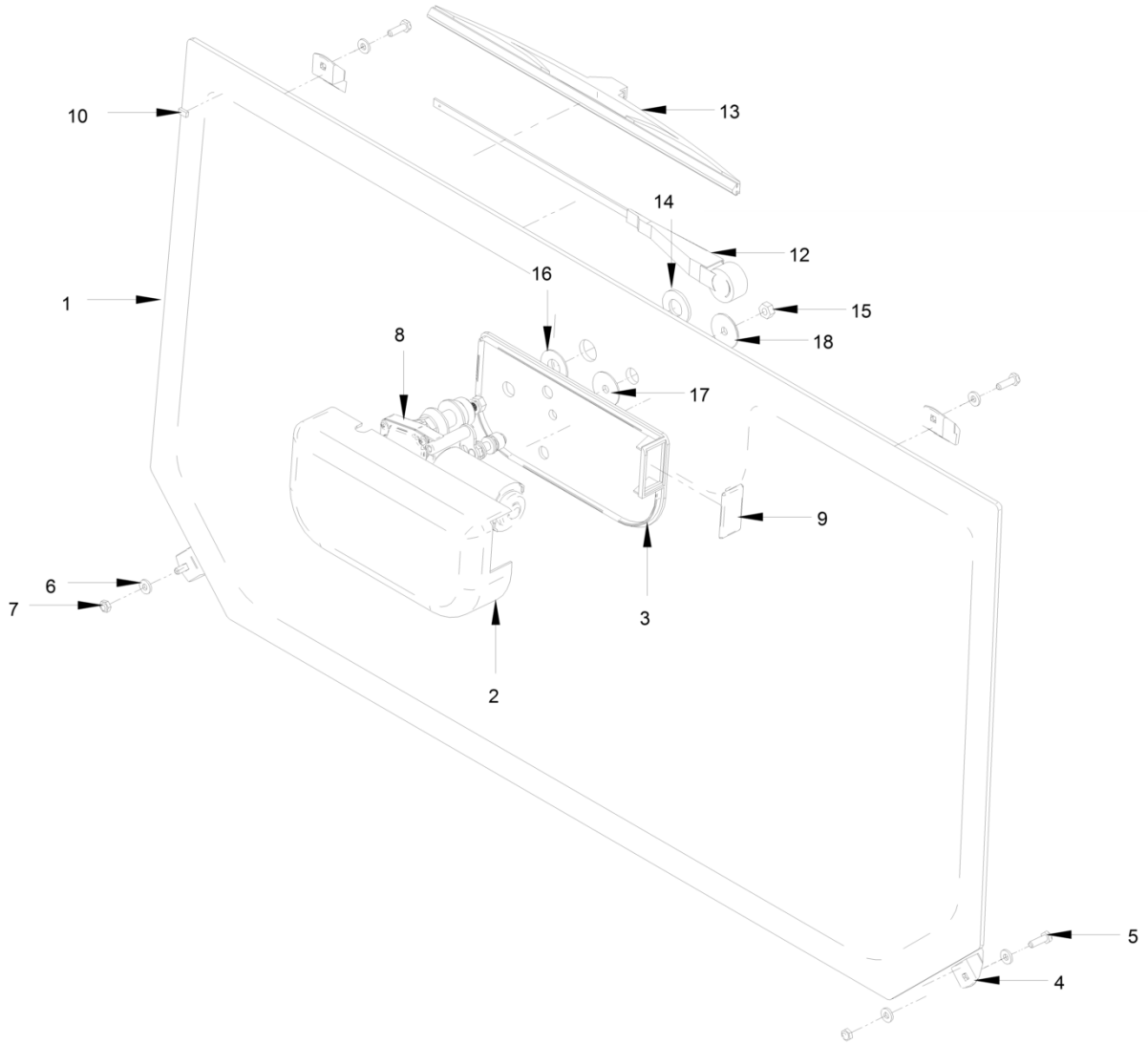
10
13
14
12
16
1
15
18
8
17
9
6
7
3
2
5
4

Driver's cabin
Cabine du conducteur
Cabina del conductor

Ref.	Part No.	Description	Description	Descripcion	Information	Qty.	Unit
1	5100023704	Rear pane	Vitre arrière	Luna trasera		1	pc
2	5100023818	Cover	Recouvrement	Cubierta		1	pc
3	5100023819	Cover	Recouvrement	Cubierta		1	pc
4	5100023820	Fixation	Fixation	Fijación		4	pc
5	5100012608	Hexagon screw	Vis hexagonale	Tornillo hexagonal		4	pc
6	5100012937	Washer	Rondelle	Arandela		6	pc
7	5100017998	Hexagonal nut	Ecrou hexagonal	Tuerca hexagonal		2	pc
8	5100023821	Wiper motor	Moteur d'essuie-glace	Motor del limpiaparabrisas		1	pc
9	5100023960	Orifice plate	Pastille calibrée	Diafragma estrangulador		1	pc
10	5100023808	Sealing tape	Ruban d'étanchéité	Cinta impermeabilizante		3.1	m
12	5100023822	Wiper arm	Porte balai	Limpiaparabrisas		1	pc
13	5100023823	Windshield rubber	Raclette d'essui-glace	Barredera de caucho-limpiap.		1	pc
14	5100012941	Washer	Rondelle	Arandela		1	pc
15	5100011476	Safety nut	Contre-écrou	Tuerca de seguridad		1	pc
16	5100023961	Washer	Rondelle	Arandela		2	pc
17	5100023866	Washer	Rondelle	Arandela		2	pc
18	5100023867	Washer	Rondelle	Arandela		2	pc

Driver's cabin
Cabine du conducteur
Cabina del conductor

Ref.	Part No.	Description	Description	Descripcion	Information	Qty.	Unit
1	5100040572	Covering part	Pièce de revêtement	Pieza de recubrimiento		1	pc
2	5100023826	Spray nozzle	Gicleur d'arrosage	Tobera de aspersión		1	pc
3	5100023827	Edge protection	Protège-arête	Protección de cantos		1.3	m
4	5100023829	Hose	Tuyau flexibles	Manguera		2.5	m
5	5100023828	Nut	Ecrou	Tuerca		8	pc
6	5100011634	Sheet metal screw	Vis à tôle	Tornillo de chapa		8	pc

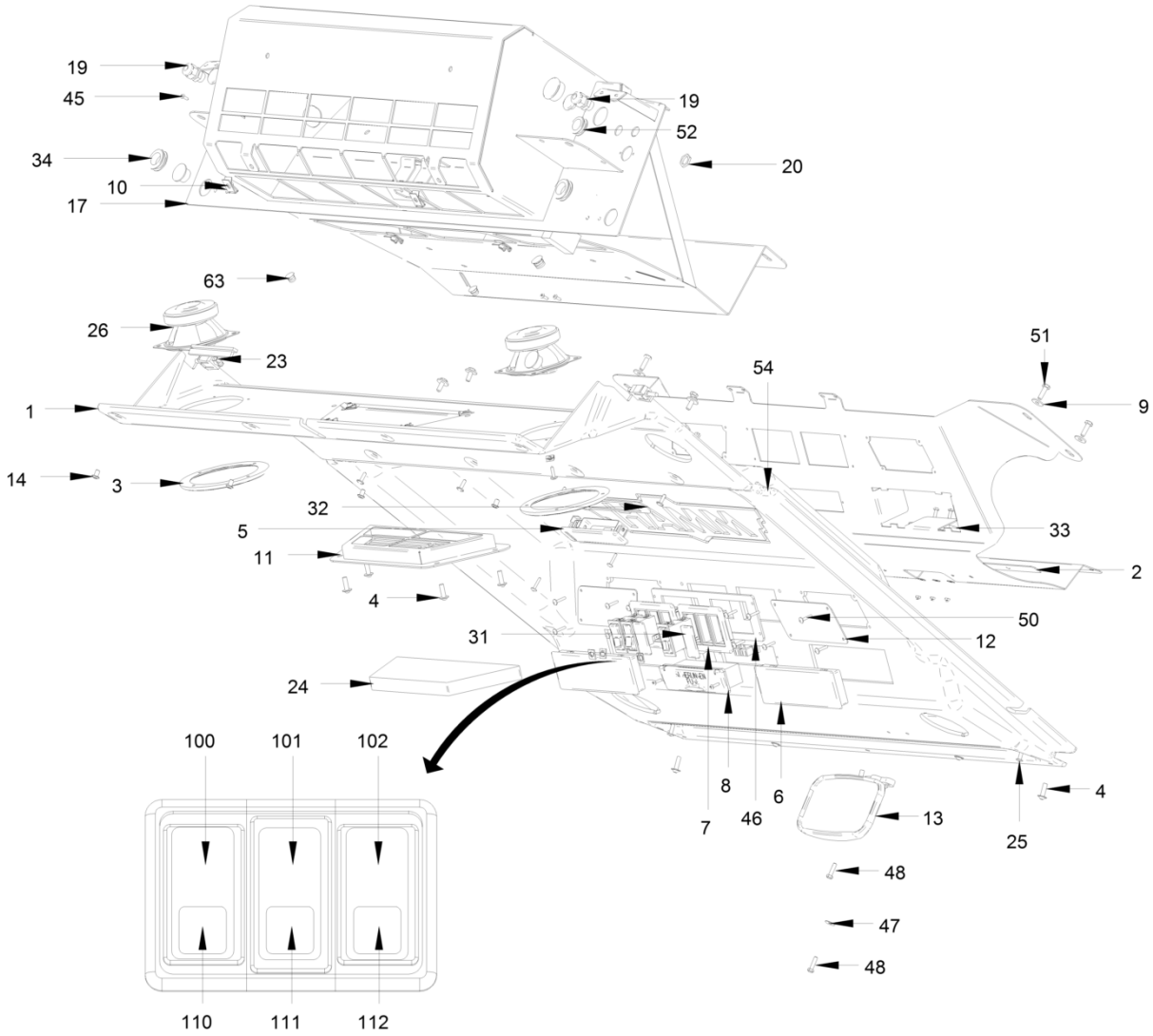
19
45
34
10
17
19
52
20
63
26
23
1
14
3
32
5
11
4
54
51
9
33
2
50
12
31
24
100
101
102
110
111
112
8
6
7
46
13
25
4
48
47
48

Driver's cabin
Cabine du conducteur
Cabina del conductor

Ref.	Part No.	Description	Description	Descripcion	Information	Qty.	Unit
1	5100023883	Metal plate	Tôle	Chapa		1	pc
2	5100023884	Metal plate	Tôle	Chapa		1	pc
3	5100023885	Fan grille	Grille	Reja para el aire		2	pc
4	5100011744	Fillister head screw	Vis à tête bombée	Tornillo alomado pulido		9	pc
5	5100023886	Lamp	Lampe	Lámpara		1	pc
6	5100040573	Orifice plate	Pastille calibrée	Diafragma estrangulador		2	pc
7	5100023872	Frame	Cadre	Bastidor		2	pc
8	5100040574	Fuse box	Boite à fusibles	Caja para fusibles		1	pc
9	5100013523	Washer	Rondelle	Arandela		8	pc
10	5100013585	Clip nut	Ecrou à clip	Tuerca clip		8	pc
11	5100023889	Filter housing	Carter du filtre	Carcasa del filtro		1	pc
12	5100023890	Cover	Recouvrement	Cubierta		2	pc
13	5100023891	Inside mirror	Rétroviseur	Retrovisor interior		1	pc
14	5100023789	Fillister head screw	Vis à tête bombée	Tornillo alomado pulido		4	pc
17	5100023892	Metal plate	Tôle	Chapa		1	pc
19	5100023893	Screw connection	Raccord à vis	Junta roscada		2	pc
20	5100023894	Nut	Ecrou	Tuerca		2	pc
23	5100023895	Door contact switch	Contacteur de porte	Interruptor de contacto puerta		2	pc
24	5100023639	Filter	Filtre	Filtro		1	pc
25	5100023911	Screw	Vis	Tornillo		2	pc
26	5100023896	Loudspeaker	Haut-parleur	Altavoz		2	pc
31	5100023908	Orifice plate	Pastille calibrée	Diafragma estrangulador		2	pc
32	5100023909	Holder	Support	Soporte		1	pc
33	5100040575	Relay	Relais	Rele		3	pc
34	5100023910	Rubber spout	Douille en caoutchouc	Boquilla de goma		3	pc
45	5100023912	Screw	Vis	Tornillo		4	pc
46	5100023899	Console	Console	Consola		1	pc
47	5100012936	Washer	Rondelle	Arandela		2	pc
48	5100012607	Hexagon screw	Vis hexagonale	Tornillo hexagonal		2	pc
50	5100023971	Screw	Vis	Tornillo		14	pc
51	5100012608	Hexagon screw	Vis hexagonale	Tornillo hexagonal		11	pc
52	5100023900	Rubber spout	Douille en caoutchouc	Boquilla de goma		1	pc
54	5100023828	Nut	Ecrou	Tuerca		4	pc
63	5100023972	Bung	Bouchon	Prueba		2	pc
100	5100023897	Switch	Interrupteur	Interruptor		1	pc
101	5100023898	Switch	Interrupteur	Interruptor		1	pc

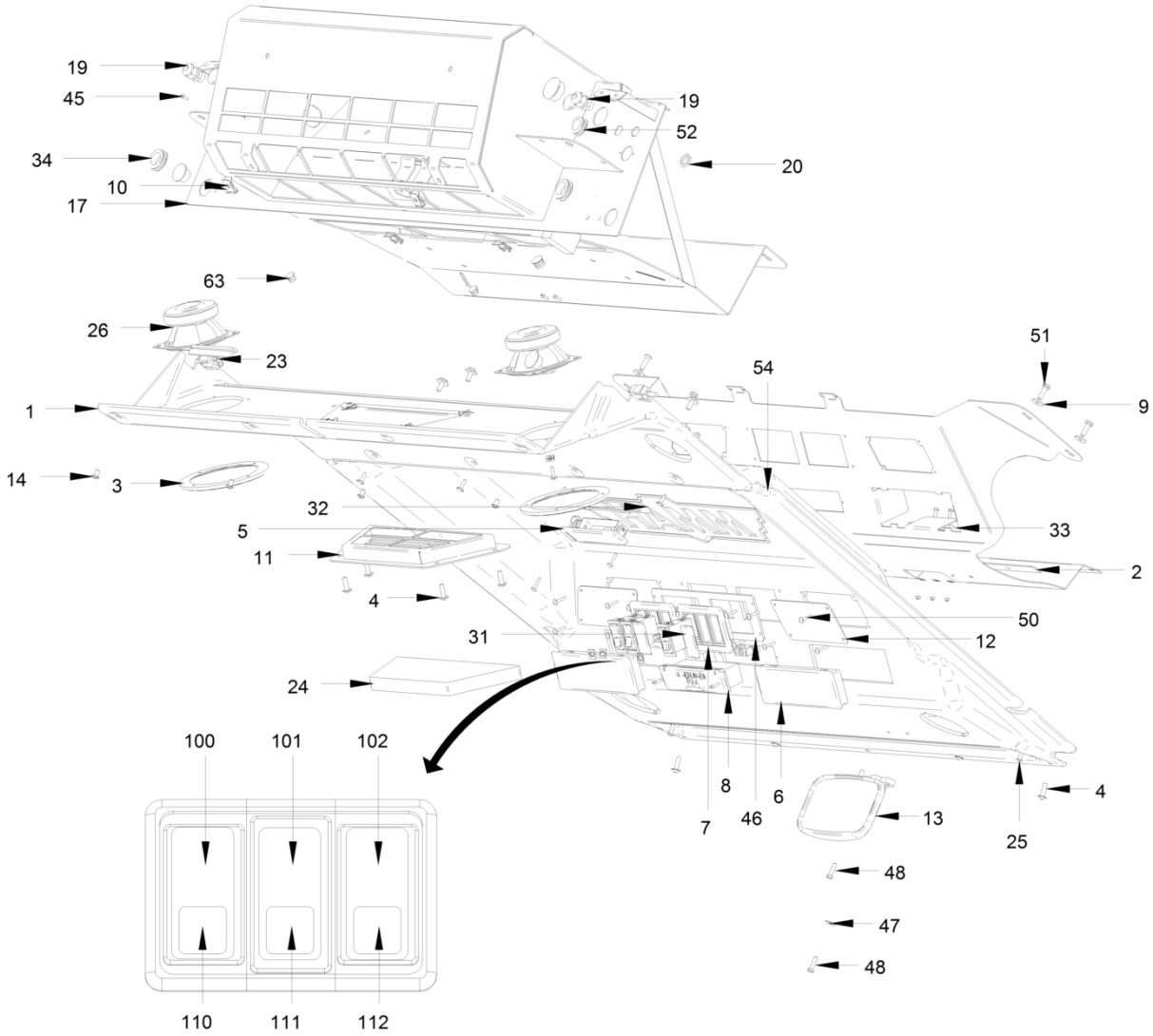
19
45
34
10
17
19
52
20
63
26
23
1
14
3
32
5
11
4
54
51
9
33
2
50
12
31
24
100
101
102
110
111
112
8
6
7
46
13
25
4
48
47
48

Driver's cabin
Cabine du conducteur
Cabina del conductor

Ref.	Part No.	Description	Description	Descripcion	Information	Qty.	Unit
102	5100023991	Switch	Interrupteur	Interruptor		1	pc
110	5100023992	Symbol	Symbole	Símbolo		1	pc
111	5100023009	Symbol, wiper	Symbole, essuie-glace	Símbolo, limpiaparabrisas		1	pc
112	5100023030	Symbol	Symbole	Símbolo		1	pc

Driver's cabin
Cabine du conducteur
Cabina del conductor

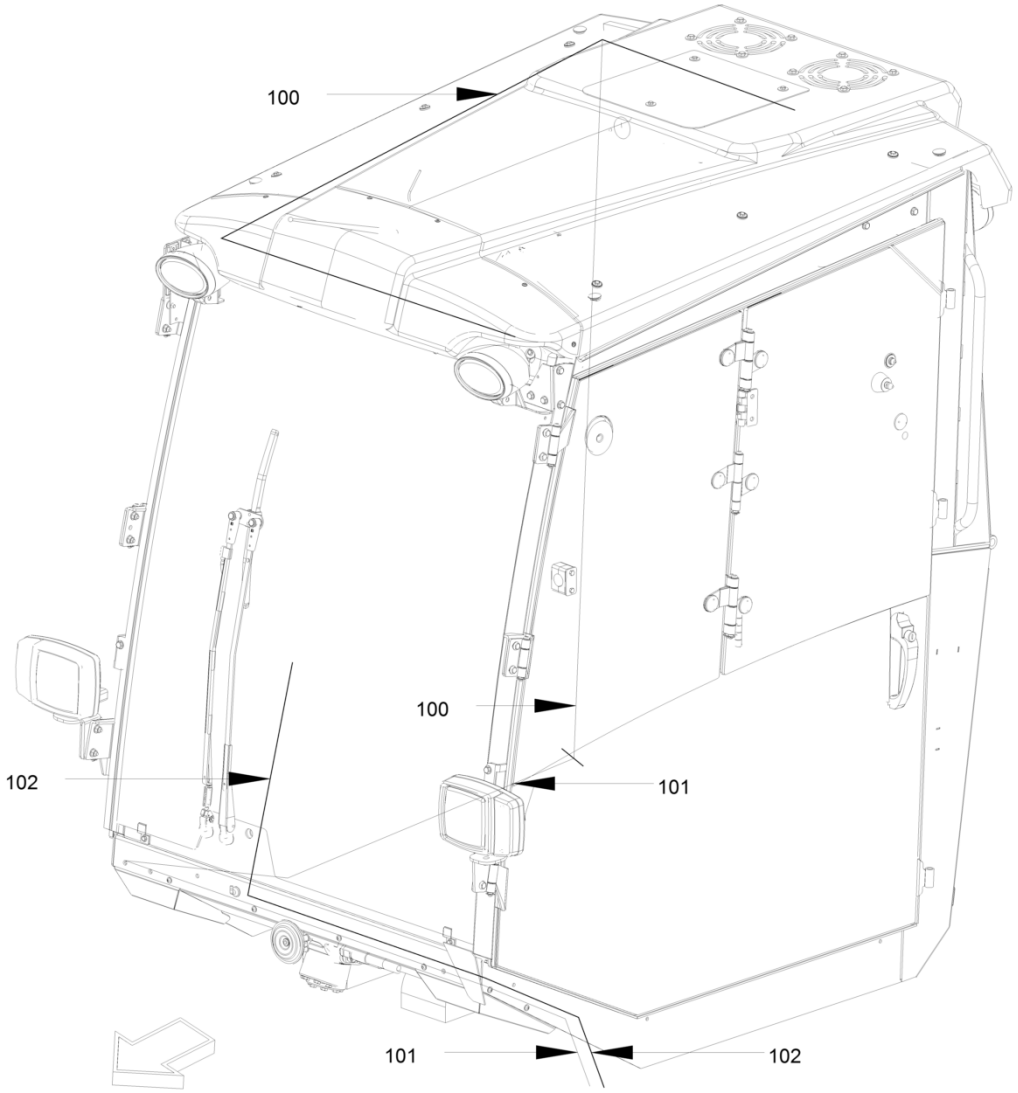

Driver's cabin
Cabine du conducteur
Cabina del conductor

Ref.	Part No.	Description	Description	Descripcion	Information	Qty.	Unit
100	5100023776	Cable harness	Faisceau de câbles	Mazo de cables		1	pc
101	5100023775	Cable harness	Faisceau de câbles	Mazo de cables		1	pc
102	5100023484	Cable harness	Faisceau de câbles	Mazo de cables		1	pc

Cabin-heating
Chauffage de cabine
Calefacción de cabina

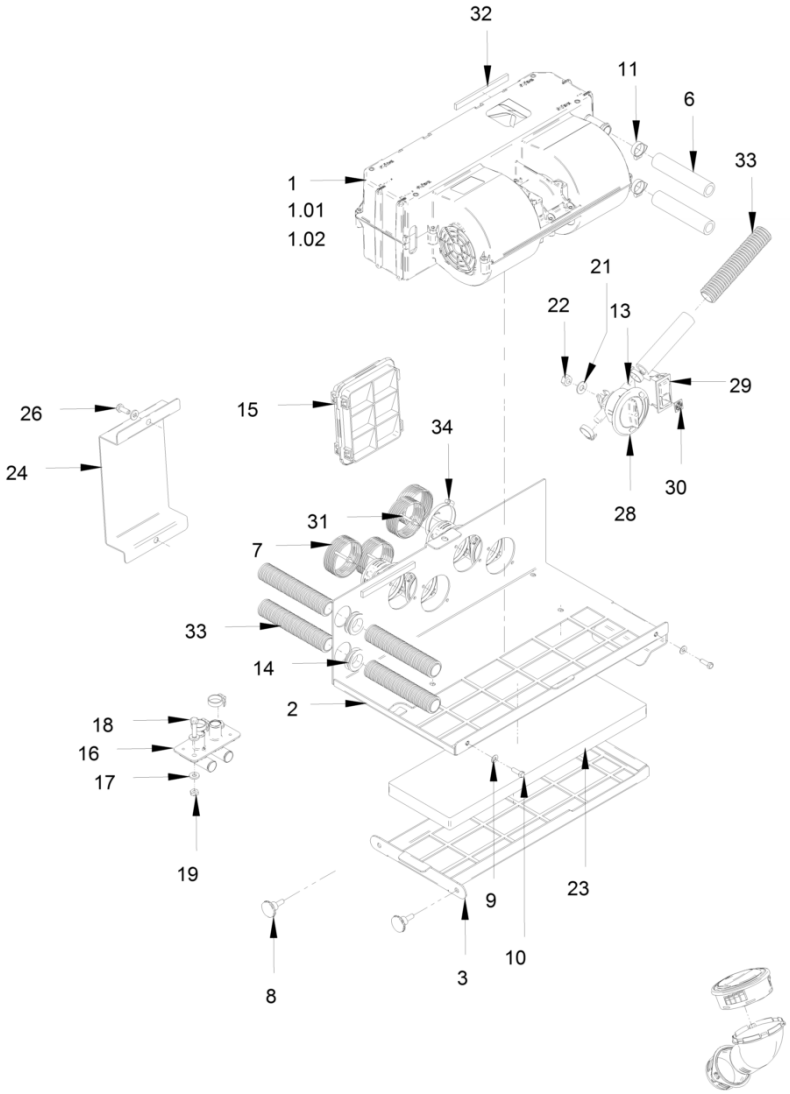

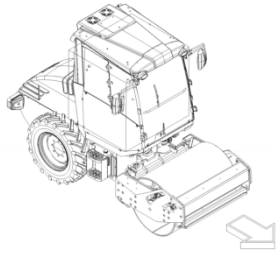

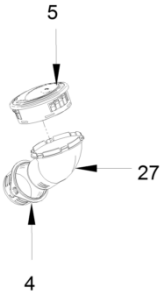

Cabin-heating
Chauffage de cabine
Calefacción de cabina

Ref.	Part No.	Description	Description	Descripcion	Information	Qty.	Unit
1	5100023913	Heating	Chauffage	Calefacción		1	pc
1	5100023986	Blower	Ventilateur	Ventilador	1.01	1	pc
1	5100023987	Heat exchanger	Echangeur de chaleur	Intercambiador de calor	1.02	1	pc
2	5100023901	Metal plate	Tôle	Chapa		1	pc
3	5100023902	Holder	Support	Soporte		1	pc
4	5100023903	Connecting piece	Piece de raccordement	Pieza de conexion		6	pc
5	5100023904	Diffuser	Dégagement	Salida de aire		2	pc
6	5100023905	Hose	Tuyau flexibles	Manguera		3.55	m
7	5100023906	Hose	Tuyau flexibles	Manguera		6.25	m
8	5100013604	Knurled head screw	Vis centrale	Tornillo central		2	pc
9	5100012936	Washer	Rondelle	Arandela		2	pc
10	5100012598	Hexagon screw	Vis hexagonale	Tornillo hexagonal		2	pc
11	5100023907	Hose clamp	Collier de serrage	Abrazadera		6	pc
13	5100023914	Ball-closure cock	Robinet à bille	Robinete de bola		1	pc
14	5100023910	Rubber spout	Douille en caoutchouc	Boquilla de goma		2	pc
15	5100023915	Air vent	Aspirateur	Ventilador		1	pc
16	5100023916	Connector	Raccord	Empalme		1	pc
17	5100012937	Washer	Rondelle	Arandela		10	pc
18	5100013397	Hexagon screw	Vis hexagonale	Tornillo hexagonal		2	pc
19	5100017998	Hexagonal nut	Ecrou hexagonal	Tuerca hexagonal		2	pc
21	5100012938	Washer	Rondelle	Arandela		1	pc
22	5100011476	Safety nut	Contre-écrou	Tuerca de seguridad		1	pc
23	5100023640	Filter	Filtre	Filtro		1	pc
24	5100023917	Metal plate	Tôle	Chapa		1	pc
26	5100012600	Hexagon screw	Vis hexagonale	Tornillo hexagonal		6	pc
27	5100023918	Adapter	Raccord	Adaptador		2	pc
28	5100023919	Holder	Support	Soporte		1	pc
29	5100023920	Tumbler switch	Interrupteur basculant	Interruptor basculante		1	pc
30	5100023010	Symbol, blower	Symbole, ventilateur	Símbolo, ventilador		1	pc
31	5100023835	Rivet	Rivet	Remache		8	pc
32	5100023921	Sealing tape	Ruban d'étanchéité	Cnta impermeabilizante		0.78	m
33	5100023922	Pipe	Tuyau	Tubo		3.35	m
34	5100023923	Hose clamp	Collier de serrage	Abrazadera		1	pc

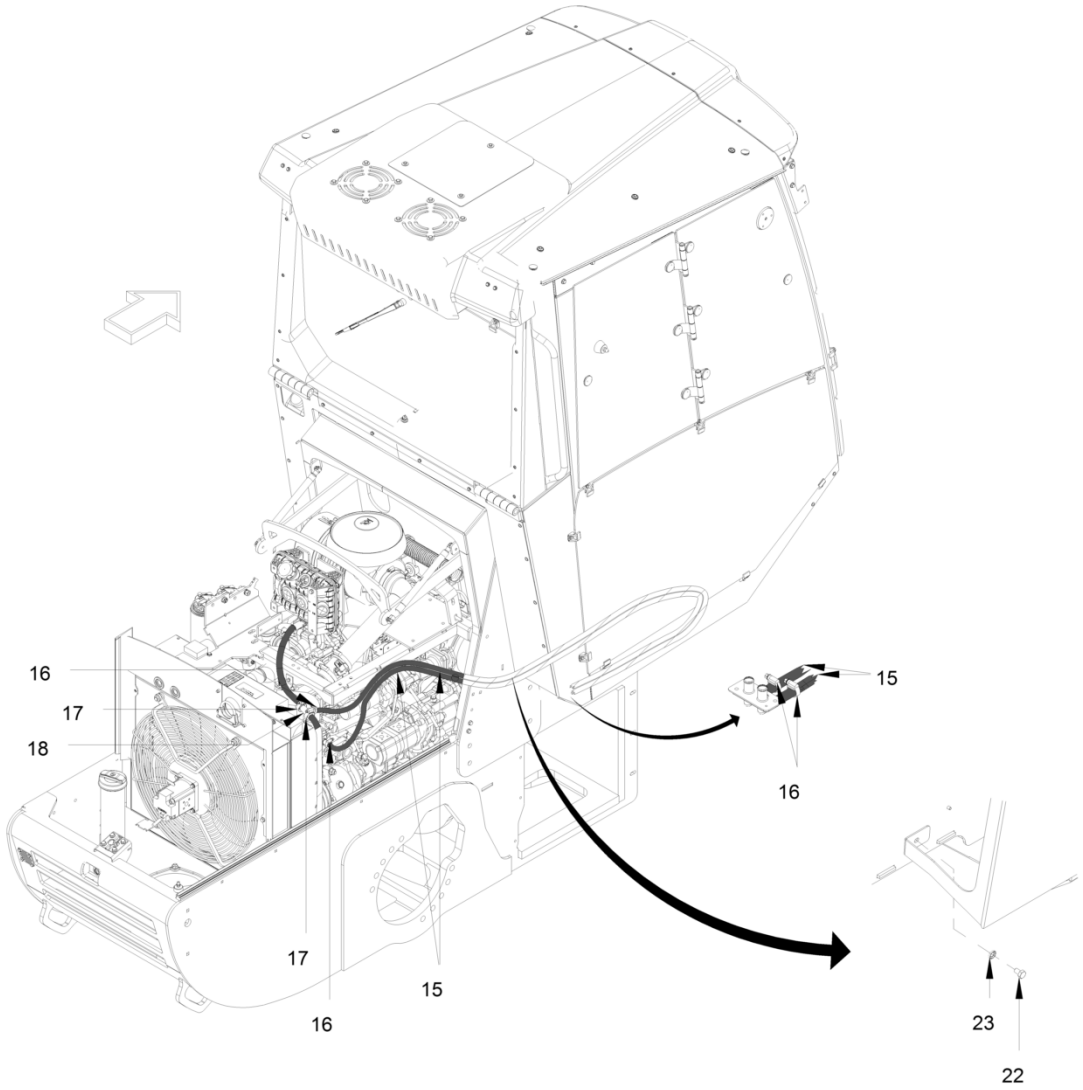
16
17
18
17
15
16
15
16
23
22

Cabin-heating
Chauffage de cabine
Calefacción de cabina

Ref.	Part No.	Description	Description	Descripcion	Information	Qty.	Unit
15	5100012040	Cooling-water hose	Tuyau caoutchouc de radiateur	Manga agua de refrigeracion		5.4	m
16	5100013367	Hose clip	Collier de serrage	Abrazadera		4	pc
17	5100013452	Hose clip	Collier de serrage	Abrazadera		2	pc
18	5100023581	T-piece	Pièce en t	Pieza en t		1	pc
22	5100012571	Hexagon screw	Vis hexagonale	Tornillo hexagonal		2	pc
23	5100012965	Locking washer	Rondelle d'arrêt	Disco de seguridad		2	pc

Air conditioning
Dispositif de climatisation
Aire acondicionado

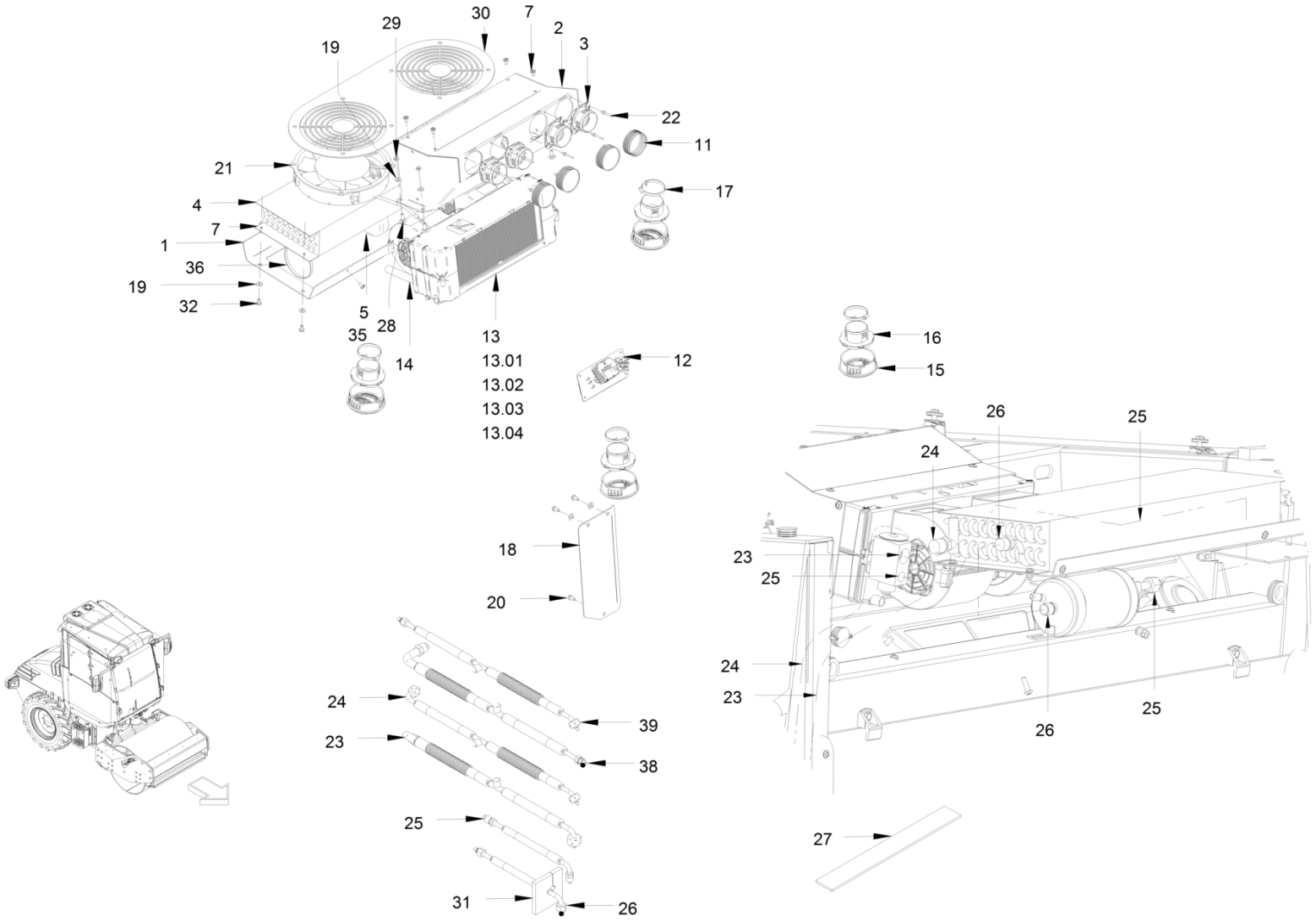

Air conditioning
Dispositif de climatisation
Aire acondicionado

Ref.	Part No.	Description	Description	Descripcion	Information	Qty.	Unit
1	5100023924	Metal plate	Tôle	Chapa		1	pc
2	5100023925	Air duct	Canalisation d'air	Canal de aire		1	pc
3	5100023903	Connecting piece	Piece de raccordement	Pieza de conexion		4	pc
4	5100023926	Capacitor	Condensateur	Condensador		1	pc
5	5100023641	Dryer	Sécheur	Secador		1	pc
7	5100023789	Fillister head screw	Vis à tête bombée	Tornillo alomado pulido		8	pc
11	5100023906	Hose	Tuyau flexibles	Manguera		3.35	m
12	5100023927	Switch	Interrupteur	Interruptor		1	pc
13	5100023928	Air conditioning	Dispositif de climatisation	Aire acondicionado		1	pc
13	5100023986	Blower	Ventilateur	Ventilador	13.01	1	pc
13	5100023988	Thermostat	Thermostat	Termostato	13.02	1	pc
13	5100023989	Valve	Valve	Válvula	13.03	1	pc
13	5100023990	Vaporizer	Vaporisateur	Vaporizador	13.04	1	pc
14	5100023929	Hose	Tuyau flexibles	Manguera		4.4	m
15	5100023904	Diffuser	Dégagement	Salida de aire		4	pc
16	5100023930	Adapter	Raccord	Adaptador		4	pc
17	5100023923	Hose clamp	Collier de serrage	Abrazadera		4	pc
18	5100023931	Metal plate	Tôle	Chapa		1	pc
19	5100012937	Washer	Rondelle	Arandela		11	pc
20	5100012572	Hexagon screw	Vis hexagonale	Tornillo hexagonal		3	pc
21	5100023932	Blower	Ventilateur	Ventilador		2	pc
22	5100023835	Rivet	Rivet	Remache		8	pc
23	5100023933	Hose	Tuyau flexibles	Manguera		1	pc
24	5100023934	Hose	Tuyau flexibles	Manguera		1	pc
25	5100023935	Hose	Tuyau flexibles	Manguera		1	pc
26	5100023936	Hose	Tuyau flexibles	Manguera		1	pc
27	5100023937	Sealing ring	Bague à lèvres	Anillo de junta		1.4	m
28	5100022870	Mushroom head screw	Vis à tête bombée	Tornillo cil. cabeza rebajada		4	pc
29	5100017998	Hexagonal nut	Ecrou hexagonal	Tuerca hexagonal		4	pc
30	5100023938	Fan grille	Grille	Reja para el aire		1	pc
31	5100023939	Hose	Tuyau flexibles	Manguera		1	pc
32	5100012571	Hexagon screw	Vis hexagonale	Tornillo hexagonal		4	pc
35	5100023940	Pressure switch	Interrupteur à pression	Interruptor de presión		1	pc
36	5100023941	Hose clamp	Collier de serrage	Abrazadera		1	pc
38	5100040576	Hose	Tuyau flexibles	Manguera		1	pc
39	5100040577	Hose	Tuyau flexibles	Manguera		1	pc

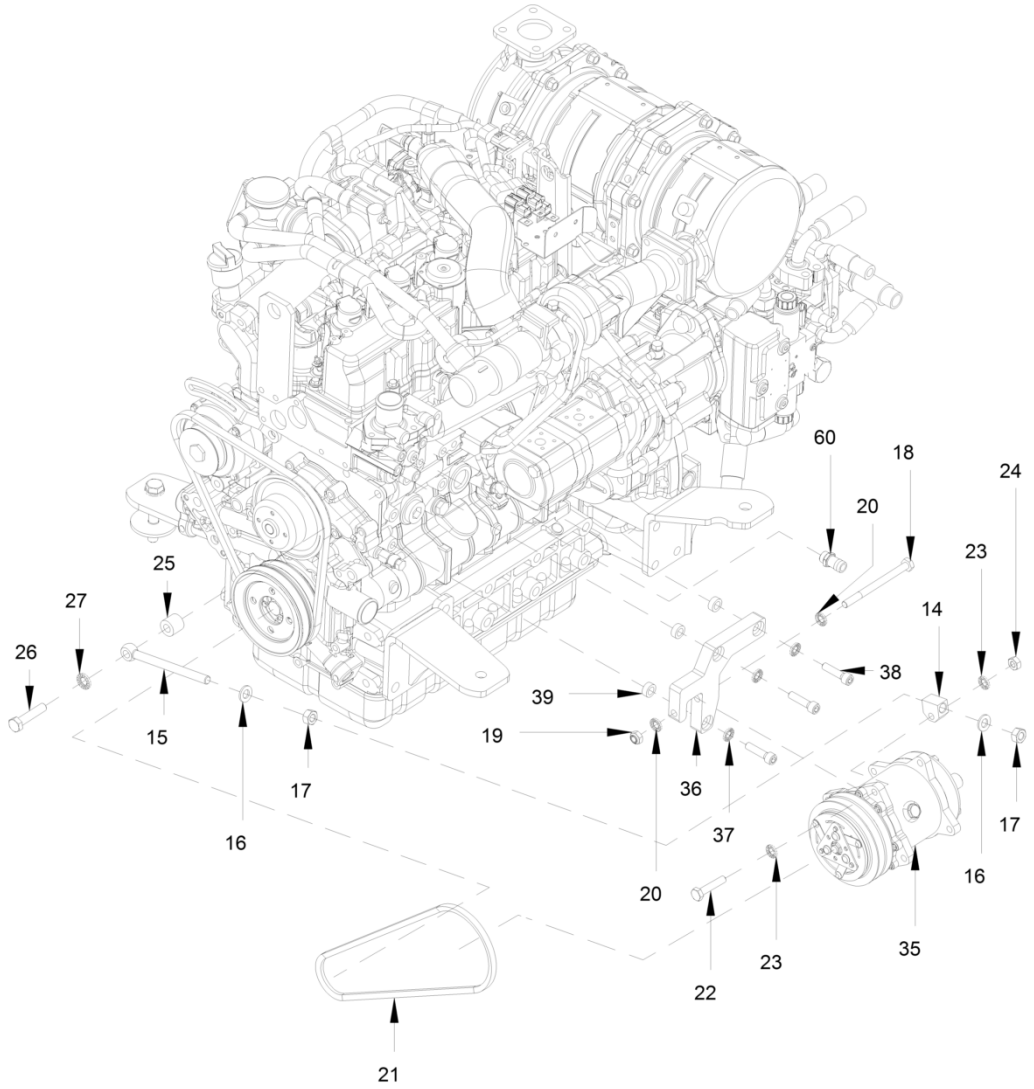
60
18
24
20
23
25
27
14
26
38
39
19
15
17
36
37
17
16
20
16
35
23
22
21

Air conditioning
Dispositif de climatisation
Aire acondicionado

Ref.	Part No.	Description	Description	Descripcion	Information	Qty.	Unit
14	5100023064	Guidance	Guide	Guía		1	pc
15	5100022995	Eye bolt	Boulon a oeillet	Tornillo de armella		1	pc
16	5100013577	Washer	Rondelle	Arandela		2	pc
17	5100012548	Hexagon nut	Ecrou hexagonal	Tuerca hexagonal		2	pc
18	5100040578	Hexagon screw	Vis hexagonale	Tornillo hexagonal		1	pc
19	5100012547	Hexagon nut	Ecrou hexagonal	Tuerca hexagonal		1	pc
20	5100012967	Locking washer	Rondelle d'arrêt	Disco de seguridad		2	pc
21	5100011512	V-belt	Courroie trapézoïdale	Correa trapezoïdal		1	pc
22	5100013597	Hexagon screw	Vis hexagonale	Tornillo hexagonal		1	pc
23	5100012967	Locking washer	Rondelle d'arrêt	Disco de seguridad		2	pc
24	5100012547	Hexagon nut	Ecrou hexagonal	Tuerca hexagonal		1	pc
25	5100023396	Distance piece	Pièce intercalaire	Pieza distanciadora		1	pc
26	5100023489	Hexagon screw	Vis hexagonale	Tornillo hexagonal		1	pc
27	5100012968	Locking washer	Rondelle d'arrêt	Disco de seguridad		1	pc
35	5100040579	Compressor	Compresseur	Compresor		1	pc
36	5100023362	Holder	Support	Soporte		1	pc
37	5100012967	Locking washer	Rondelle d'arrêt	Disco de seguridad		3	pc
38	5100023379	Cheese-head screw	Vis à tête cylindrique	Tornillo cilíndrico		3	pc
39	5100011751	Distance bush	Douille de distance	Casquillo distanciador		3	pc
60	5100023483	Hose nozzle	Embout à olive	Boquilla de la manguera		1	pc

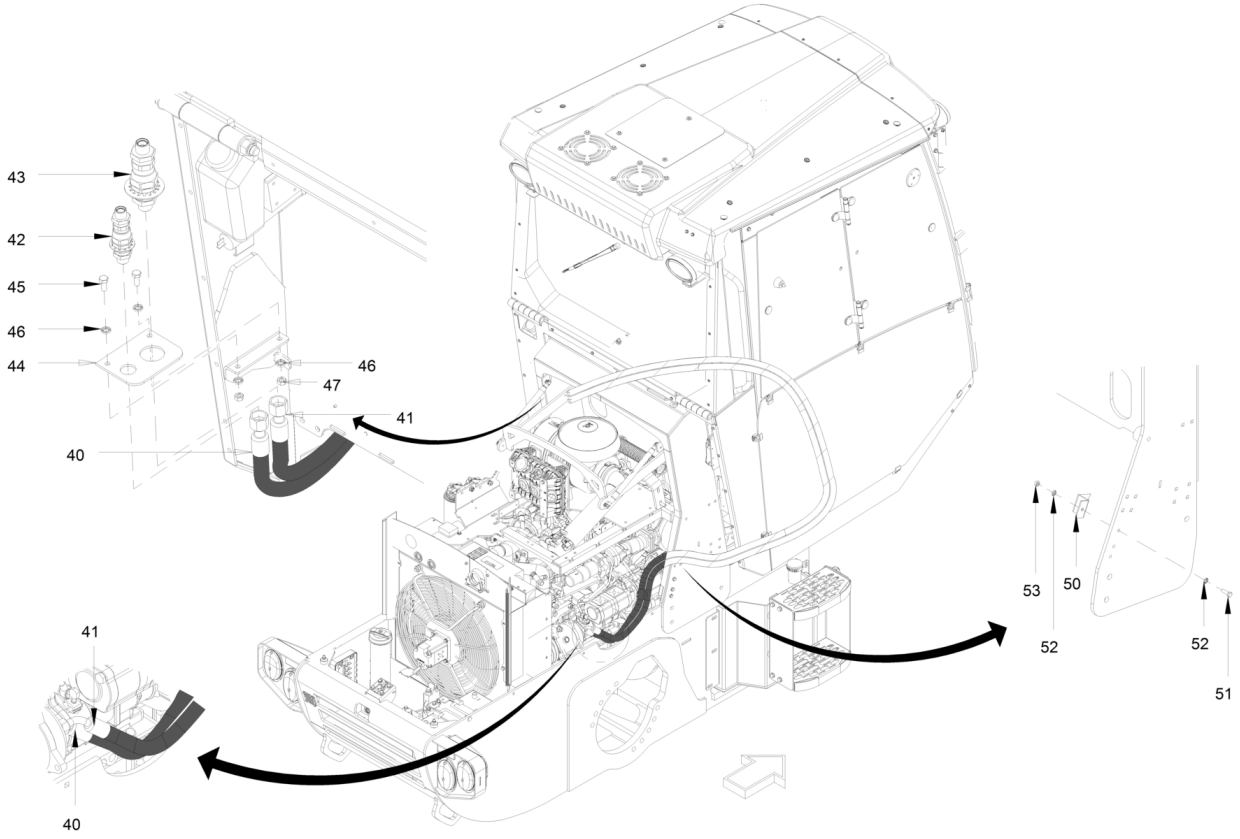
43
42
45
46
44
46
47
41
40
41
40
53
50
52
52
51

Air conditioning
Dispositif de climatisation
Aire acondicionado

Ref.	Part No.	Description	Description	Descripcion	Information	Qty.	Unit
40	5100023787	Hose	Tuyau flexibles	Manguera		1	pc
41	5100023788	Hose	Tuyau flexibles	Manguera		1	pc
42	5100023201	Quick hitch	Raccord rapide	Acoplamiento rápido		1	pc
43	5100023202	Quick hitch	Raccord rapide	Acoplamiento rápido		1	pc
44	5100023781	Holder	Support	Soporte		1	pc
45	5100012517	Hexagon screw	Vis hexagonale	Tornillo hexagonal		2	pc
46	5100012966	Locking washer	Rondelle d'arrêt	Disco de seguridad		4	pc
47	5100012546	Hexagon nut	Ecrou hexagonal	Tuerca hexagonal		2	pc
50	5100023460	Metal plate	Tôle	Chapa		1	pc
51	5100012613	Hexagon screw	Vis hexagonale	Tornillo hexagonal		1	pc
52	5100012966	Locking washer	Rondelle d'arrêt	Disco de seguridad		2	pc
53	5100012546	Hexagon nut	Ecrou hexagonal	Tuerca hexagonal		1	pc

Pump drive and engine assembly
Accoupl. pompe et fix. moteur
Montaje de motor y bomba

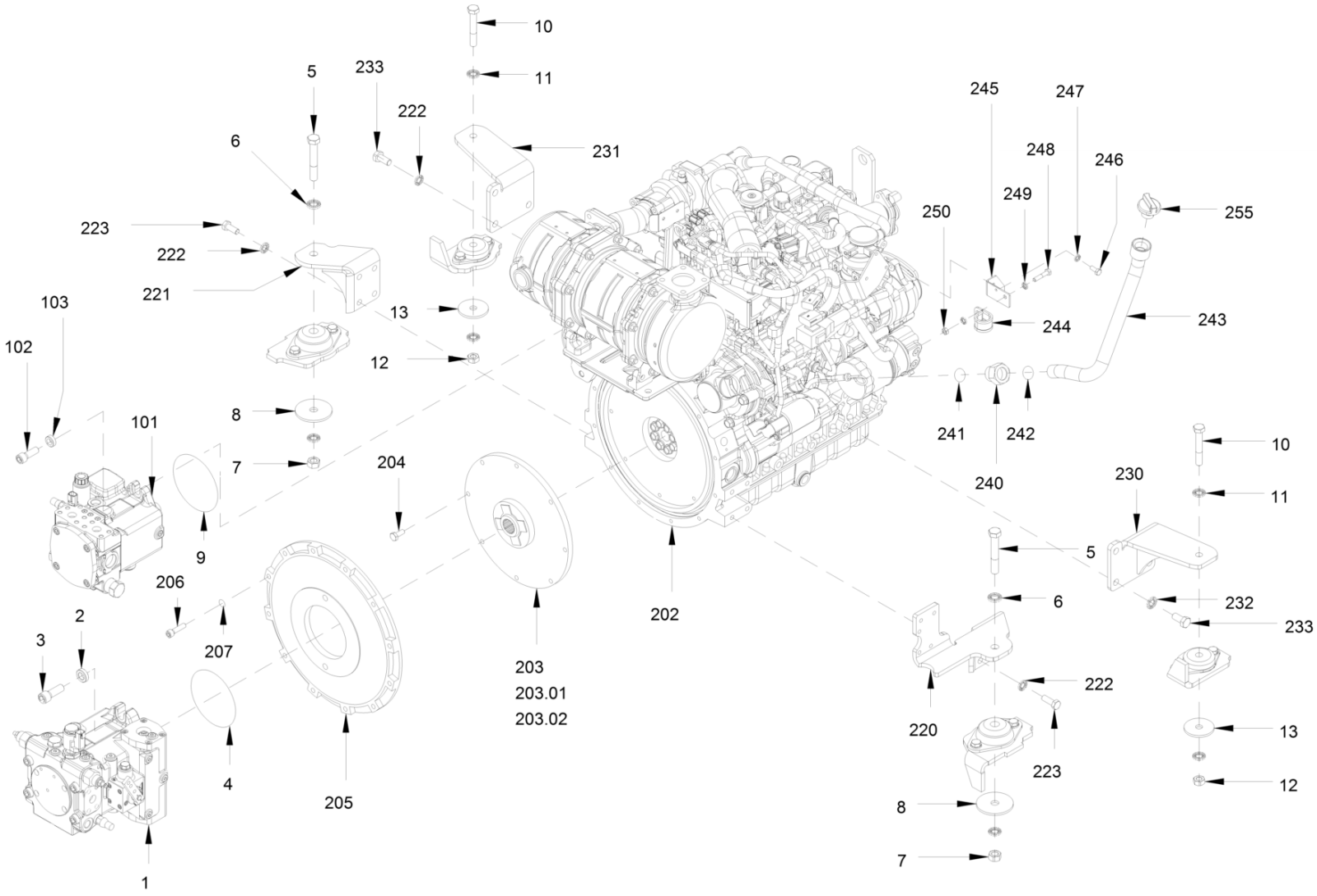

Pump drive and engine assembly
Accoupl. pompe et fix. moteur
Montaje de motor y bomba

Ref.	Part No.	Description	Description	Descripcion	Information	Qty.	Unit
1	5100023301	Variable displac. pump (drive)	Pompe à débit var. (translat.)	Bomba regulable (acc. trasl.)		1	pc
2	5100023048	Cheese-head screw	Vis à tête cylindrique	Tornillo cilíndrico		2	pc
3	5100023096	Washer	Rondelle	Arandela		2	pc
4	5100022904	O-ring seal	Joint torique	Anillo toroïdal		1	pc
5	5100012502	Hexagon screw	Vis hexagonale	Tornillo hexagonal		2	pc
6	5100012969	Locking washer	Rondelle d'arrêt	Disco de seguridad		2	pc
7	5100012405	Hexagon nut	Ecrou hexagonal	Tuerca hexagonal		2	pc
8	5100023316	Washer	Rondelle	Arandela		2	pc
9	5100022904	O-ring seal	Joint torique	Anillo toroïdal		1	pc
10	5100023003	Hexagon screw	Vis hexagonale	Tornillo hexagonal		2	pc
11	5100012972	Locking washer	Rondelle d'arrêt	Disco de seguridad		2	pc
12	5100023150	Hexagonal nut	Ecrou hexagonal	Tuerca hexagonal		2	pc
13	5100023502	Washer	Rondelle	Arandela		2	pc
101	5100023302	Variable displacement pump	Pompe à débit variable	Bomba regulable		1	pc
101	5100023512	Variable displacement pump	Pompe à débit variable	Bomba regulable		1	pc
102	5100023380	Cheese-head screw	Vis à tête cylindrique	Tornillo cilíndrico		2	pc
103	5100022966	Washer	Rondelle	Arandela		2	pc
202	5100048713	Diesel engine	Moteur diesel	Motor diesel		1	pc
203	5100023325	Centa coupling	Accouplement centa	Acoplamiento centa		1	pc
203	5100023652	Elastic part	Pièce élastique	Pieza elástica	230.01	1	pc
203	5100023653	Hub	Moyeu	Cubo	230.02	1	pc
204	5100012553	Hexagon screw	Vis hexagonale	Tornillo hexagonal		8	pc
205	5100023255	Flange	Bride	Brida		1	pc
206	5100023379	Cheese-head screw	Vis à tête cylindrique	Tornillo cilíndrico		12	pc
207	5100013440	Locking washer	Rondelle d'arrêt	Disco de seguridad		12	pc
220	5100023293	Holder	Support	Soporte		1	pc
221	5100023292	Holder	Support	Soporte		1	pc
222	5100012968	Locking washer	Rondelle d'arrêt	Disco de seguridad		8	pc
223	5100022925	Hexagon screw	Vis hexagonale	Tornillo hexagonal		8	pc
230	5100023291	Holder system	Fixation	Fijación		1	pc
231	5100023290	Holder system	Fixation	Fijación		1	pc
232	5100012972	Locking washer	Rondelle d'arrêt	Disco de seguridad		6	pc
233	5100022864	Hexagon screw	Vis hexagonale	Tornillo hexagonal		6	pc
240	5100025911	Screw connection	Raccord à vis	Junta roscada		1	pc
241	5100011737	O-ring seal	Joint torique	Anillo toroïdal		1	pc
242	5100025871	O-ring seal	Joint torique	Anillo toroïdal		1	pc

Pump drive and engine assembly
Accoupl. pompe et fix. moteur
Montaje de motor y bomba

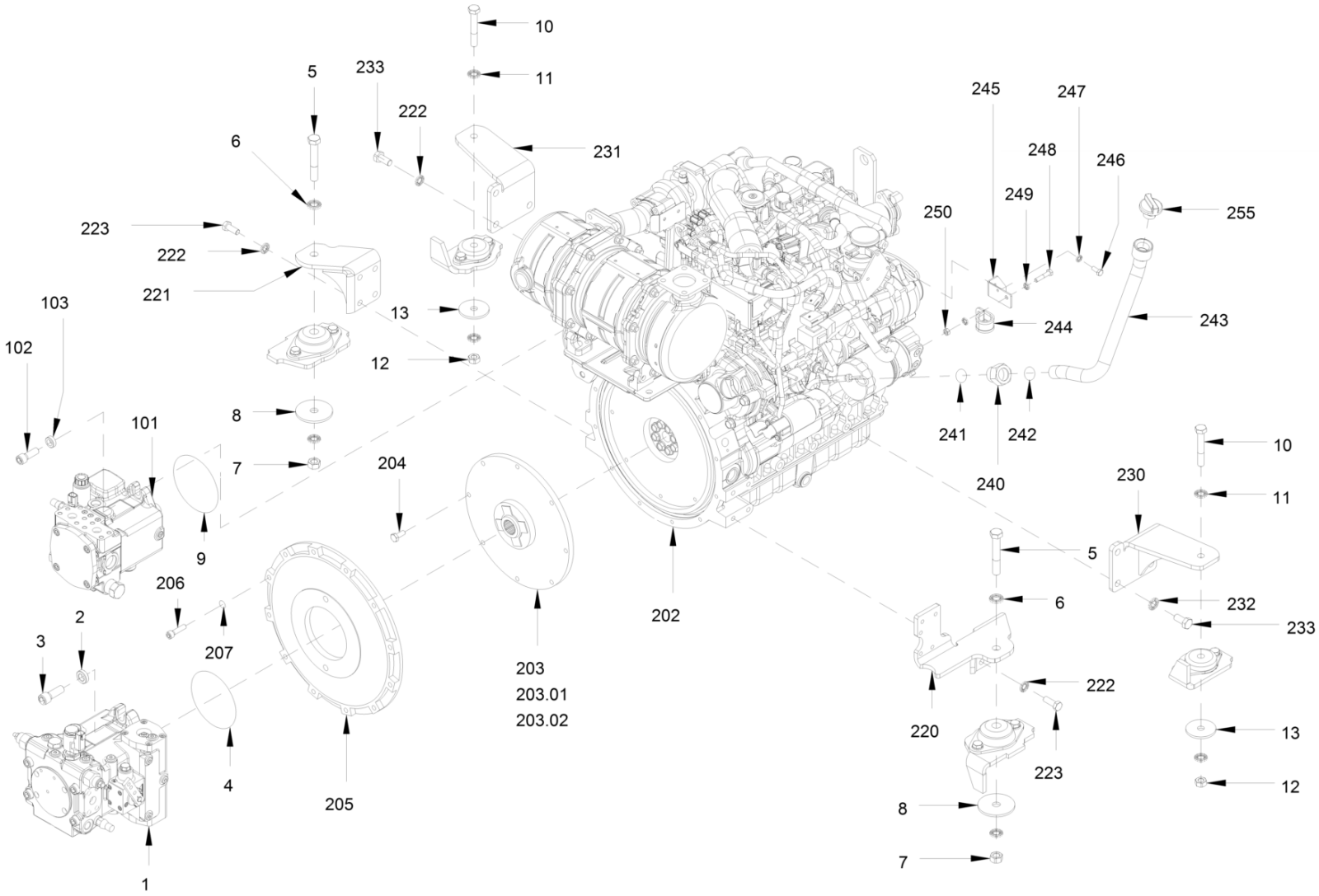

Pump drive and engine assembly
Accoupl. pompe et fix. moteur
Montaje de motor y bomba

Ref.	Part No.	Description	Description	Descripcion	Information	Qty.	Unit
243	5100023252	Filler neck	Tubulure de remplissage	Racor de llenado		1	pc
244	5100011470	Pipe clip	Collier de serrage	Abrazadera		1	pc
245	5100023366	Holder	Support	Soporte		1	pc
246	5100012517	Hexagon screw	Vis hexagonale	Tornillo hexagonal		2	pc
247	5100012966	Locking washer	Rondelle d'arrêt	Disco de seguridad		2	pc
248	5100035087	Hexagon screw	Vis hexagonale	Tornillo hexagonal		1	pc
249	5100012966	Locking washer	Rondelle d'arrêt	Disco de seguridad		2	pc
250	5100012546	Hexagon nut	Ecrou hexagonal	Tuerca hexagonal		1	pc
255	5100022992	Lid	Couvercle	Tapa		1	pc

Pump drive and engine assembly
Accoupl. pompe et fix. moteur
Montaje de motor y bomba

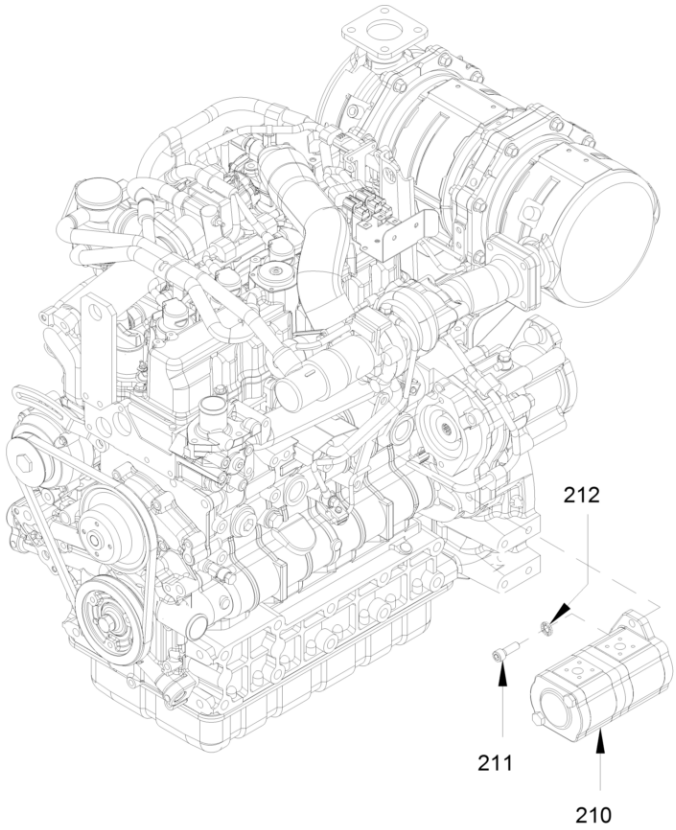

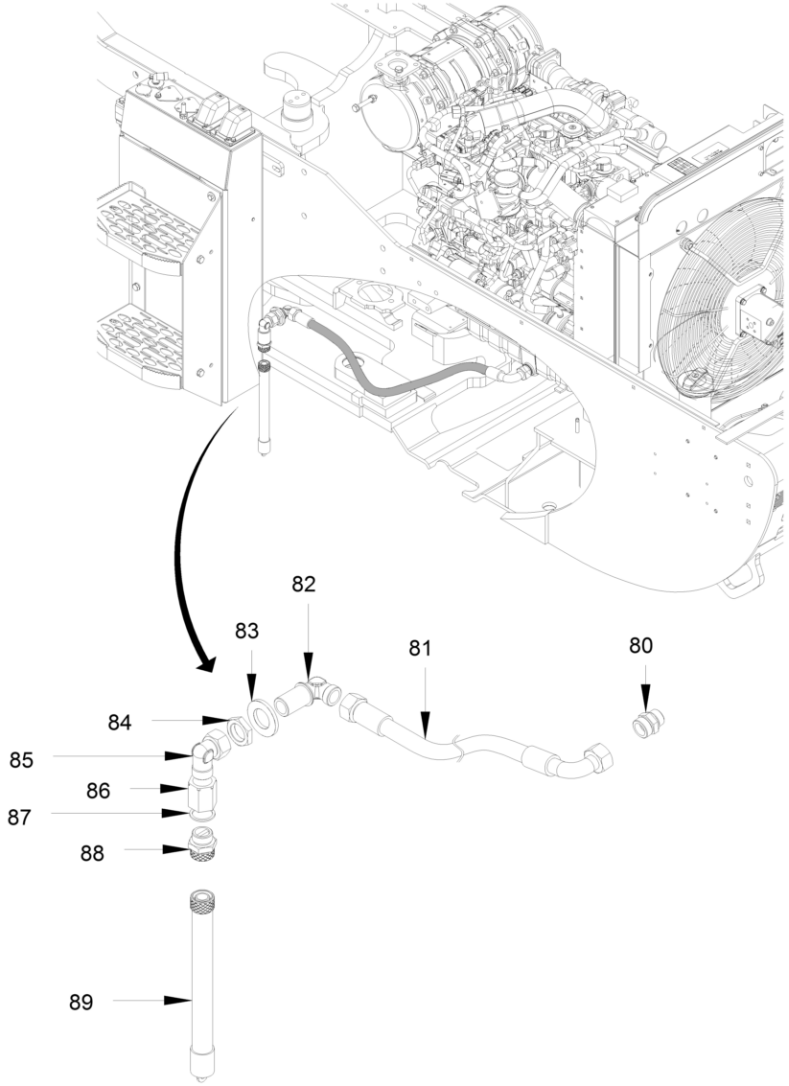

Pump drive and engine assembly
Accoupl. pompe et fix. moteur
Montaje de motor y bomba

Ref.	Part No.	Description	Description	Descripcion	Information	Qty.	Unit
80	5100013471	Straight screwed socket	Raccord droit	Racor para enroscar recto		1	pc
81	5100040580	Hose	Tuyau flexibles	Manguera		1	pc
82	5100034680	Bulkhead elbow	Coude égal passe cloison	Codo mampara		1	pc
83	5100040581	Washer	Rondelle	Arandela		1	pc
84	5100034681	Hexagonal nut	Ecrou hexagonal	Tuerca hexagonal		1	pc
85	5100022890	Elbow adjustable	Raccord coudé ajustable	Racor angular ajustable		1	pc
86	5100048696	Fitting	Manchon d'accouplement	Manguito de acoplamiento		1	pc
87	5100022863	Sealing ring	Bague à lèvres	Anillo de junta		1	pc
88	5100040583	Discharge valve	Soupape de sortie	Válvula de descarga		1	pc
89	5100040584	Connecting piece	Piece de raccordement	Pieza de conexion		1	pc
210	5100023305	Tandem pump	Pompe tandem	Bomba tándem		1	pc
211	5100023378	Cheese-head screw	Vis à tête cylindrique	Tornillo cilíndrico		2	pc
212	5100013440	Locking washer	Rondelle d'arrêt	Disco de seguridad		2	pc

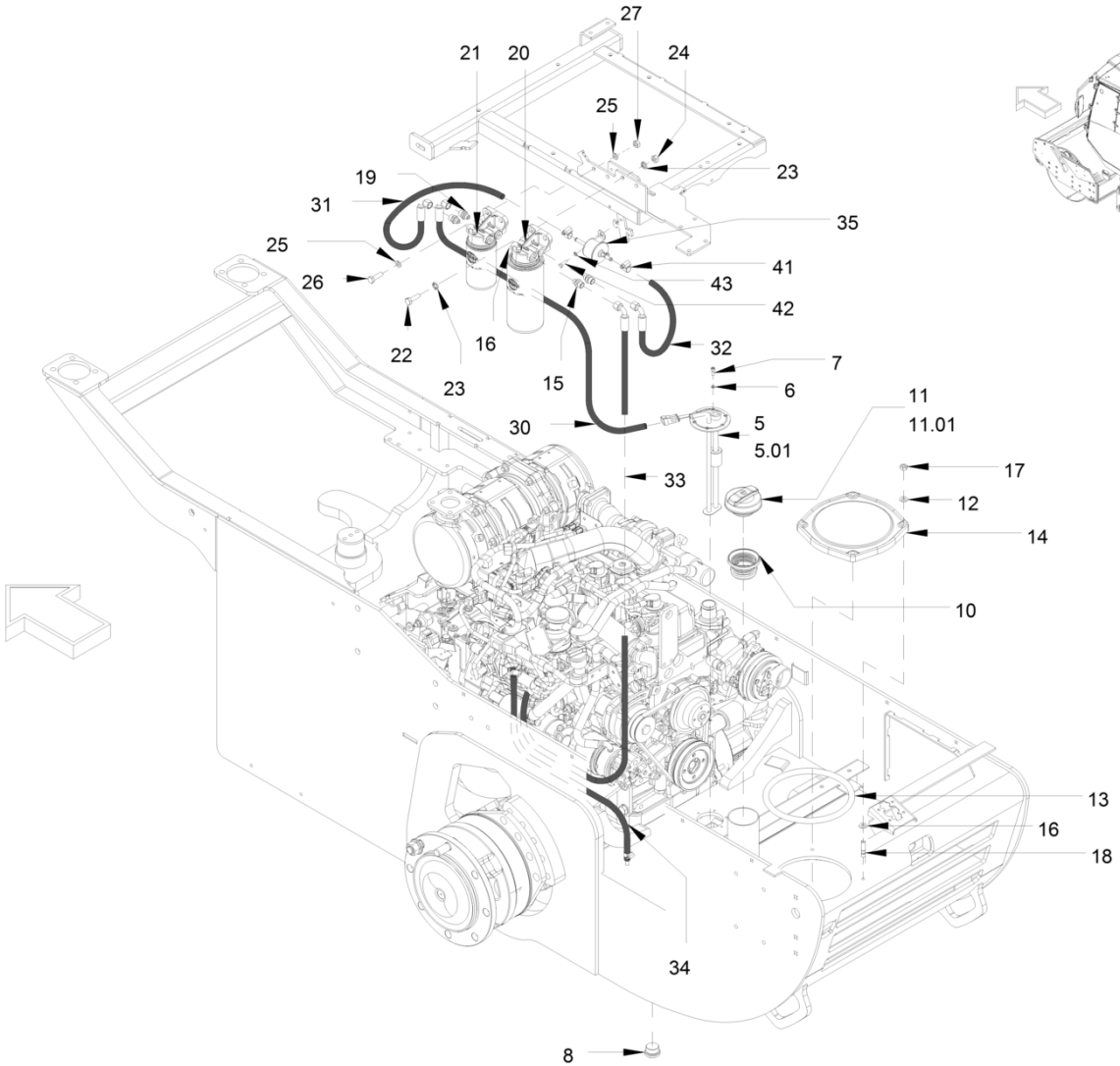
27
21
20
24
25
23
19
31
35
25
41
26
43
42
22
16
32
7
23
15
6
11
30
5
11.01
5.01
17
33
12
14
10
13
16
18
34
8

Fuel system
Système de carburant
Sistema de combustible

Ref.	Part No.	Description	Description	Descripcion	Information	Qty.	Unit
5	5100013236	Seal	Joint	Junta	5.01	1	pc
5	5100023297	Fuel gauge	Jauge d'essence	Sensor de reservas		1	pc
6	5100013502	Sealing ring	Bague à lèvres	Anillo de junta		6	pc
7	5100011443	Cheese-head screw	Vis à tête cylindrique	Tornillo cilíndrico		6	pc
8	5100023170	Locking screw	Vis de fermeture	Tornillo de cierre		1	pc
10	5100012034	Threaded insert	Broche filetée	Pieza roscada		1	pc
11	5100011829	Tank cap, with lock	Bouchon réserv., avec serrure	Tapa del depósito c/ cerradura		1	pc
11	5100013557	Key	Clé	Llave	11.01	1	pc
12	5100012967	Locking washer	Rondelle d'arrêt	Disco de seguridad		8	pc
13	5100022972	O-ring seal	Joint torique	Anillo toroïdal		1	pc
14	5100022971	Lid	Couvercle	Tapa		1	pc
15	5100025887	Straight screwed socket	Raccord droit	Racor para enroscar recto		1	pc
16	5100024988	Locking screw	Vis de fermeture	Tornillo de cierre		1	pc
17	5100012547	Hexagon nut	Ecrou hexagonal	Tuerca hexagonal		4	pc
18	5100012978	Stud bolt	Goujon fileté	Espárrago		4	pc
19	5100013472	Straight screwed socket	Raccord droit	Racor para enroscar recto		3	pc
20	5100023453	Fuel filter	Filtre à carburant	Filtro de combustible		1	pc
21	5100023444	Fuel filter cartridge	Cartouche filtrante	Cartucho de filtro		1	pc
22	5100012523	Hexagon screw	Vis hexagonale	Tornillo hexagonal		3	pc
23	5100012967	Locking washer	Rondelle d'arrêt	Disco de seguridad		6	pc
24	5100012547	Hexagon nut	Ecrou hexagonal	Tuerca hexagonal		3	pc
25	5100011918	Serrated lock washer	Rondelle à éventail	Arandela elástica dentada		3	pc
26	5100023419	Hexagon screw	Vis hexagonale	Tornillo hexagonal		1	pc
27	5100023124	Hexagonal nut	Ecrou hexagonal	Tuerca hexagonal		1	pc
30	5100023593	Hose	Tuyau flexibles	Manguera		1	pc
31	5100023594	Hose	Tuyau flexibles	Manguera		1	pc
32	5100023595	Hose	Tuyau flexibles	Manguera		1	pc
33	5100023596	Hose	Tuyau flexibles	Manguera		1	pc
34	5100023597	Hose	Tuyau flexibles	Manguera		1	pc
35	5100023485	Fuel pump	Pompe de gasoil	Bomba de fuel oil		1	pc
41	5100013179	Hose clip	Collier de serrage	Abrazadera		6	pc
42	5100012608	Hexagon screw	Vis hexagonale	Tornillo hexagonal		2	pc
43	5100012965	Locking washer	Rondelle d'arrêt	Disco de seguridad		2	pc

Fuel filter
Filtre a carburant
Filtro de combustible

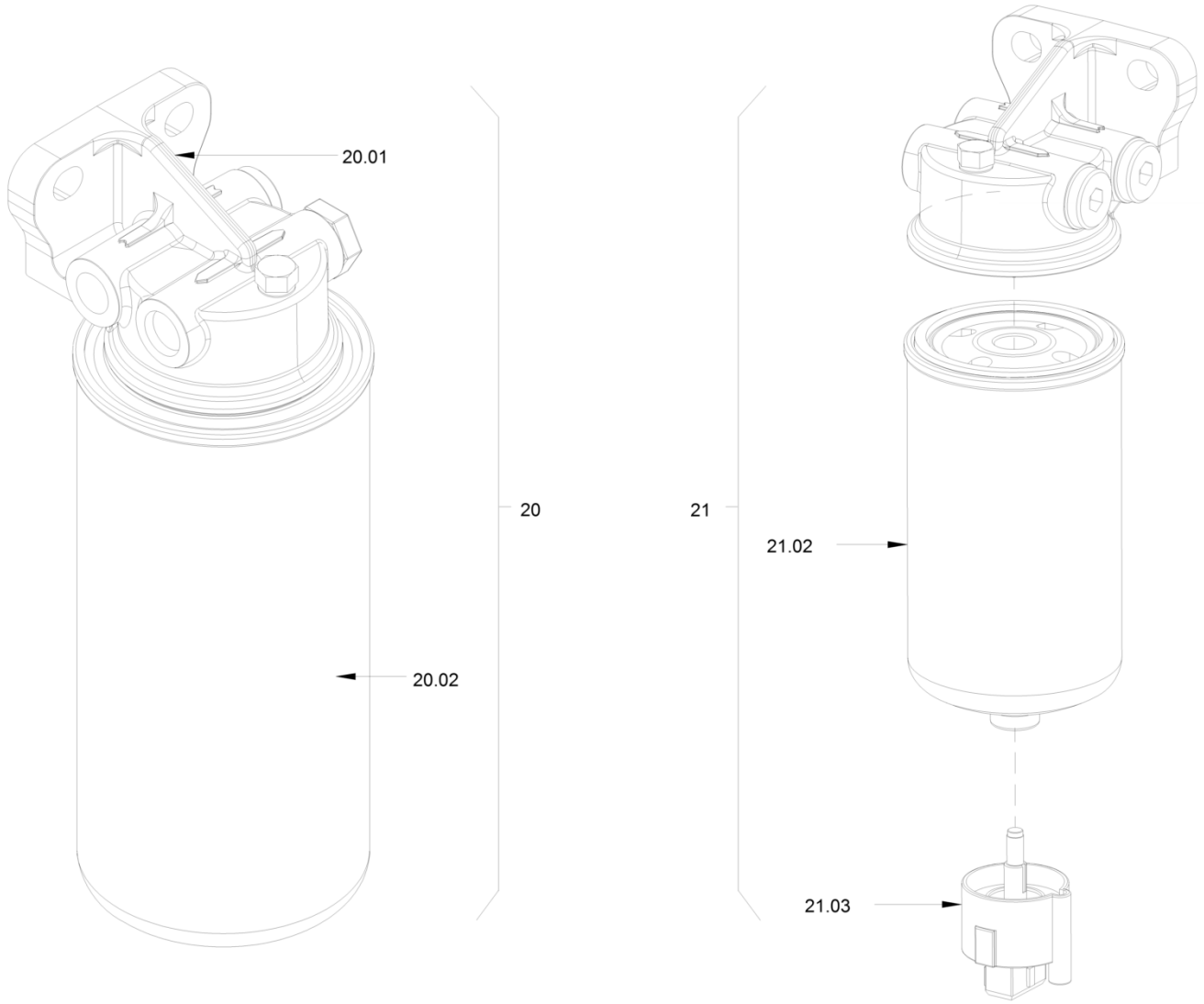

Fuel filter
Filtre a carburant
Filtro de combustible

Ref.	Part No.	Description	Description	Descripcion	Information	Qty.	Unit
20	5100023253	Filter cover	Tête de filtre	Cabezal del filtro	20.01	1	pc
20	5100023254	Filter cartridge, fuel	Cartouche filtrante, carburant	Cartucho filtro, combustible	20.02	1	pc
20	5100023453	Fuel filter	Filtre à carburant	Filtro de combustible		1	pc
21	5100023444	Fuel filter cartridge	Cartouche filtrante	Cartucho de filtro		1	pc
21	5100023445	Filter cartridge, fuel	Cartouche filtrante, carburant	Cartucho filtro, combustible	21.02	1	pc
21	5100023465	Sensor	Capteur	Sensor	21.03	1	pc

Air filter system
Système filtre à air
Sistema filtro de aire

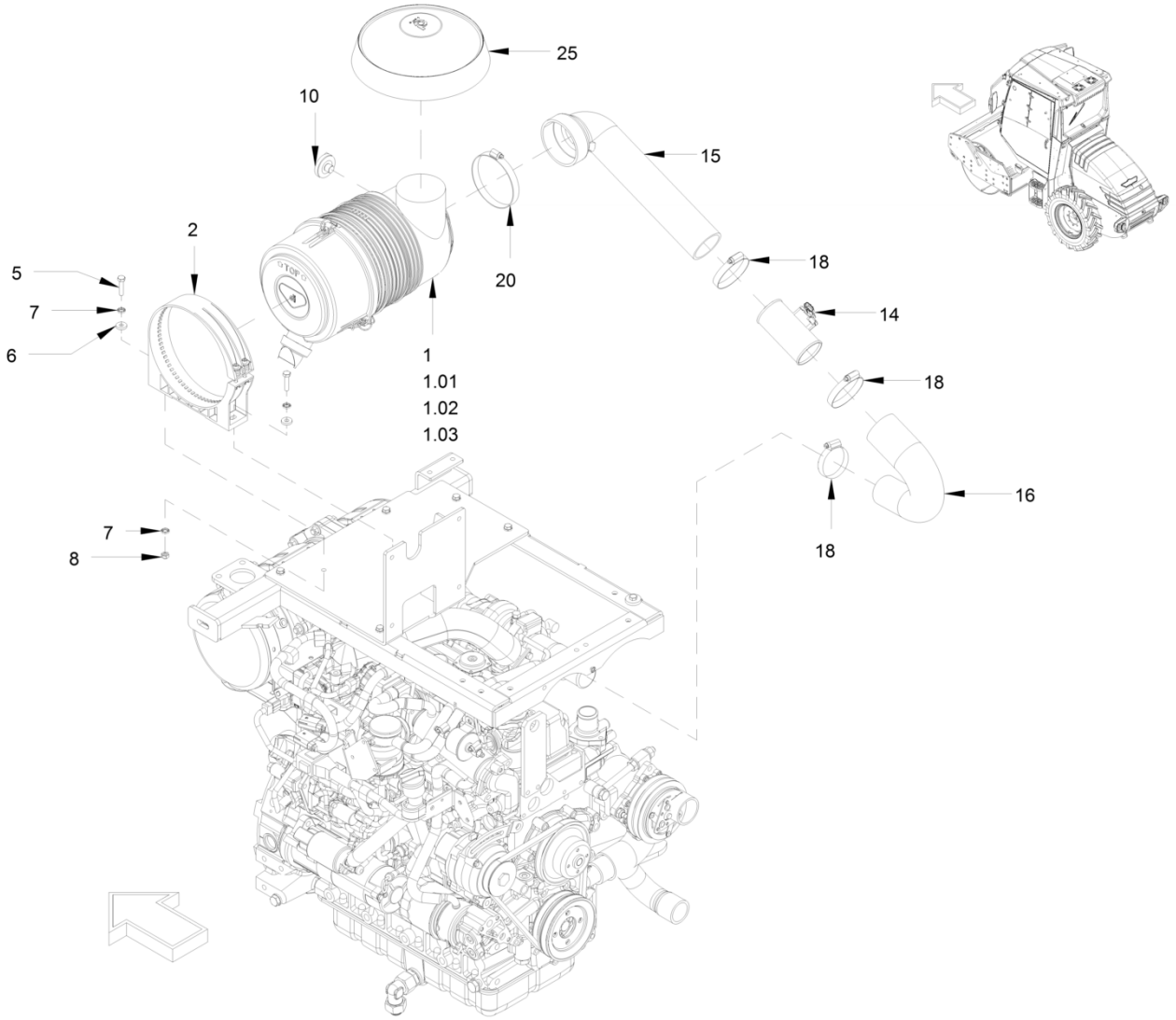

Air filter system
Système filtre à air
Sistema filtro de aire

Ref.	Part No.	Description	Description	Descripcion	Information	Qty.	Unit
1	5100023133	Air filter	Filtre à air	Filtro de aire		1	pc
1	5100023134	Filter cartridge	Cartouche filtrante	Cartucho del filtro	1.01	1	pc
1	5100023135	Safety filter cartridge	Cartouche filtrante sécurité	Cartucho filtro de seguridad	1.02	1	pc
1	5100023165	Dust discharge valve	Capteur de poussier	Válvula de descarga de polvo	1.02	1	pc
2	5100023136	Holder	Support	Soporte		1	pc
5	5100035308	Hexagon screw	Vis hexagonale	Tornillo hexagonal		2	pc
6	5100013257	Washer	Rondelle	Arandela		2	pc
7	5100012966	Locking washer	Rondelle d'arrêt	Disco de seguridad		4	pc
8	5100012546	Hexagon nut	Ecrou hexagonal	Tuerca hexagonal		2	pc
10	5100013370	Pressure switch, air filter	Commutat. dépress., filtre air	Interr. depresión, filtro aire		1	pc
14	5100023746	Sensor	Capteur	Sensor		1	pc
15	5100023365	Intake hose	Flexible d'aspiration	Manguera de aspiración		1	pc
16	5100023364	Intake hose	Flexible d'aspiration	Manguera de aspiración		1	pc
18	5100013403	Hose clip	Collier de serrage	Abrazadera		3	pc
20	5100022865	Hose clamp	Collier de serrage	Abrazadera		1	pc
25	5100023493	Rain cap	Protection contre la pluie	Protección contra lluvia		1	pc

Exhaust system
Système d'échappement
Sistema de escape

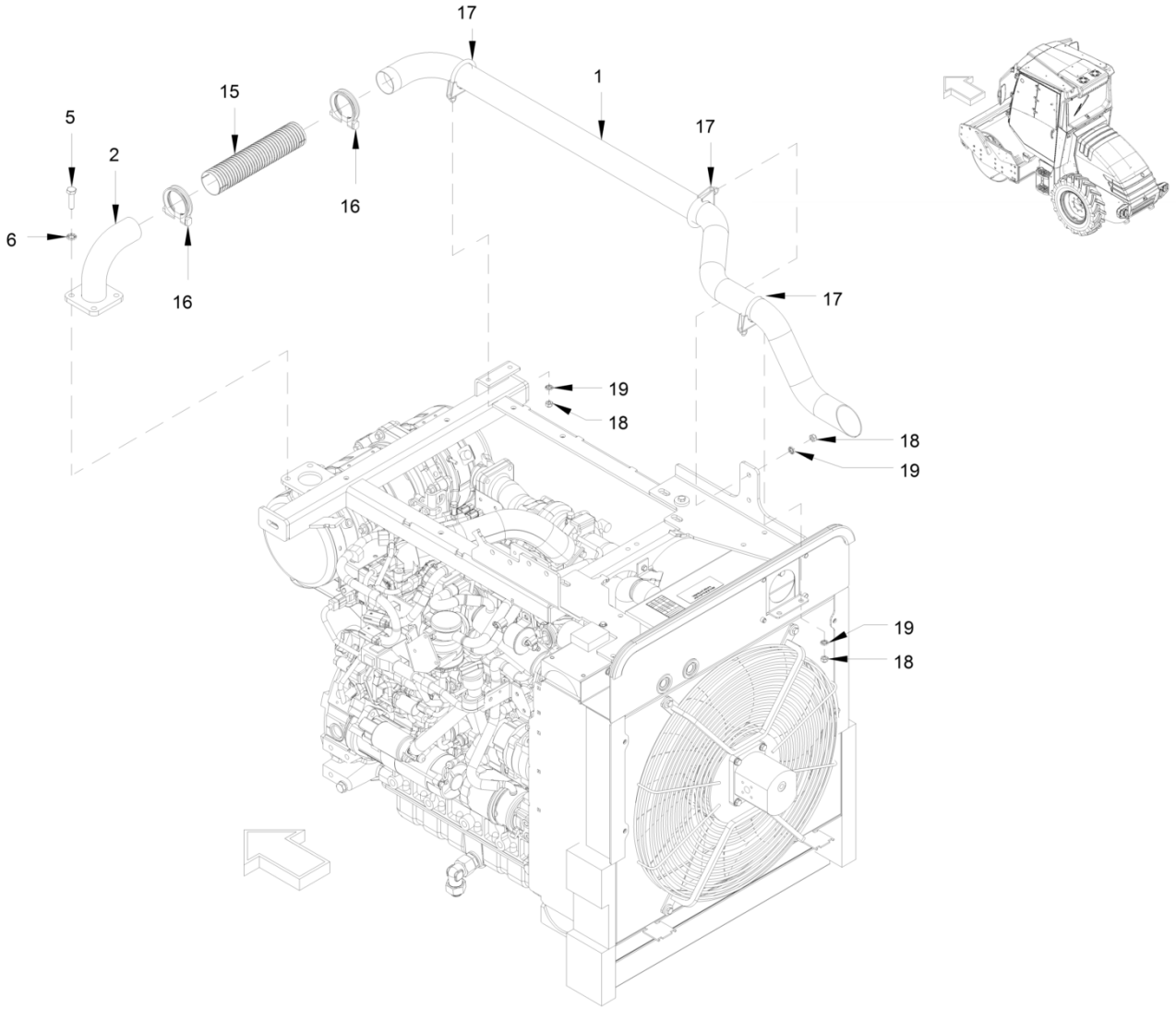

Exhaust system
Système d'échappement
Sistema de escape

Ref.	Part No.	Description	Description	Descripcion	Information	Qty.	Unit
1	5100023582	Flue gas pipe	Tuyau d'echappement	Tubo de escape		1	pc
2	5100023312	Exhaust pipe	Tuyau d'échappement	Tubo de escape		1	pc
5	5100012553	Hexagon screw	Vis hexagonale	Tornillo hexagonal		4	pc
6	5100012967	Locking washer	Rondelle d'arrêt	Disco de seguridad		4	pc
15	5100023313	Exhaust gas hose	Flexible d'échappement	Manguera de gases de escape		1	pc
16	5100023001	Pipe clip	Collier de serrage	Abrazadera		2	pc
17	5100023296	Strap clip	Etrier	Abrazadera semirredonda		3	pc
18	5100024980	Hexagonal nut	Ecrou hexagonal	Tuerca hexagonal		6	pc
19	5100012966	Locking washer	Rondelle d'arrêt	Disco de seguridad		6	pc

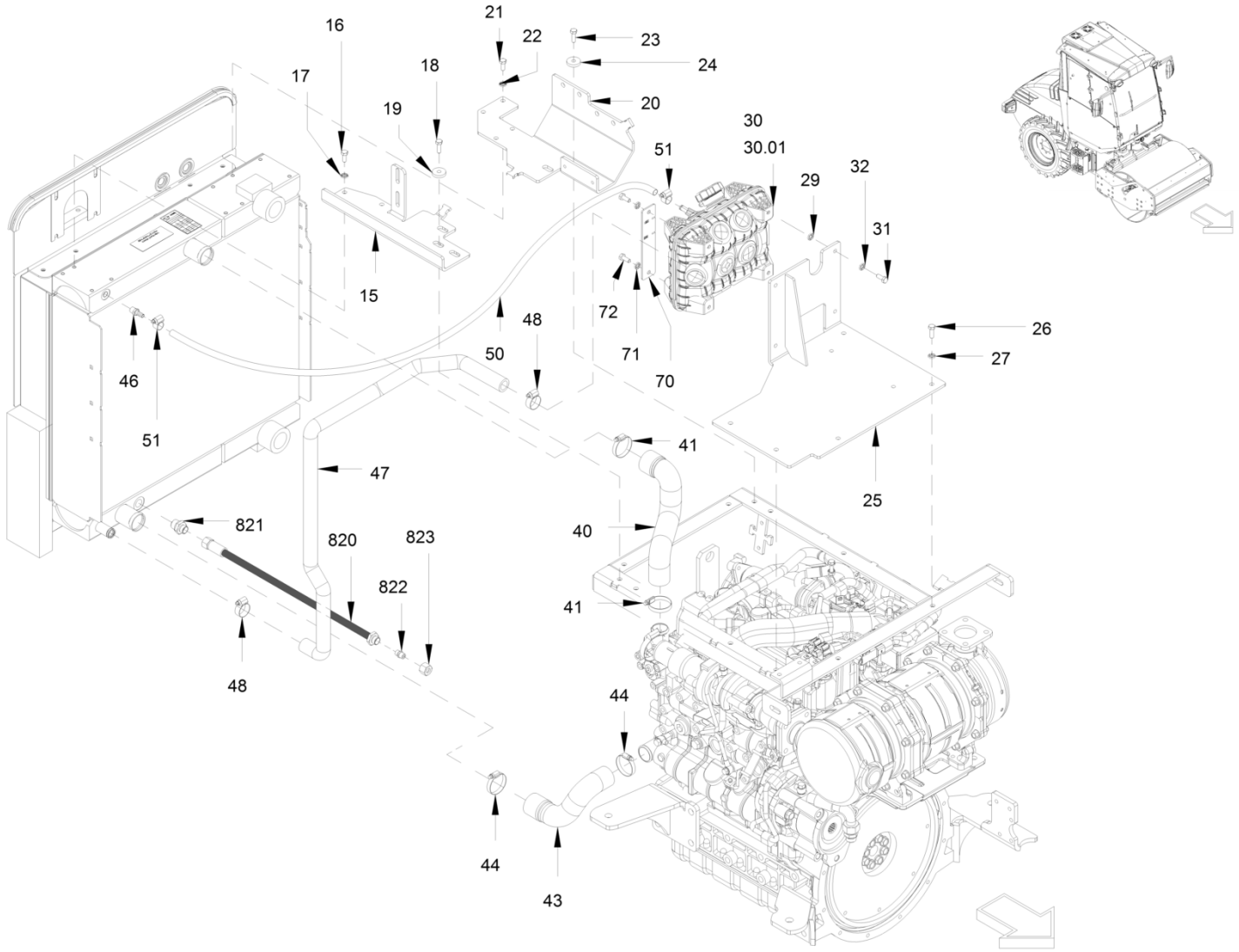
16
17
18
19
21
22
23
24
20
30
30.01
51
29
32
31
15
72
71
70
48
50
46
51
26
27
41
47
25
821
820
822
823
40
41
48
44
44
43

Cooling (engine/hydraulic oil)
Refroidissement (moteur/huile
Refrigeración (motor/aceite hi

Ref.	Part No.	Description	Description	Descripcion	Information	Qty.	Unit
15	5100023367	Holder	Support	Soporte		1	pc
16	5100012517	Hexagon screw	Vis hexagonale	Tornillo hexagonal		4	pc
17	5100012966	Locking washer	Rondelle d'arrêt	Disco de seguridad		4	pc
18	5100013510	Hexagon screw	Vis hexagonale	Tornillo hexagonal		3	pc
19	5100022953	Washer	Rondelle	Arandela		3	pc
20	5100023504	Holder	Support	Soporte		1	pc
21	5100012517	Hexagon screw	Vis hexagonale	Tornillo hexagonal		4	pc
22	5100012966	Locking washer	Rondelle d'arrêt	Disco de seguridad		4	pc
23	5100013510	Hexagon screw	Vis hexagonale	Tornillo hexagonal		3	pc
24	5100022953	Washer	Rondelle	Arandela		3	pc
25	5100023368	Holder	Support	Soporte		1	pc
26	5100013510	Hexagon screw	Vis hexagonale	Tornillo hexagonal		5	pc
27	5100012966	Locking washer	Rondelle d'arrêt	Disco de seguridad		5	pc
29	5100012938	Washer	Rondelle	Arandela		4	pc
30	5100023389	Compensator tank	Réservoir de compensation	Depósito de compensación		1	pc
30	5100023482	Tank cap	Bouchon réservoir	Tapa del depósito	30.01	1	pc
31	5100012517	Hexagon screw	Vis hexagonale	Tornillo hexagonal		4	pc
32	5100012966	Locking washer	Rondelle d'arrêt	Disco de seguridad		4	pc
40	5100023435	Cooling-water hose	Tuyau caoutchouc de radiateur	Manga agua de refrigeracion		1	pc
41	5100011643	Hose clip	Collier de serrage	Abrazadera		2	pc
43	5100023434	Cooling-water hose	Tuyau caoutchouc de radiateur	Manga agua de refrigeracion		1	pc
44	5100011643	Hose clip	Collier de serrage	Abrazadera		2	pc
46	5100012788	Hose nozzle	Embout à olive	Boquilla de la manguera		1	pc
47	5100023498	Cooling-water hose	Tuyau caoutchouc de radiateur	Manga agua de refrigeracion		1	pc
48	5100013452	Hose clip	Collier de serrage	Abrazadera		1	pc
50	5100013217	Cooling-water hose	Tuyau caoutchouc de radiateur	Manga agua de refrigeracion		0.6	m
51	5100013179	Hose clip	Collier de serrage	Abrazadera		2	pc
70	5100023486	Metal plate	Tôle	Chapa		1	pc
71	5100012517	Hexagon screw	Vis hexagonale	Tornillo hexagonal		2	pc
72	5100012966	Locking washer	Rondelle d'arrêt	Disco de seguridad		2	pc
820	5100023609	Hose	Tuyau flexibles	Manguera		1	pc
821	5100013433	Straight screwed socket	Raccord droit	Racor para enroscar recto		1	pc
822	5100023004	Filler cap	Bouchon	Tapón de cierre		1	pc
823	5100022841	Union nut	Ecrou-raccord	Tuerca roscada		1	pc

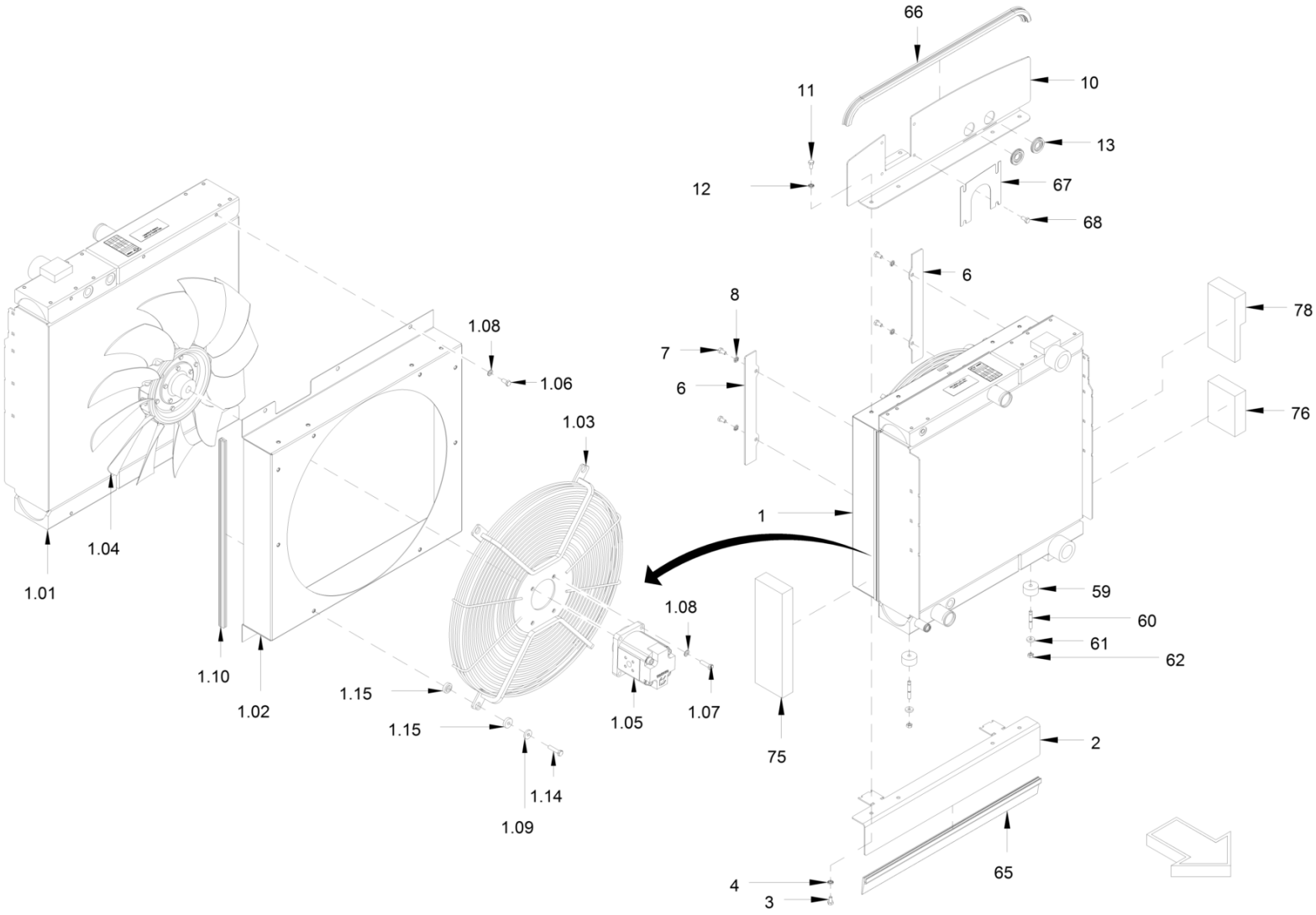
66
11
10
13
12
67
68
6
8
78
7
6
1.08
1.06
1.03
76
1
1.01
1.04
59
60
61
62
1.10
1.02
1.15
1.15
1.08
1.05
1.07
75
2
1.14
1.09
65
4
3

Cooling (engine/hydraulic oil)
Refroidissement (moteur/huile
Refrigeración (motor/aceite hi

Ref.	Part No.	Description	Description	Descripcion	Information	Qty.	Unit
1	5100011477	Hexagon screw	Vis hexagonale	Tornillo hexagonal	1.14	4	pc
1	5100011498	Silentbloc	Silentbloc	Silentbloc	1.15	8	pc
1	5100012515	Hexagon screw	Vis hexagonale	Tornillo hexagonal	1.06	6	pc
1	5100012938	Washer	Rondelle	Arandela	1.08	10	pc
1	5100013094	Washer	Rondelle	Arandela	1.09	4	pc
1	5100013510	Hexagon screw	Vis hexagonale	Tornillo hexagonal	1.07	4	pc
1	5100023306	Oil-water cooler	Refroidisseur à huile et à eau	Refrigerador de aceite y agua		1	pc
1	5100023534	Gear motor	Moteur à engrenages	Motor del engranaje	1.05	1	pc
1	5100023646	Clamp	Bride de fixation	Mordaza	1.10	2	pc
1	5100023647	Fan	Ventilateur	Ventilador	1.04	1	pc
1	5100023648	Protective grid	Grille	Rejilla	1.03	1	pc
1	5100023649	Air duct cover	Capot de circulation d'air	Cubierta de la guía de aire	1.02	1	pc
1	5100023650	Oil-water cooler	Refroidisseur à huile et à eau	Refrigerador de aceite y agua	1.01	1	pc
2	5100023300	Metal plate	Tôle	Chapa		1	pc
3	5100012515	Hexagon screw	Vis hexagonale	Tornillo hexagonal		4	pc
4	5100012966	Locking washer	Rondelle d'arrêt	Disco de seguridad		4	pc
6	5100023299	Metal plate	Tôle	Chapa		2	pc
7	5100012515	Hexagon screw	Vis hexagonale	Tornillo hexagonal		4	pc
8	5100012966	Locking washer	Rondelle d'arrêt	Disco de seguridad		4	pc
10	5100023622	Metal plate	Tôle	Chapa		1	pc
11	5100012515	Hexagon screw	Vis hexagonale	Tornillo hexagonal		4	pc
12	5100012966	Locking washer	Rondelle d'arrêt	Disco de seguridad		4	pc
13	5100023040	Cable support sleeve	Passe-fil	Boquilla de cable		2	pc
59	5100023363	Distance piece	Pièce intercalaire	Pieza distanciadora		2	pc
60	5100040585	Stud screw	Goujon fileté	Espárrago		2	pc
61	5100013257	Washer	Rondelle	Arandela		2	pc
62	5100012546	Hexagon nut	Ecrou hexagonal	Tuerca hexagonal		2	pc
65	5100022973	Sealing profile	Joint d'étanchéité profilé	Perfil de impermeabilización		0.65	m
66	5100023217	Sealing profile	Joint d'étanchéité profilé	Perfil de impermeabilización		0.7	m
67	5100023623	Metal plate	Tôle	Chapa		1	pc
68	5100012498	Safety screw	Vis de fixation	Tornillo de seguridad		4	pc
75	5100023494	Insulation plate	Plaque isolante	Placa aislante		1	pc
76	5100023495	Insulation plate	Plaque isolante	Placa aislante		1	pc
78	5100023496	Insulation plate	Plaque isolante	Placa aislante		1	pc

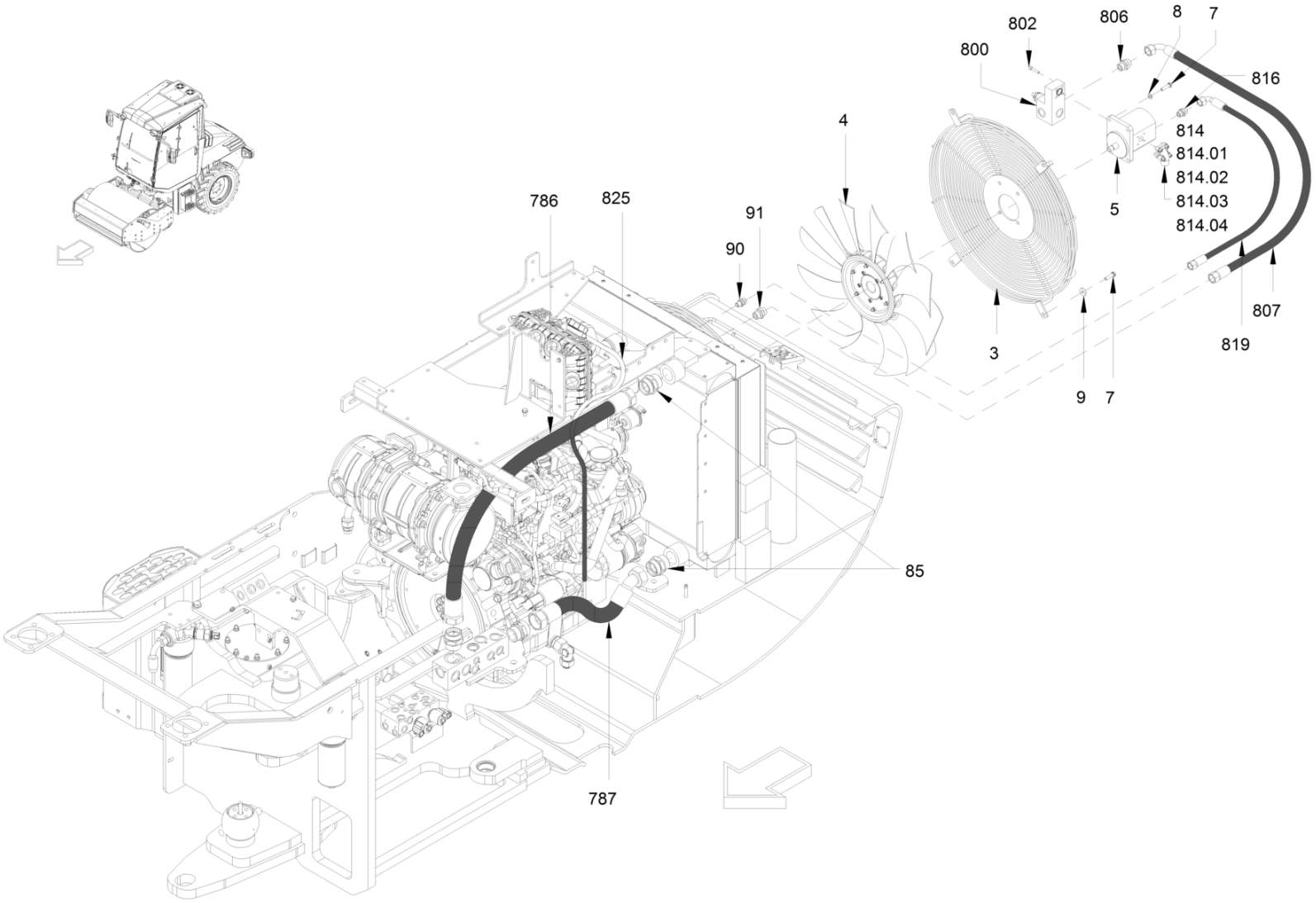
802
806
8
7
800
816
814
814.01
814.02
814.03
814.04
4
786
825
91
90
5
807
819
3
9
7
85
787

Cooling (engine/hydraulic oil)
Refroidissement (moteur/huile
Refrigeración (motor/aceite hi

Ref.	Part No.	Description	Description	Descripcion	Information	Qty.	Unit
3	5100023648	Protective grid	Grille	Rejilla		1	pc
4	5100023647	Fan	Ventilateur	Ventilador		1	pc
5	5100023534	Gear motor	Moteur à engrenages	Motor del engranaje		1	pc
7	5100013510	Hexagon screw	Vis hexagonale	Tornillo hexagonal		8	pc
8	5100012938	Washer	Rondelle	Arandela		10	pc
9	5100013094	Washer	Rondelle	Arandela		4	pc
85	5100023155	Straight screwed socket	Raccord droit	Racor para enroscar recto		2	pc
90	5100013433	Straight screwed socket	Raccord droit	Racor para enroscar recto		1	pc
91	5100013476	Straight screwed socket	Raccord droit	Racor para enroscar recto		1	pc
786	5100023401	Hose	Tuyau flexibles	Manguera		1	pc
787	5100023400	Hose	Tuyau flexibles	Manguera		1	pc
800	5100023524	Pressure-relief valve	Limiteur de pression	Válvula limitadora de presión		1	pc
802	5100011481	Cheese-head screw	Vis à tête cylindrique	Tornillo cilíndrico		4	pc
806	5100013476	Straight screwed socket	Raccord droit	Racor para enroscar recto		1	pc
807	5100011545	Flexible tubing	Tuyau flexibles	Manguera		1	pc
814	5100012216	Angle flange screwing	Raccord à bride angulaire	Racor de la brida angular		1	pc
814	5100012723	Cheese-head screw	Vis à tête cylindrique	Tornillo cilíndrico	814.02	2	pc
814	5100012942	Spring ring	Rondelle élastique	Arandela elástica	814.04	4	pc
814	5100013189	Cheese-head screw	Vis à tête cylindrique	Tornillo cilíndrico	814.03	2	pc
814	5100013612	O-ring seal	Joint torique	Anillo toroïdal	814.01	1	pc
816	5100013447	Straight screwed socket	Raccord droit	Racor para enroscar recto		1	pc
819	5100023455	Hose	Tuyau flexibles	Manguera		1	pc
825	5100013217	Cooling-water hose	Tuyau caoutchouc de radiateur	Manga agua de refrigeracion		0.9	m

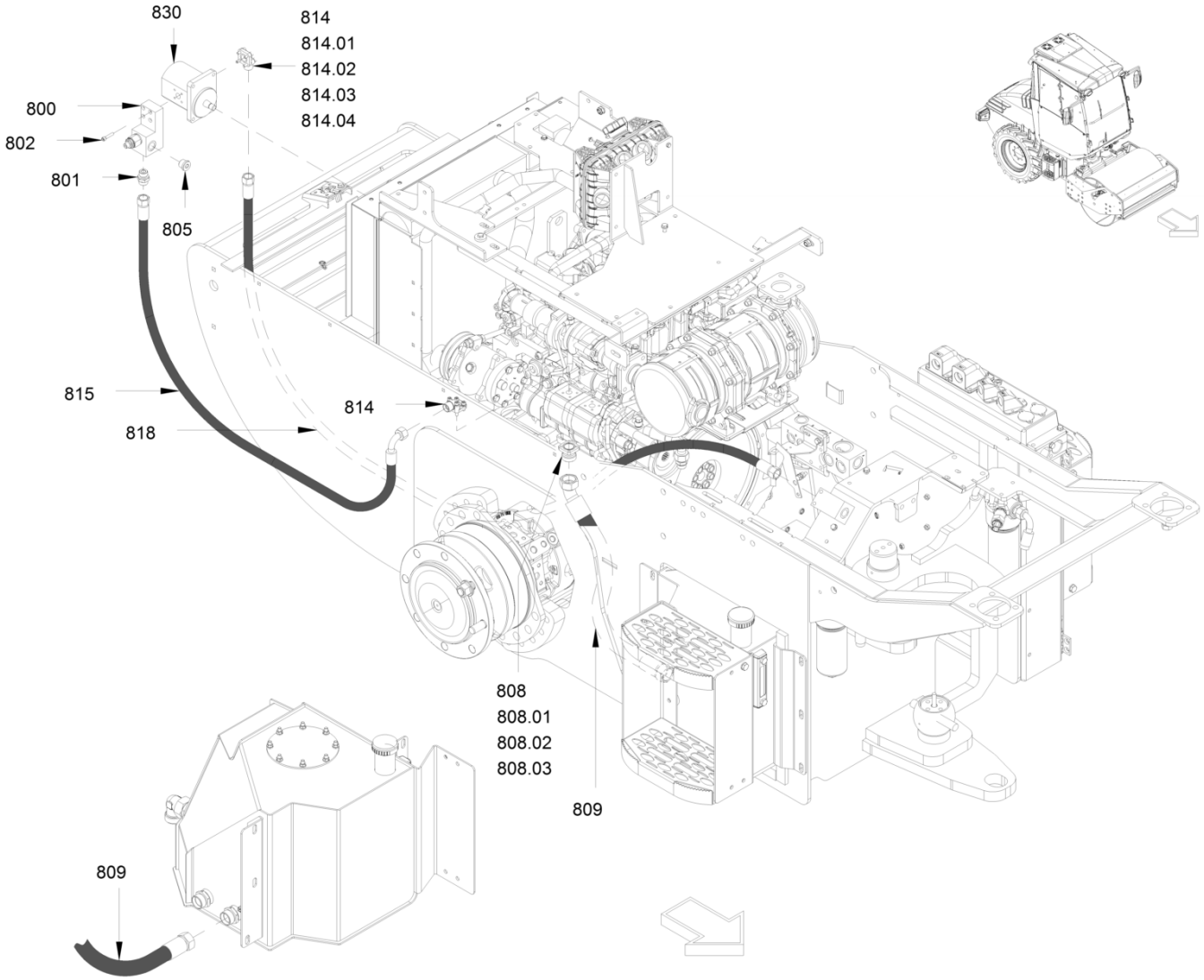
830
814
814.01
814.02
814.03
814.04
800
802
801
805
815
818
814
808
808.01
808.02
808.03
809
809

Cooling (engine/hydraulic oil)
Refroidissement (moteur/huile
Refrigeración (motor/aceite hi

Ref.	Part No.	Description	Description	Descripcion	Information	Qty.	Unit
800	5100023524	Pressure-relief valve	Limiteur de pression	Válvula limitadora de presión		1	pc
801	5100013603	Straight screwed socket	Raccord droit	Racor para enroscar recto		1	pc
802	5100011481	Cheese-head screw	Vis à tête cylindrique	Tornillo cilíndrico		4	pc
808	5100011500	O-ring seal	Joint torique	Anillo toroïdal	808.01	1	pc
808	5100011665	Screw plug	Vis de fermeture	Tornillo de cierre		1	pc
808	5100012723	Cheese-head screw	Vis à tête cylindrique	Tornillo cilíndrico	808.02	4	pc
808	5100012942	Spring ring	Rondelle élastique	Arandela elástica	808.03	4	pc
808	5100023115	Straight flange joint	Assemblage par brides droit	Racor de brida recto		1	pc
809	5100023458	Hose	Tuyau flexibles	Manguera		1	pc
814	5100012216	Angle flange screwing	Raccord à bride angulaire	Racor de la brida angular		2	pc
814	5100012723	Cheese-head screw	Vis à tête cylindrique	Tornillo cilíndrico	814.02	2	pc
814	5100012942	Spring ring	Rondelle élastique	Arandela elástica	814.04	4	pc
814	5100013189	Cheese-head screw	Vis à tête cylindrique	Tornillo cilíndrico	814.03	2	pc
814	5100013612	O-ring seal	Joint torique	Anillo toroïdal	814.01	1	pc
815	5100023547	Hose	Tuyau flexibles	Manguera		1	pc
818	5100023457	Hose	Tuyau flexibles	Manguera		1	pc
830	5100023534	Gear motor	Moteur à engrenages	Motor del engranaje		1	pc

Variable displac. pump (drive)
Pompe à débit var. (translat.)
Bomba regulable (acc. trasl.)

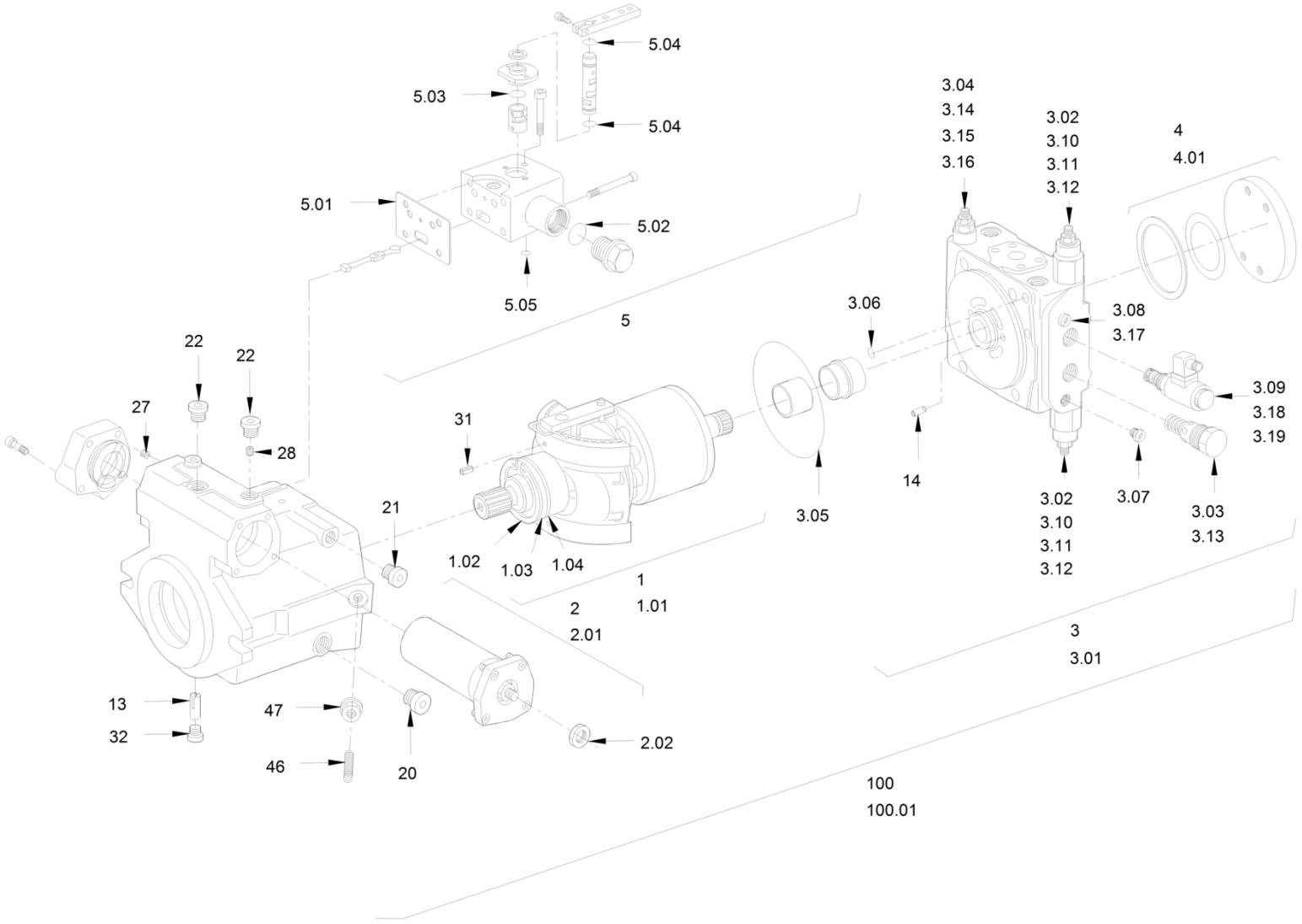

Variable displac. pump (drive)
Pompe à débit var. (translat.)
Bomba regulable (acc. trasl.)

Ref.	Part No.	Description	Description	Descripcion	Information	Qty.	Unit
1	5100023043	Shaft seal	Garniture étanche de l'arbre	Junta de eje	1.03	1	pc
1	5100023052	Circlip	Bague d'arrêt	Anillo fijador	1.02	1	pc
1	5100023146	Set of seals	Kit de joints	Kit de juntas	1.01	1	pc
1	5100023205	Circlip	Bague d'arrêt	Anillo fijador	1.04	1	pc
1	5100023248	Driving gear	Engrenage	Mecanismo propulsor		1	pc
2	5100023152	Set of seals	Kit de joints	Kit de juntas	2.01	1	pc
2	5100023191	Hexagonal nut	Ecrou hexagonal	Tuerca hexagonal	2.02	1	pc
2	5100023755	Hydraulic regulation	Réglage hydraulique	Regulación hidráulica		1	pc
3	5100023759	Valve	Valve	Válvula	3.08	1	pc
3	5100023320	O-ring seal	Joint torique	Anillo toroïdal	3.17	1	pc
3	5100023251	Valve	Valve	Válvula	3.09	1	pc
3	5100023249	Joint plate	Plaque de raccord	Placa de conexión		1	pc
3	5100023228	O-ring seal	Joint torique	Anillo toroïdal	3.06	1	pc
3	5100023227	O-ring seal	Joint torique	Anillo toroïdal	3.14	1	pc
3	5100023189	Supporting ring	Bague d'appui	Anillo de apoyo	3.12	1	pc
3	5100023185	Solenoid valve	Electrovanne	Válvula magnética	3.18	1	pc
3	5100023153	Set of seals	Kit de joints	Kit de juntas	3.01	1	pc
3	5100023044	Pressure-relief valve	Limiteur de pression	Válvula limitadora de presión	3.02	2	pc
3	5100023039	Cut-off valve	Soupape de déconnexion	Válvula de desconexión	3.04	1	pc
3	5100022921	O-ring seal	Joint torique	Anillo toroïdal	3.19	1	pc
3	5100013546	O-ring seal	Joint torique	Anillo toroïdal	3.10	1	pc
3	5100013545	O-ring seal	Joint torique	Anillo toroïdal	3.16	1	pc
3	5100013543	Screw plug	Vis de fermeture	Tornillo de cierre	3.07	2	pc
3	5100011614	Feeding pressure valve	Soupape de pression remplissa.	Válvula presión alimentación	3.03	1	pc
3	5100011610	O-ring seal	Joint torique	Anillo toroïdal	3.05	1	pc
3	5100011511	Seal nut	Ecrou d'étanchéité	Tuerca c/ collar estanqueidad	3.15	1	pc
3	5100011511	Seal nut	Ecrou d'étanchéité	Tuerca c/ collar estanqueidad	3.11	1	pc
3	5100011446	O-ring seal	Joint torique	Anillo toroïdal	3.13	1	pc
4	5100023154	Set of seals	Kit de joints	Kit de juntas	4.01	1	pc
4	5100023756	Connection flange	Bride de raccordement	Brida de conexión		1	pc
5	5100023757	Automatic controller	Appareil de commande	Aparato de control		1	pc
5	5100023500	O-ring seal	Joint torique	Anillo toroïdal	5.05	1	pc
5	5100023499	O-ring seal	Joint torique	Anillo toroïdal	5.03	1	pc
5	5100013544	O-ring seal	Joint torique	Anillo toroïdal	5.04	2	pc
5	5100012541	Seal	Joint	Junta	5.01	1	pc
5	5100011448	O-ring seal	Joint torique	Anillo toroïdal	5.02	1	pc

Variable displac. pump (drive)
Pompe à débit var. (translat.)
Bomba regulable (acc. trasl.)

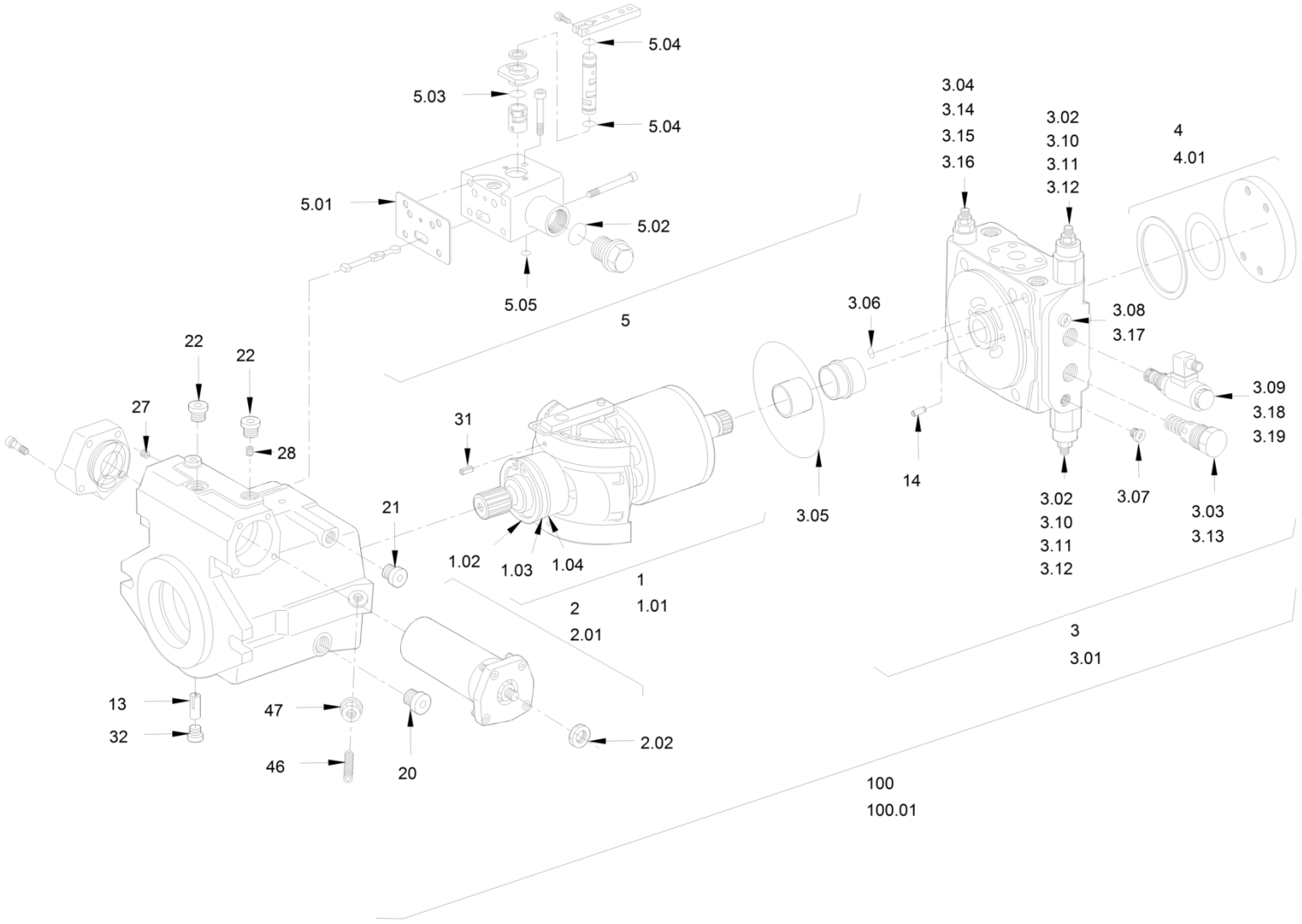

Variable displac. pump (drive)
Pompe à débit var. (translat.)
Bomba regulable (acc. trasl.)

Ref.	Part No.	Description	Description	Descripcion	Information	Qty.	Unit
13	5100023204	Pin	Cheville	Rspiga		1	pc
14	5100022944	Positioning pin	Goujon d'assemblage	Pasador fijador		1	pc
20	5100011452	Screw plug	Vis de fermeture	Tornillo de cierre		1	pc
21	5100011453	Screw plug	Vis de fermeture	Tornillo de cierre		2	pc
22	5100013543	Screw plug	Vis de fermeture	Tornillo de cierre		6	pc
27	5100022998	Bung	Bouchon	Prueba		2	pc
28	5100022922	Nozzle	Gicleur	Tobera		2	pc
31	5100023314	Pin	Cheville	Espiga		2	pc
32	5100011454	Screw plug	Vis de fermeture	Tornillo de cierre		1	pc
46	5100023758	Threaded pin	Goupille filetée	Espiga roscada		1	pc
47	5100022999	Seal nut	Ecrou d'étanchéité	Tuerca c/ collar estanqueidad		1	pc
100	5100023250	Set of seals	Kit de joints	Kit de juntas	100.01	1	pc
100	5100023301	Variable displac. pump (drive)	Pompe à débit var. (translat.)	Bomba regulable (acc. trasl.)		1	pc

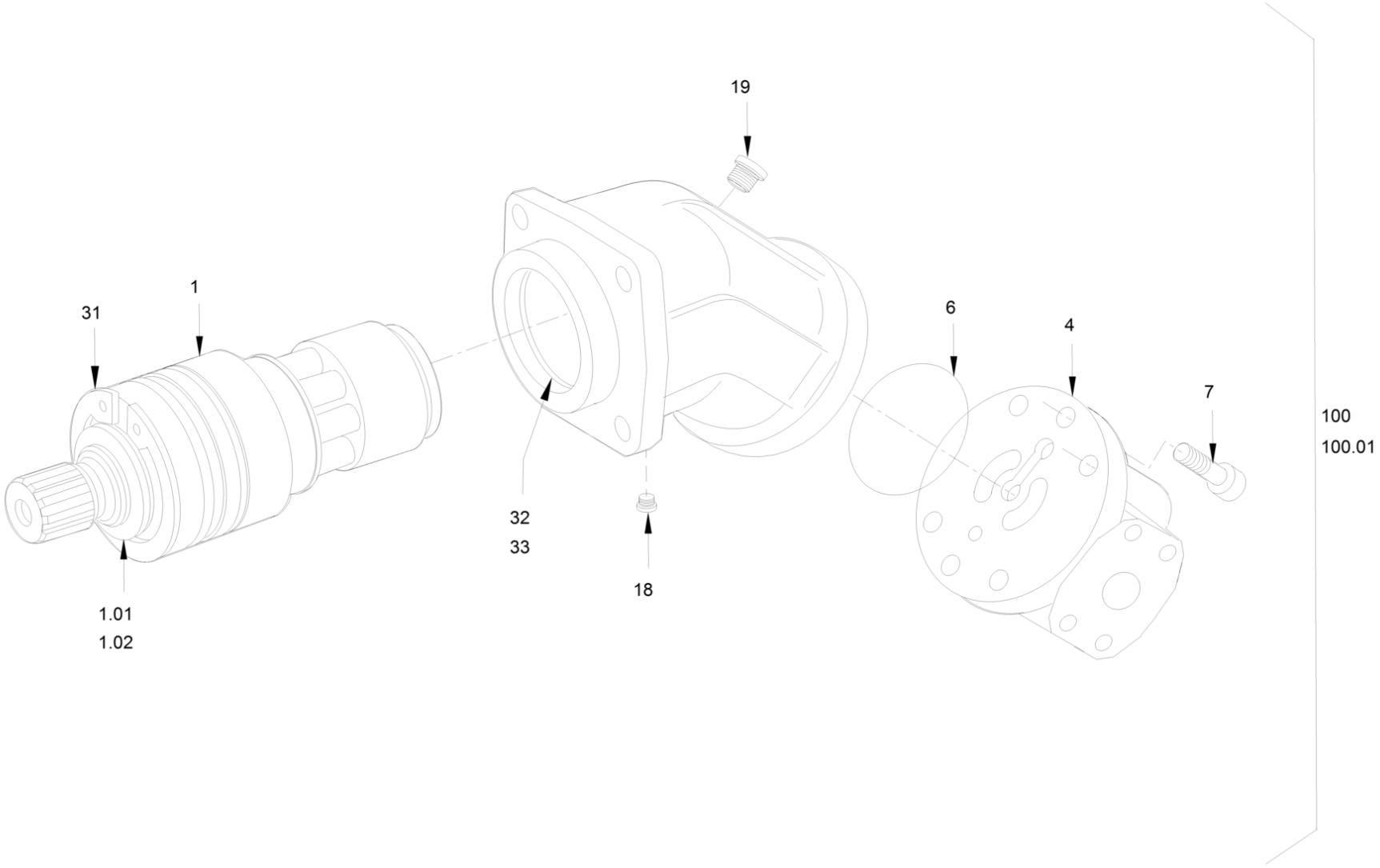
19
1
31
6
4
7
100
100.01
32
33
18
1.01
1.02

Constant motor (vibration driv
Moteur à cylindrée constante (
Motor constante (accionamiento

Ref.	Part No.	Description	Description	Descripcion	Information	Qty.	Unit
1	5100022857	Circlip	Bague d'arrêt	Anillo fijador	1.02	1	pc
1	5100023747	Support disc	Rondelle	Disco de apoyo	1.01	1	pc
1	5100023777	Driving gear	Engrenage	Mecanismo propulsor		1	pc
4	5100023012	Joint plate	Plaque de raccord	Placa de conexión		1	pc
6	5100023013	O-ring seal	Joint torique	Anillo toroïdal		1	pc
7	5100013339	Straight pin	Goupille cylindrique	Clavija cilíndrica		6	pc
18	5100023230	Locking screw	Vis de fermeture	Tornillo de cierre		1	pc
19	5100023345	Locking screw	Vis de fermeture	Tornillo de cierre		1	pc
31	5100022856	Circlip	Bague d'arrêt	Anillo fijador		1	pc
32	5100023014	O-ring seal	Joint torique	Anillo toroïdal		1	pc
33	5100022997	Shaft seal	Garniture étanche de l'arbre	Junta de eje		1	pc
100	5100012778	Flexible tubing	Tuyau flexibles	Manguera	100.01	1	pc
100	5100023720	Constant motor	Moteur à cylindrée constante	Motor de volumen constante		1	pc

Distributor unit
Unité de distribution
Unidad del distribuidor

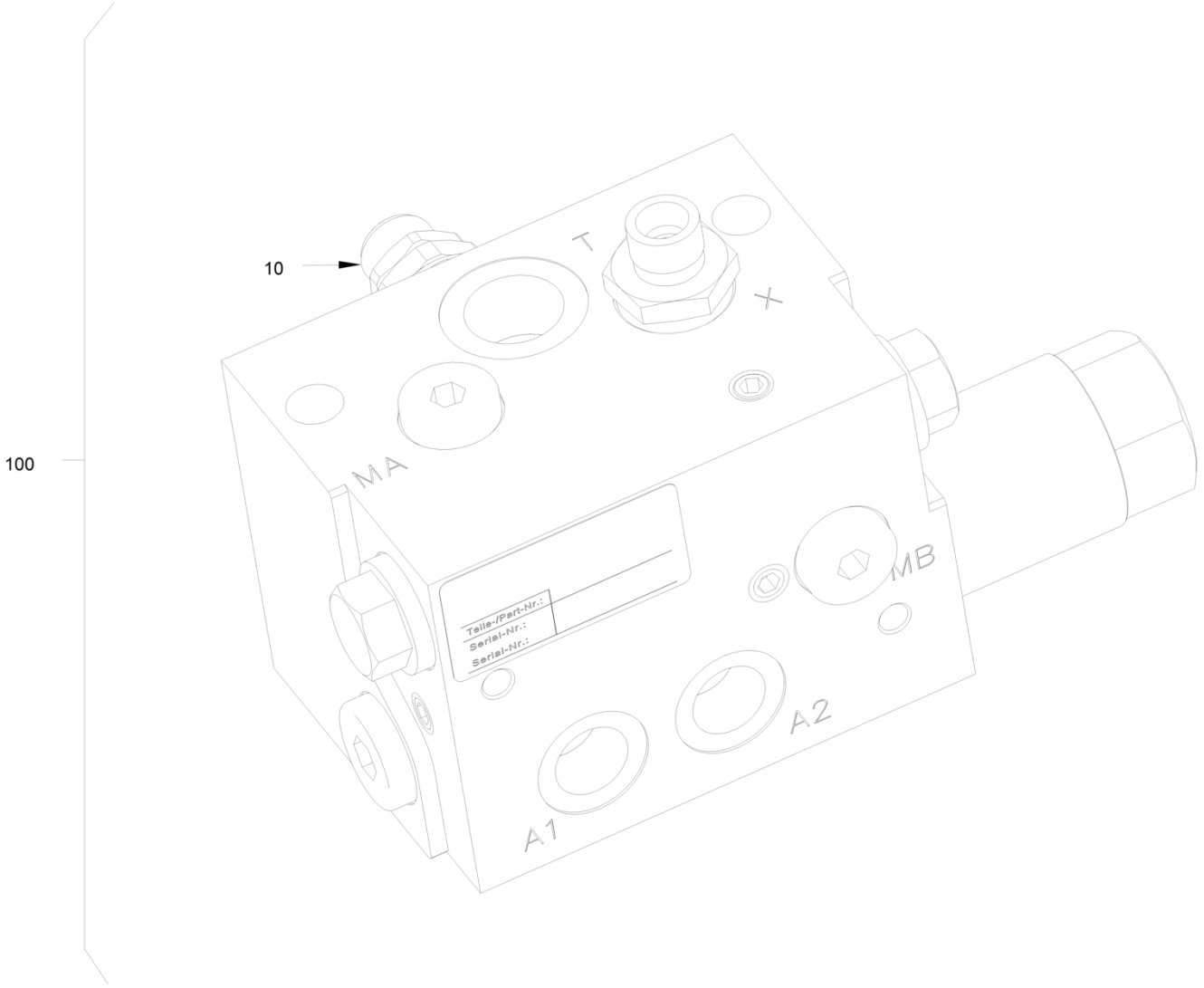

Distributor unit
Unité de distribution
Unidad del distribuidor

Ref.	Part No.	Description	Description	Descripcion	Information	Qty.	Unit
10	5100048722	Pressure-relief valve	Limiteur de pression	Válvula limitadora de presión		1	pc
100	5100048694	Flush valve	Soupape de vidange	Válvula de enjuague		1	pc

Valve block (parking brake)
Bloc soupape (frein de blocage
Bloque de válvula (freno estac

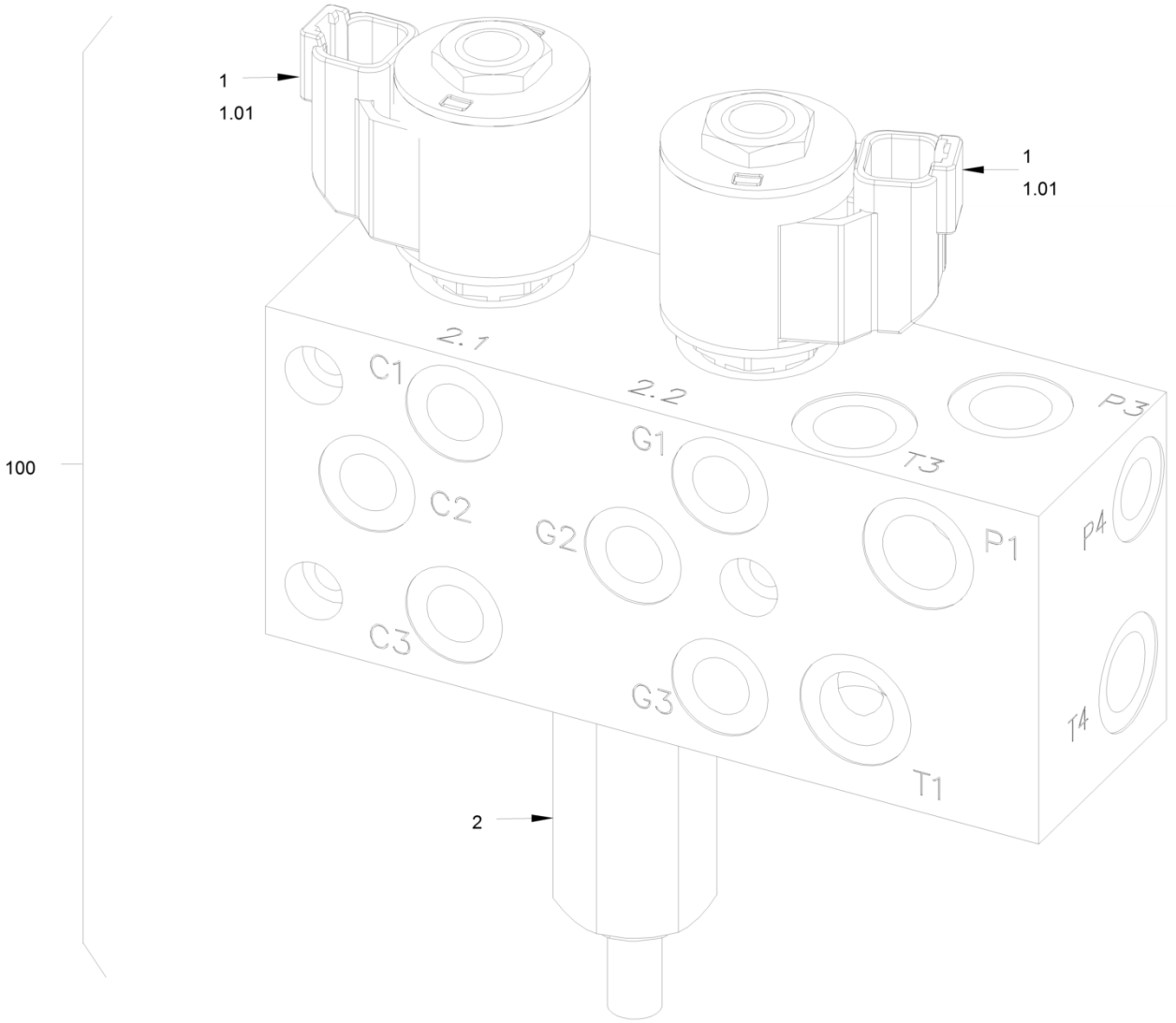

Valve block (parking brake)
Bloc soupape (frein de blocage
Bloque de válvula (freno estac

Ref.	Part No.	Description	Description	Descripcion	Information	Qty.	Unit
1	5100023234	Directional control valve	Valve de distribution	Válvula de distribución		2	pc
1	5100023258	Solenoid coil	Bobine excitatrice	Bobina magnética	1.01	2	pc
2	5100023661	Pressure-relief valve	Limiteur de pression	Válvula limitadora de presión		1	pc
100	5100023341	Valve block	Bloc de soupape	Bloque de válvula		1	pc

Filter (hydraulic oil)
Filtre (huile hydraulique)
Filtro (aceite hidráulico)

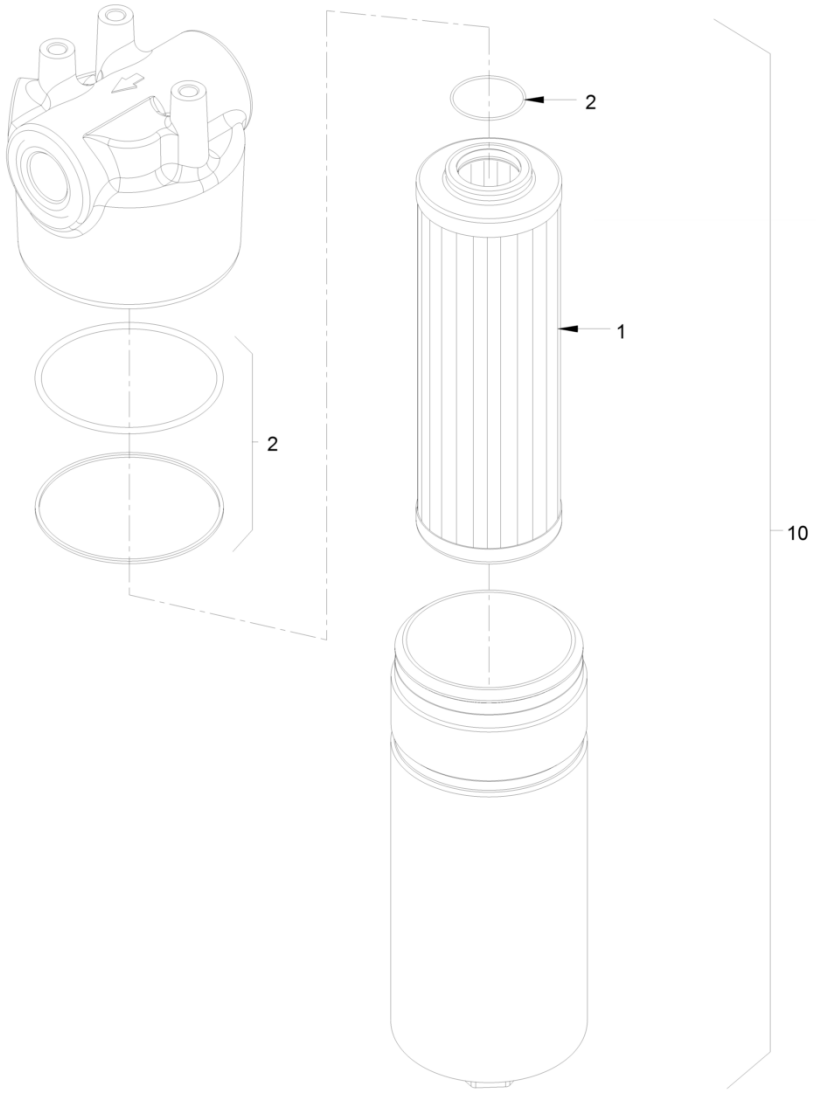

Filter (hydraulic oil)
Filtre (huile hydraulique)
Filtro (aceite hidráulico)

Ref.	Part No.	Description	Description	Descripcion	Information	Qty.	Unit
1	5100023056	Filter insert	Cartouche filtrante	Cartucho de filtro		1	pc
2	5100023107	Repair set	Kit de réparation	Kit de reparación		1	pc
10	5100023055	Filter	Filtre	Filtro		1	pc

Collective block
Bloc collecteur
Bloque colector

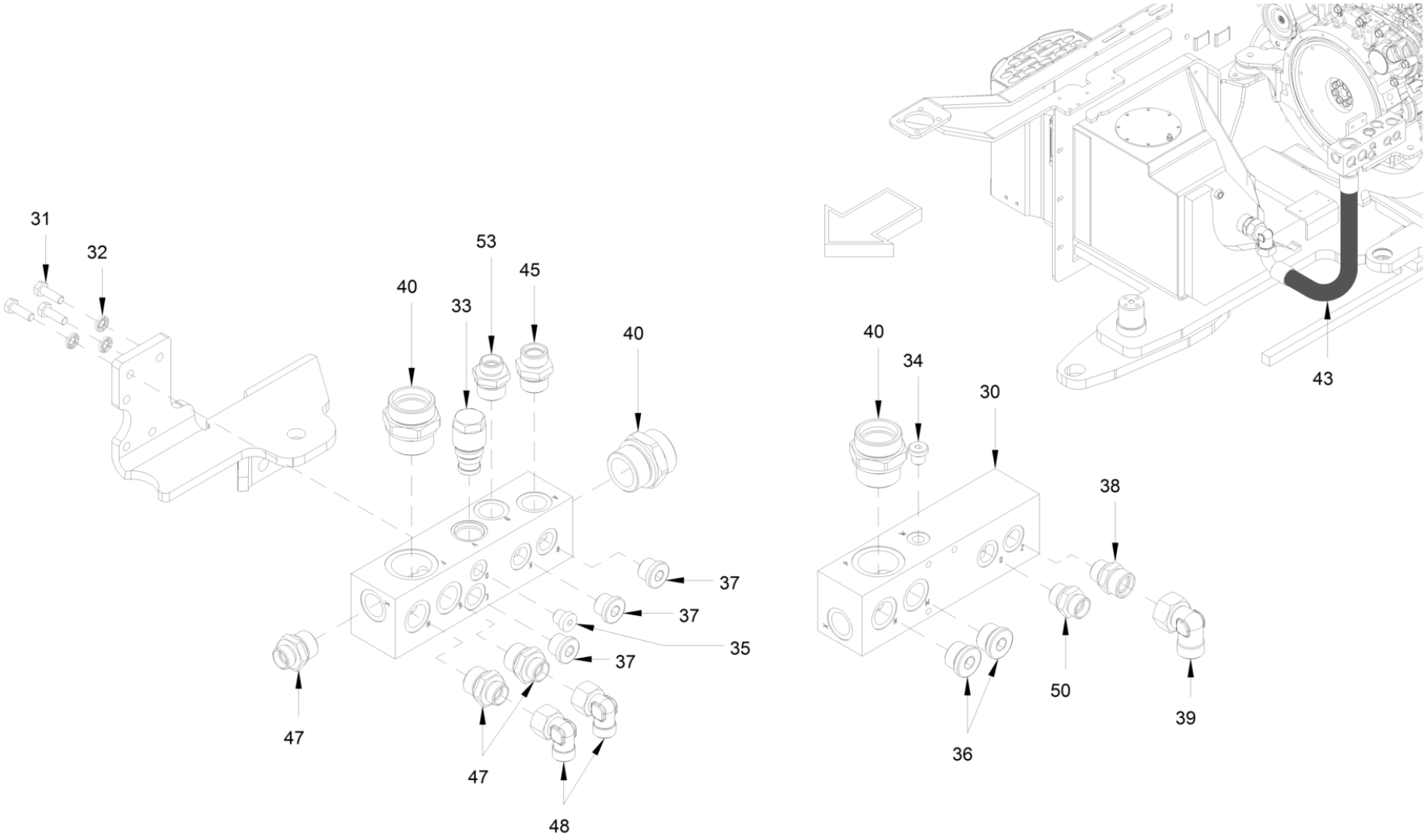

Collective block
Bloc collecteur
Bloque colector

Ref.	Part No.	Description	Description	Descripcion	Information	Qty.	Unit
30	5100023235	Connecting block	Bloc de connexion	Bloque de conexión		1	pc
31	5100012613	Hexagon screw	Vis hexagonale	Tornillo hexagonal		3	pc
32	5100012966	Locking washer	Rondelle d'arrêt	Disco de seguridad		3	pc
33	5100023226	Directional control valve	Valve de distribution	Válvula de distribución		1	pc
34	5100011608	Screw plug	Vis de fermeture	Tornillo de cierre		1	pc
35	5100022914	Locking screw	Vis de fermeture	Tornillo de cierre		1	pc
36	5100023025	Locking screw	Vis de fermeture	Tornillo de cierre		2	pc
37	5100011665	Screw plug	Vis de fermeture	Tornillo de cierre		3	pc
38	5100013477	Straight screwed socket	Raccord droit	Racor para enroscar recto		1	pc
39	5100022890	Elbow adjustable	Raccord coudé ajustable	Racor angular ajustable		1	pc
40	5100023155	Straight screwed socket	Raccord droit	Racor para enroscar recto		3	pc
43	5100023319	Hose	Tuyau flexibles	Manguera		1	pc
45	5100013615	Straight screwed socket	Raccord droit	Racor para enroscar recto		1	pc
47	5100013614	Straight screwed socket	Raccord droit	Racor para enroscar recto		3	pc
48	5100013483	Elbow adjustable	Raccord coudé ajustable	Racor angular ajustable		2	pc
50	5100013476	Straight screwed socket	Raccord droit	Racor para enroscar recto		1	pc
50	5100013499	Straight screwed socket	Raccord droit	Racor para enroscar recto		1	pc
53	5100013614	Straight screwed socket	Raccord droit	Racor para enroscar recto		1	pc

Gear motor
Moteur à engrenages
Motor del engranaje

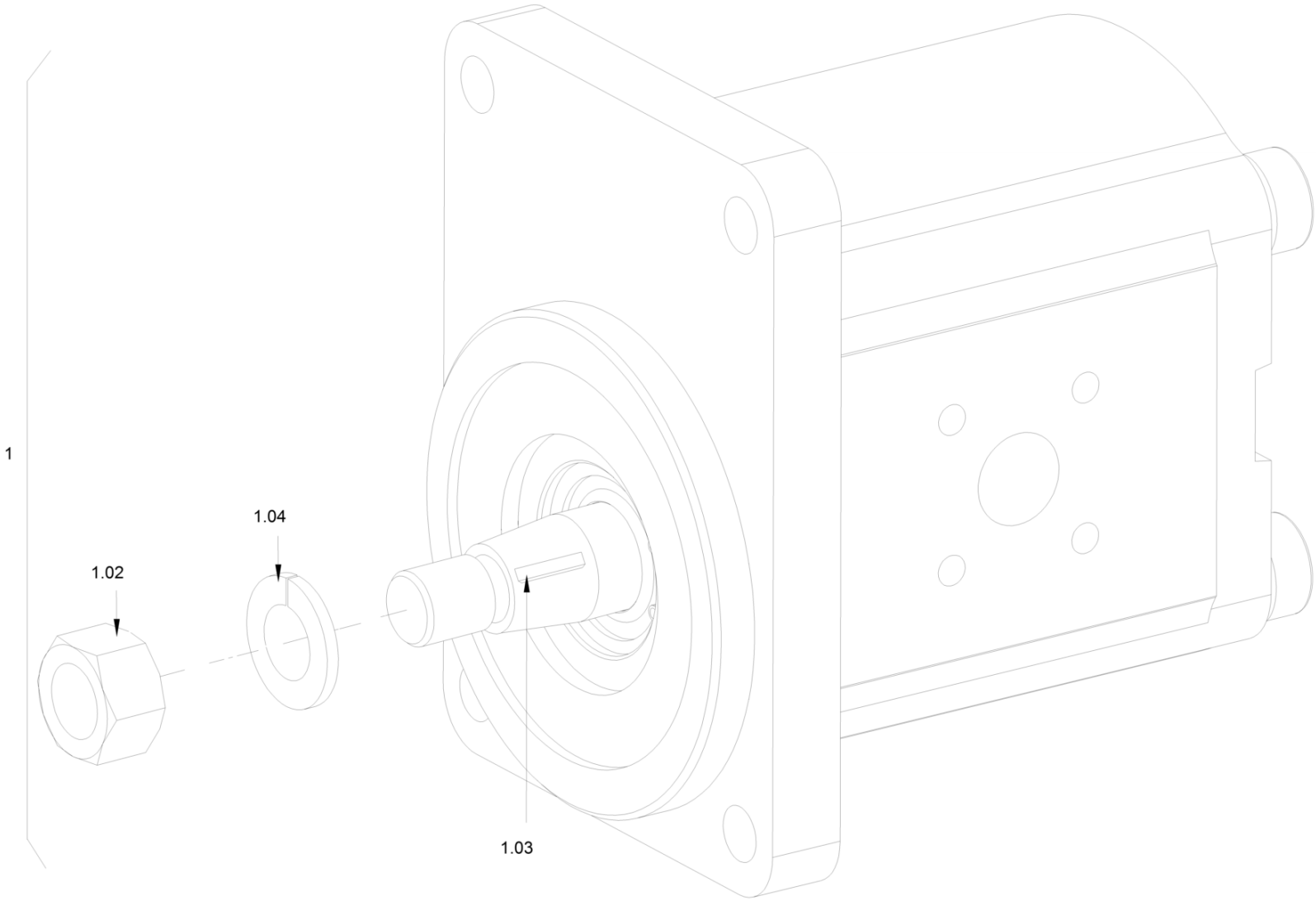

Gear motor
Moteur à engrenages
Motor del engranaje

Ref.	Part No.	Description	Description	Descripcion	Information	Qty.	Unit
1	5100012944	Spring ring	Rondelle élastique	Arandela elástica	1.04	1	pc
1	5100013445	Hexagon nut	Ecrou hexagonal	Tuerca hexagonal	1.02	1	pc
1	5100013446	Disk spring	Clavette disque	Chaveta de disco	1.03	1	pc
1	5100023534	Gear motor	Moteur à engrenages	Motor del engranaje		1	pc

Tandem pump
Pompe tandem
Bomba tándem

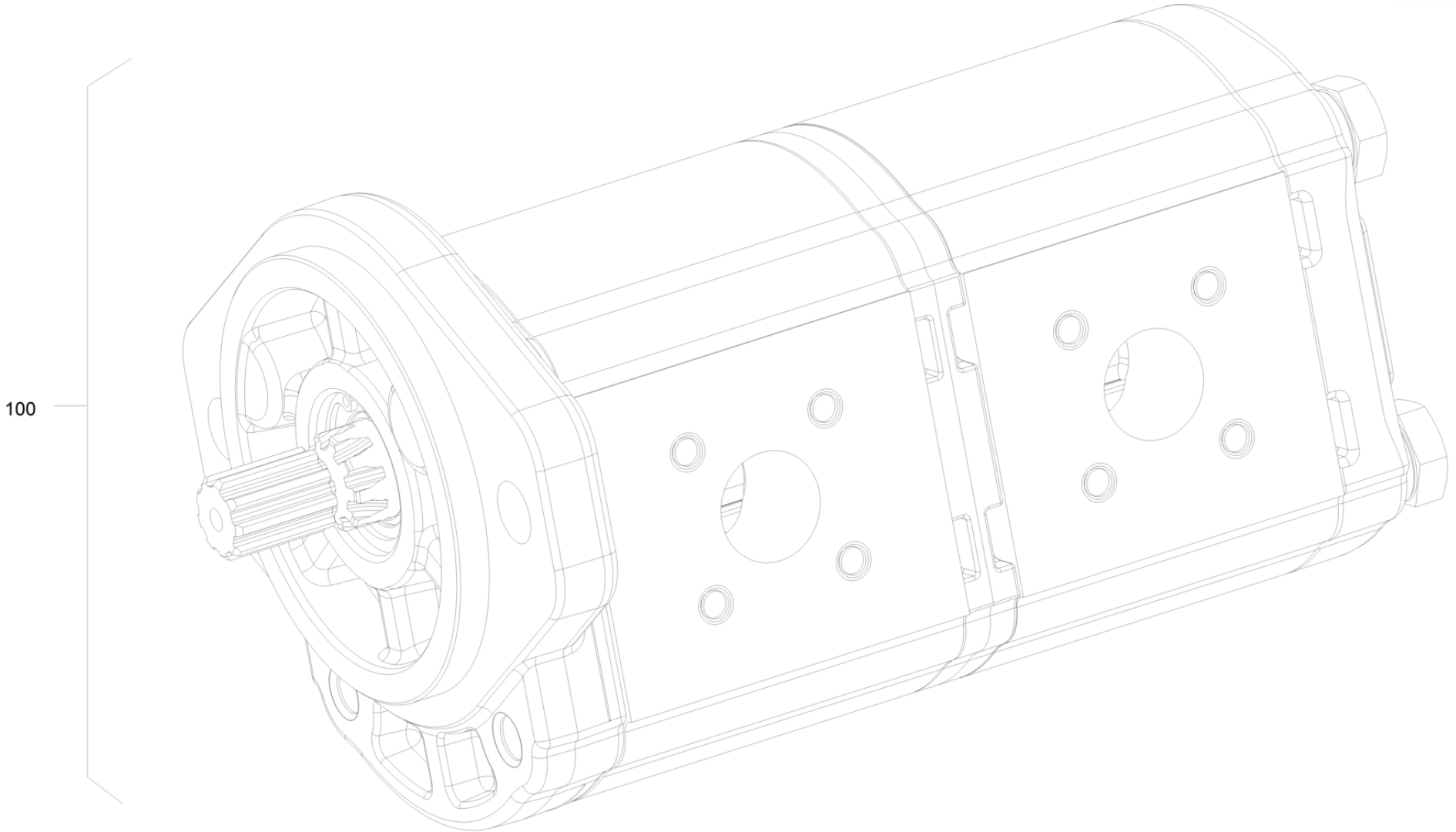

Tandem pump
Pompe tandem
Bomba tándem

Ref.	Part No.	Description	Description	Descripcion	Information	Qty.	Unit
100	5100023305	Tandem pump	Pompe tandem	Bomba tándem		1	pc

Hydraulic oil tank
Réservoir d'huile hydraulique
Tanque de aceite hidráulico

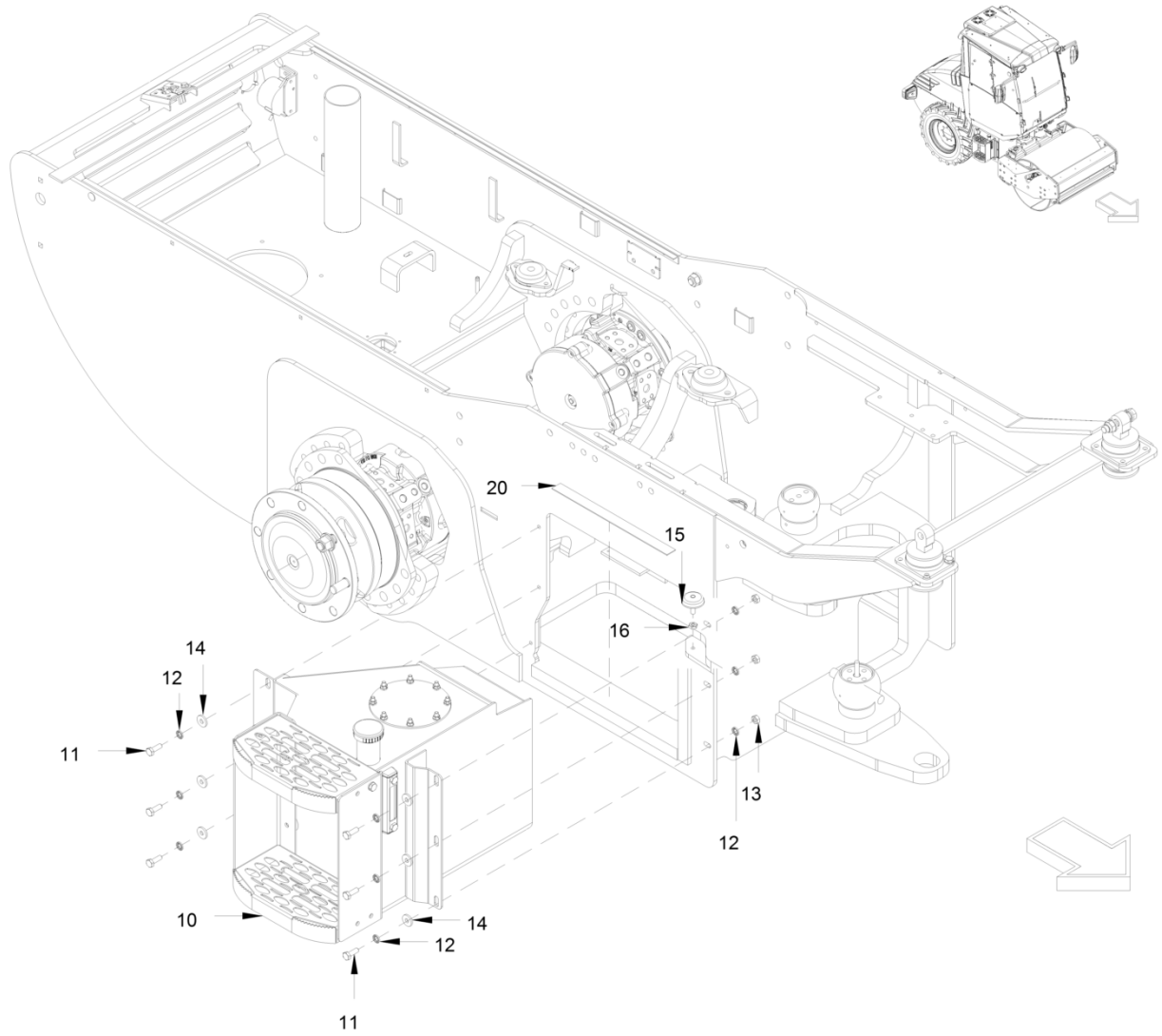

Hydraulic oil tank
Réservoir d'huile hydraulique
Tanque de aceite hidráulico

Ref.	Part No.	Description	Description	Descripcion	Information	Qty.	Unit
10	5100025963	Hydraulic oil tank	Réservoir d'huile hydraulique	Tanque de aceite hidráulico		1	pc
11	5100013416	Hexagon screw	Vis hexagonale	Tornillo hexagonal		6	pc
12	5100012967	Locking washer	Rondelle d'arrêt	Disco de seguridad		9	pc
13	5100012547	Hexagon nut	Ecrou hexagonal	Tuerca hexagonal		3	pc
14	5100013128	Washer	Rondelle	Arandela		6	pc
15	5100013377	Rubber buffer	Butoir	Tampón de tope		1	pc
16	5100011533	Hexagon nut	Ecrou hexagonal	Tuerca hexagonal		1	pc
20	5100023662	Rubber tape	Ruban en caoutchouc	Cinta de goma		0.6	m

Hydraulic oil tank
Réservoir d'huile hydraulique
Tanque de aceite hidráulico

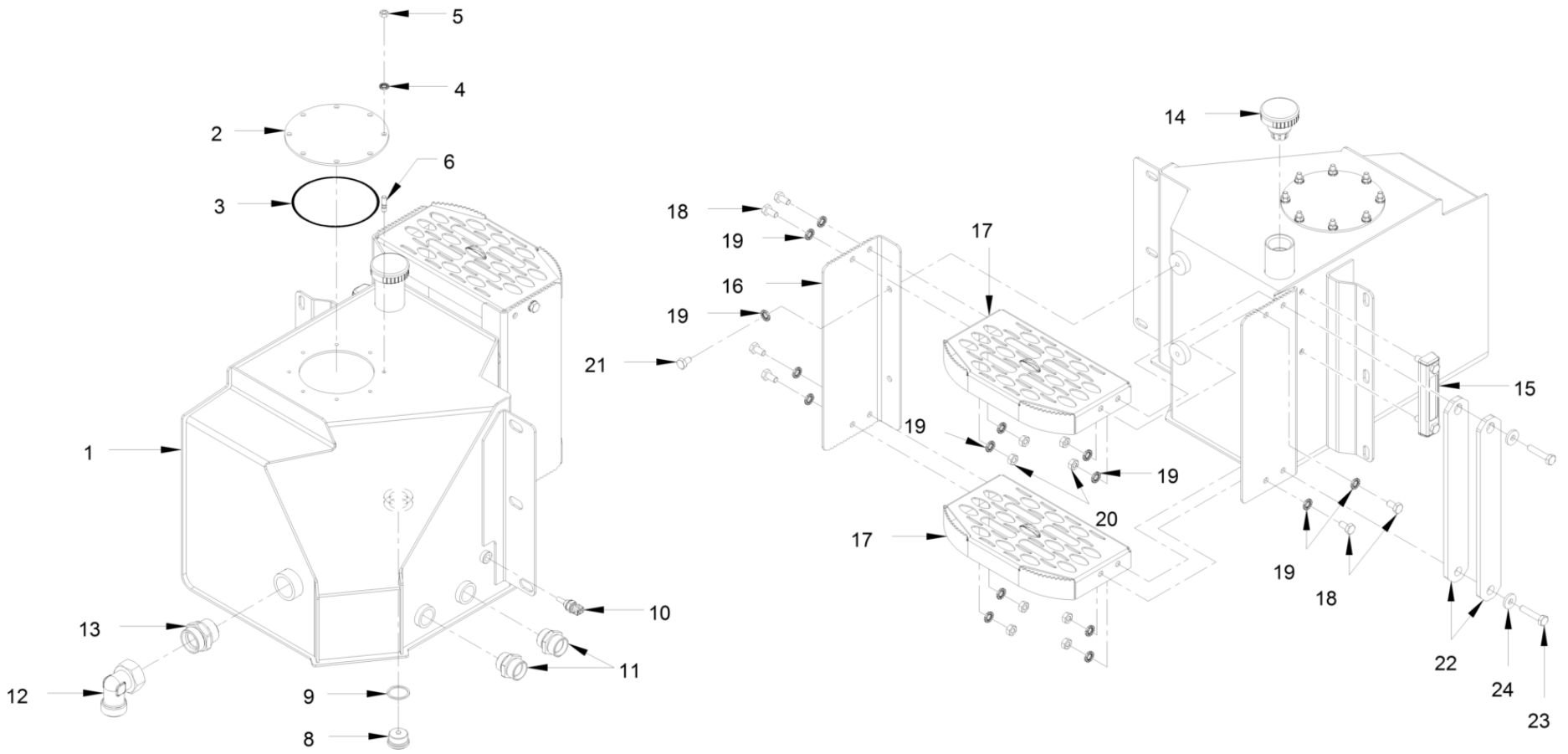

100

Hydraulic oil tank
Réservoir d'huile hydraulique
Tanque de aceite hidráulico

Ref.	Part No.	Description	Description	Descripcion	Information	Qty.	Unit
1	5100025962	Hydraulic oil tank	Réservoir d'huile hydraulique	Tanque de aceite hidráulico		1	pc
2	5100025961	Lid	Couvercle	Tapa		1	pc
3	5100023263	O-ring seal	Joint torique	Anillo toroïdal		1	pc
4	5100012966	Locking washer	Rondelle d'arrêt	Disco de seguridad		8	pc
5	5100012546	Hexagon nut	Ecrou hexagonal	Tuerca hexagonal		8	pc
6	5100011471	Stud bolt	Goujon fileté	Espárrago		8	pc
8	5100023027	Locking screw	Vis de fermeture	Tornillo de cierre		1	pc
9	5100022869	Sealing ring	Bague à lèvres	Anillo de junta		1	pc
10	5100023402	Temperature switch	Thermostat	Interruptor de temperatura		1	pc
11	5100022887	Straight screwed socket	Raccord droit	Racor para enroscar recto		2	pc
12	5100022892	Elbow adjustable	Raccord coudé ajustable	Racor angular ajustable		1	pc
13	5100023155	Straight screwed socket	Raccord droit	Racor para enroscar recto		1	pc
14	5100039052	Vent filter	Filtre de ventilation	Filtro de ventilación		1	pc
15	5100013435	Oil level indicator	Indicateur de niveau d'huile	Indicador de nivel de aceite		1	pc
16	5100025960	Metal plate	Tôle	Chapa		1	pc
17	5100023239	Footstep	Marche-pied	Apoyapies		2	pc
18	5100012520	Hexagon screw	Vis hexagonale	Tornillo hexagonal		6	pc
19	5100012967	Locking washer	Rondelle d'arrêt	Disco de seguridad		16	pc
20	5100012547	Hexagon nut	Ecrou hexagonal	Tuerca hexagonal		8	pc
21	5100012605	Hexagon screw	Vis hexagonale	Tornillo hexagonal		2	pc
22	5100025906	Metal plate	Tôle	Chapa		2	pc
23	5100013597	Hexagon screw	Vis hexagonale	Tornillo hexagonal		2	pc
24	5100013128	Washer	Rondelle	Arandela		2	pc
100	5100025963	Hydraulic oil tank	Réservoir d'huile hydraulique	Tanque de aceite hidráulico		1	pc

Hydraulic oil tank
Réservoir d'huile hydraulique
Tanque de aceite hidráulico

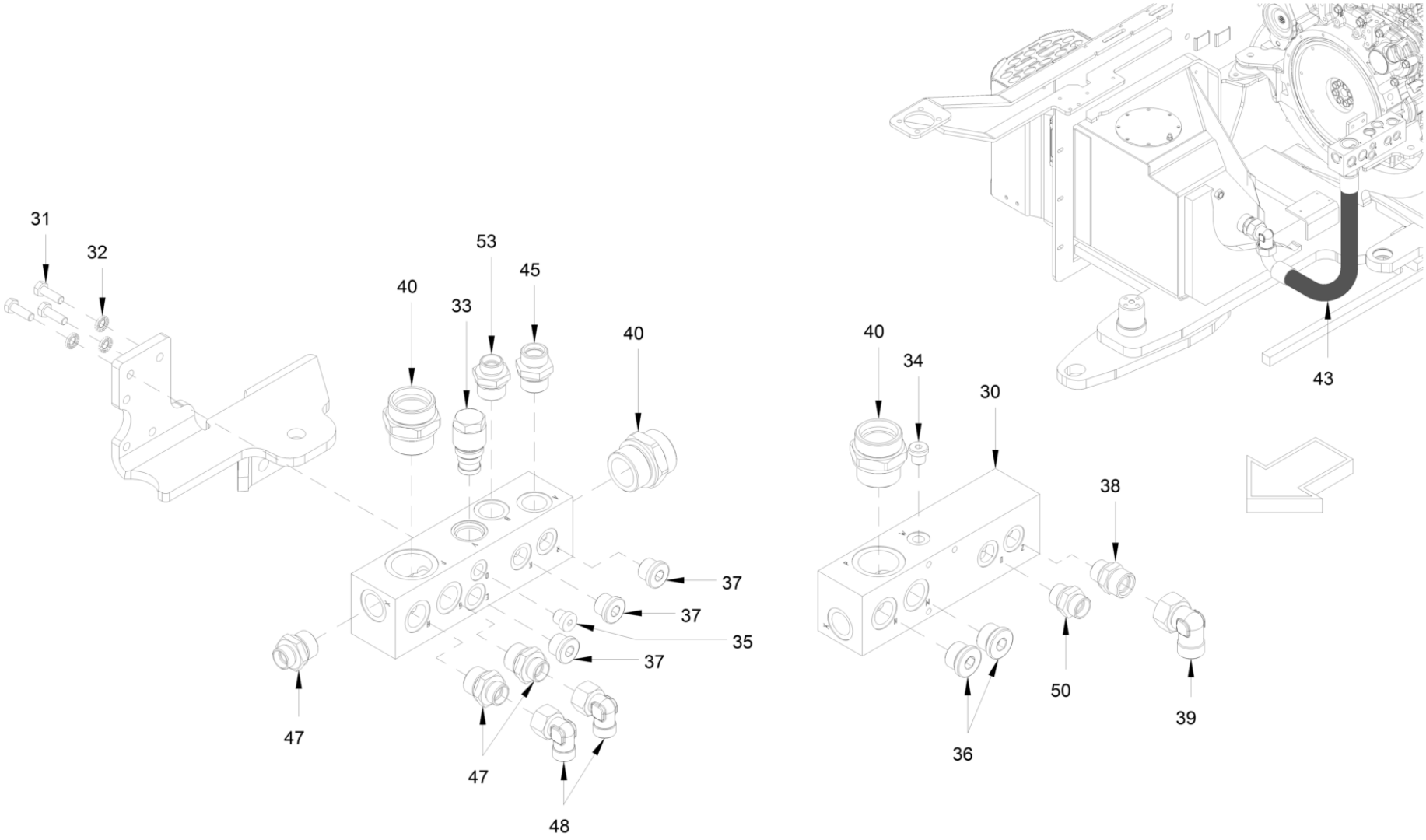

Hydraulic oil tank
Réservoir d'huile hydraulique
Tanque de aceite hidráulico

Ref.	Part No.	Description	Description	Descripcion	Information	Qty.	Unit
30	5100023235	Connecting block	Bloc de connexion	Bloque de conexión		1	pc
31	5100012613	Hexagon screw	Vis hexagonale	Tornillo hexagonal		3	pc
32	5100012966	Locking washer	Rondelle d'arrêt	Disco de seguridad		3	pc
33	5100023226	Directional control valve	Valve de distribution	Válvula de distribución		1	pc
34	5100011608	Screw plug	Vis de fermeture	Tornillo de cierre		1	pc
35	5100022914	Locking screw	Vis de fermeture	Tornillo de cierre		1	pc
36	5100023025	Locking screw	Vis de fermeture	Tornillo de cierre		2	pc
37	5100011665	Screw plug	Vis de fermeture	Tornillo de cierre		3	pc
38	5100013477	Straight screwed socket	Raccord droit	Racor para enroscar recto		1	pc
39	5100022890	Elbow adjustable	Raccord coudé ajustable	Racor angular ajustable		1	pc
40	5100023155	Straight screwed socket	Raccord droit	Racor para enroscar recto		3	pc
43	5100023319	Hose	Tuyau flexibles	Manguera		1	pc
45	5100013615	Straight screwed socket	Raccord droit	Racor para enroscar recto		1	pc
47	5100013614	Straight screwed socket	Raccord droit	Racor para enroscar recto		3	pc
48	5100013483	Elbow adjustable	Raccord coudé ajustable	Racor angular ajustable		2	pc
50	5100013476	Straight screwed socket	Raccord droit	Racor para enroscar recto		1	pc
50	5100013499	Straight screwed socket	Raccord droit	Racor para enroscar recto		1	pc
53	5100013614	Straight screwed socket	Raccord droit	Racor para enroscar recto		1	pc

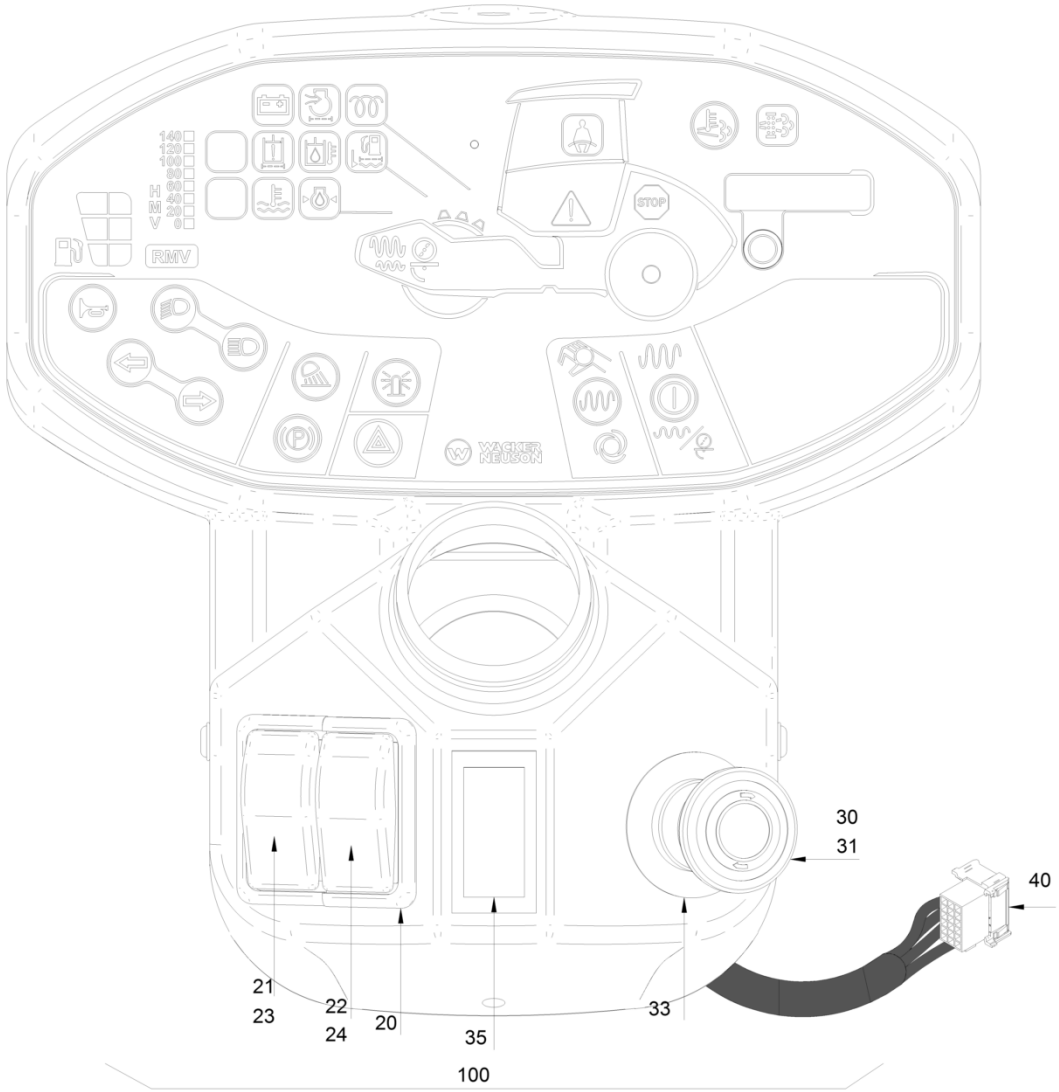
RMV
STOP
WACKER NEUSON
30
31
40
21
23
22
24
20
35
33
100

Instrument panel
Tableau de bord
Panel de instrumentos

Ref.	Part No.	Description	Description	Descripcion	Information	Qty.	Unit
20	5100011595	Frame	Cadre	Bastidor		2	pc
21	5100011597	Push-button	Bouton-poussoir	Pulsador		1	pc
22	5100011579	Switch	Interrupteur	Interruptor		1	pc
23	5100023546	Rocker, preselection	Bascule, séléction en avant	Soporte basc., preselección		1	pc
24	5100023038	Rocker, gear shifting	Bascule, changement de vitesse	Soporte basc., cambio marchas		1	pc
30	5100023242	Fixation	Fixation	Fijación		1	pc
31	5100023241	Push button	Bouton à poussoir	Pulsador		1	pc
33	5100023527	Label	Etiquette	Etiqueta		1	pc
35	5100023008	Lid	Couvercle	Tapa		1	pc
40	5100025895	Cable harness	Faisceau de câbles	Mazo de cables		1	pc
100	5100025933	Instrument panel	Tableau de bord	Panel de instrumentos		1	pc

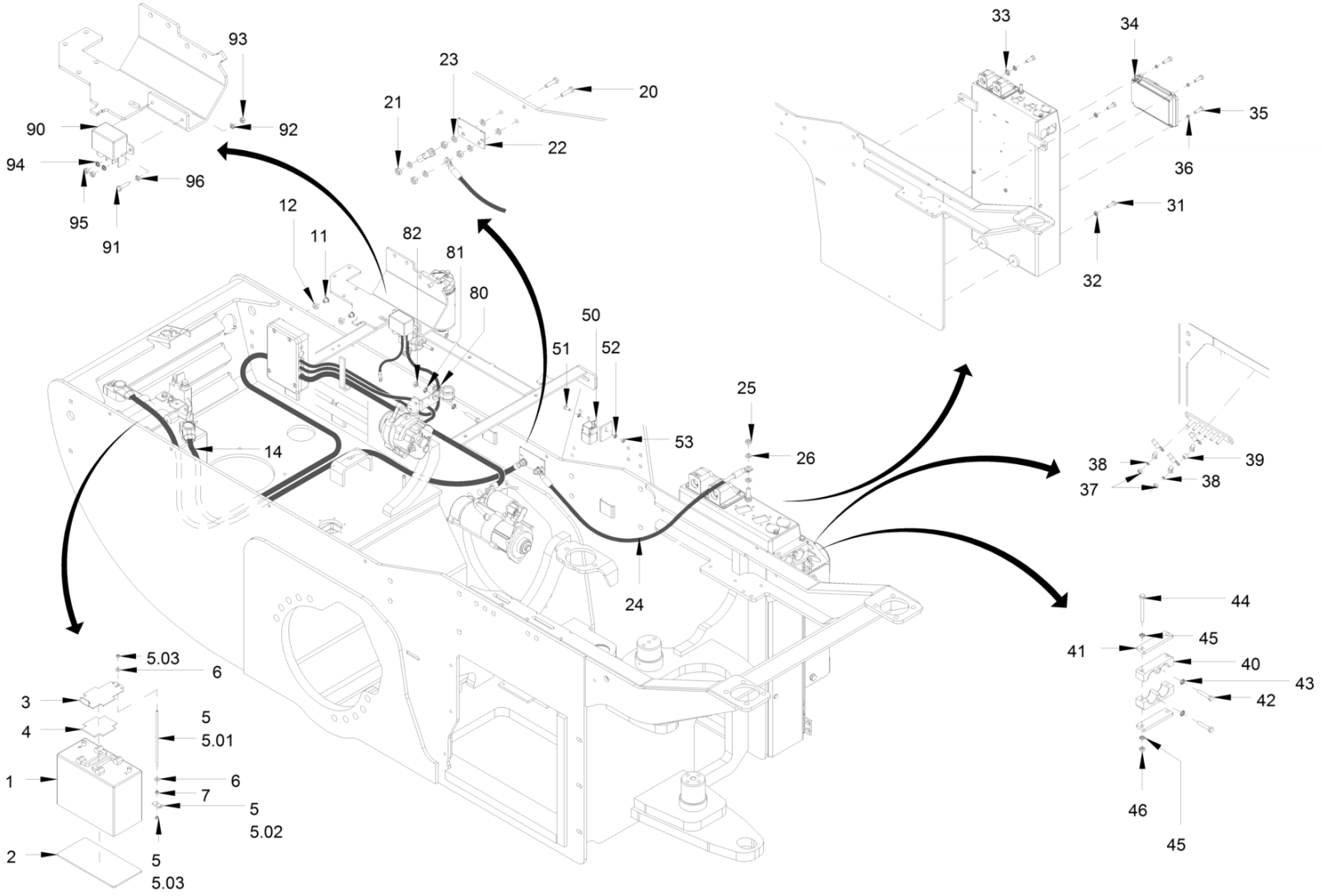
93
92
90
94
96
95
91
23
21
20
22
12
11
82
81
80
50
51
52
53
25
26
14
24
33
34
35
36
31
32
38
39
37
38
44
45
41
40
43
42
46
45
5.03
6
3
4
5
5.01
1
6
7
5
5.02
2
5
5.03

Electrical system
Système électrique
Sistema electrico

Ref.	Part No.	Description	Description	Descripcion	Information	Qty.	Unit
1	5100023225	Battery	Batterie	Batería		1	pc
2	5100023236	Supporting plate	Tôle d'appui	Chapa de asiento		1	pc
3	5100048639	Holder	Support	Soporte		1	pc
4	5100023238	Supporting plate	Tôle d'appui	Chapa de asiento		1	pc
5	5100012546	Hexagon nut	Ecrou hexagonal	Tuerca hexagonal	5.03	2	pc
5	5100023360	Threaded rod	Tige filetée	Varilla roscada	5.01	1	pc
5	5100023361	Strap	Eclisse	Esclisa	5.02	1	pc
5	5100040586	Battery support	Support de batterie	Soporte batería		1	pc
6	5100013257	Washer	Rondelle	Arandela		2	pc
7	5100012546	Hexagon nut	Ecrou hexagonal	Tuerca hexagonal		1	pc
11	5100023404	Nut	Ecrou	Tuerca		4	pc
12	5100023077	U-washer	Rondelle	Disco en u		4	pc
14	5100023413	Battery cable	Câble de batterie	Cable de batería		1	pc
20	5100023469	Hexagon screw	Vis hexagonale	Tornillo hexagonal		2	pc
21	5100023124	Hexagonal nut	Ecrou hexagonal	Tuerca hexagonal		4	pc
22	5100023467	Metal plate	Tôle	Chapa		1	pc
23	5100011918	Serrated lock washer	Rondelle à éventail	Arandela elástica dentada		6	pc
24	5100023443	Ground cable	Câble de mise à la masse	Cable de toma de tierra		1	pc
25	5100023124	Hexagonal nut	Ecrou hexagonal	Tuerca hexagonal		1	pc
26	5100011918	Serrated lock washer	Rondelle à éventail	Arandela elástica dentada		2	pc
31	5100013416	Hexagon screw	Vis hexagonale	Tornillo hexagonal		4	pc
32	5100012967	Locking washer	Rondelle d'arrêt	Disco de seguridad		4	pc
33	5100013128	Washer	Rondelle	Arandela		2	pc
34	5100023358	Steering device	Appareil de commande	Unidad de control		1	pc
35	5100023599	Hexagon screw	Vis hexagonale	Tornillo hexagonal		4	pc
36	5100011917	Serrated lock washer	Rondelle à éventail	Arandela elástica dentada		4	pc
37	5100011914	Hexagon nut	Ecrou hexagonal	Tuerca hexagonal		2	pc
38	5100023629	Spring ring	Rondelle élastique	Arandela elástica		2	pc
39	5100011793	Distance bush	Douille de distance	Casquillo distanciador		1	pc
40	5100023376	Half-clip	Demi-collier	Media abrazadera		2	pc
41	5100023375	Flat steel	Acier plat	Acero plano		2	pc
42	5100034968	Hexagon screw	Vis hexagonale	Tornillo hexagonal		2	pc
43	5100012966	Locking washer	Rondelle d'arrêt	Disco de seguridad		2	pc
44	5100023200	Hexagon screw	Vis hexagonale	Tornillo hexagonal		2	pc
45	5100012966	Locking washer	Rondelle d'arrêt	Disco de seguridad		4	pc
46	5100012546	Hexagon nut	Ecrou hexagonal	Tuerca hexagonal		2	pc

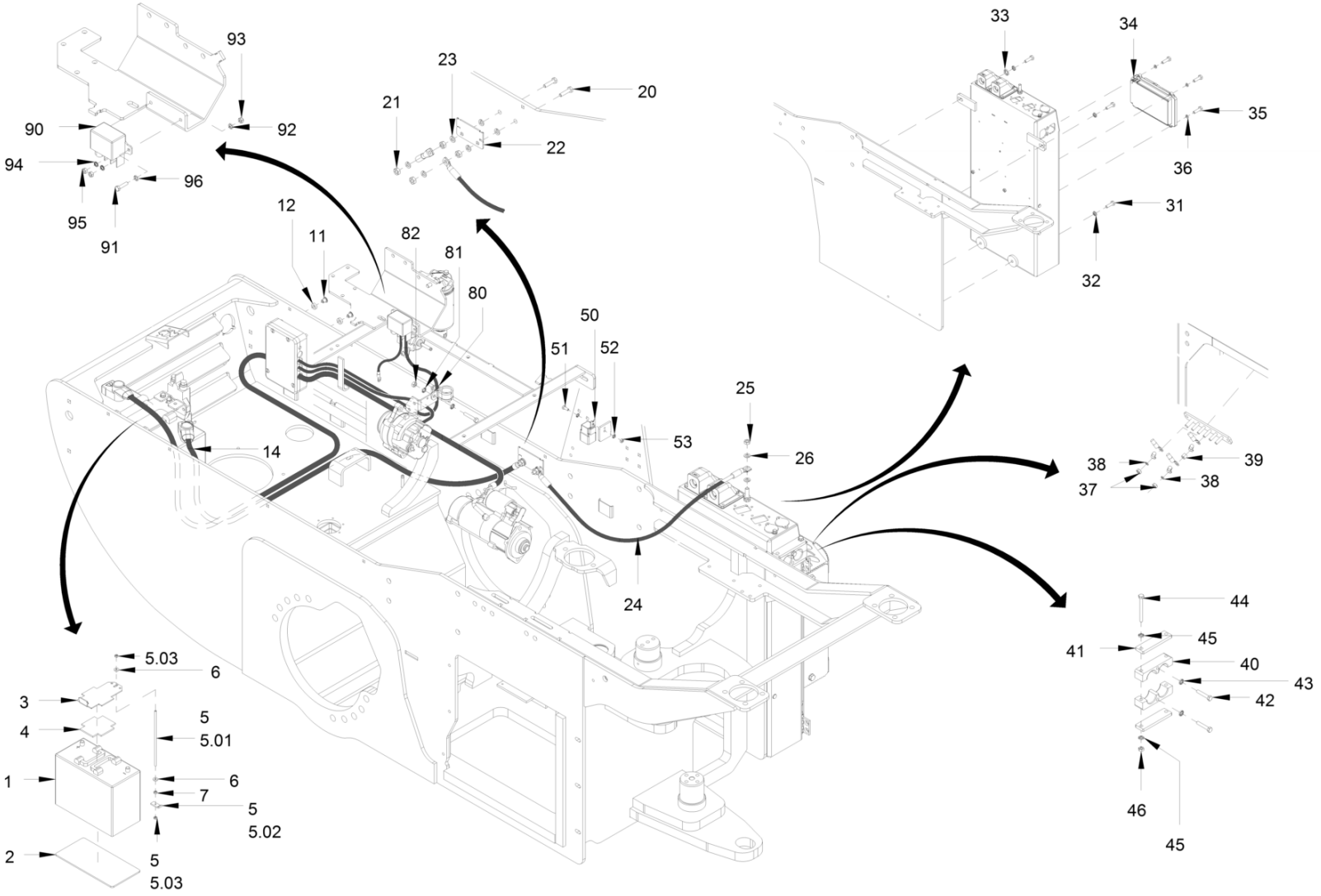
93
92
90
94
96
95
91
23
21
20
22
12
11
82
81
80
50
51
52
53
25
26
14
24
33
34
35
36
31
32
38
39
37
38
44
45
41
40
43
42
46
45
5.03
6
3
4
5
5.01
1
6
7
5
5.02
2
5
5.03

Electrical system
Système électrique
Sistema electrico

Ref.	Part No.	Description	Description	Descripcion	Information	Qty.	Unit
50	5100023218	Relay	Relais	Rele		1	pc
51	5100012600	Hexagon screw	Vis hexagonale	Tornillo hexagonal		1	pc
52	5100012965	Locking washer	Rondelle d'arrêt	Disco de seguridad		2	pc
53	5100012545	Hexagon nut	Ecrou hexagonal	Tuerca hexagonal		1	pc
80	5100011465	Pipe clip	Collier de serrage	Abrazadera		1	pc
81	5100012966	Locking washer	Rondelle d'arrêt	Disco de seguridad		1	pc
82	5100012546	Hexagon nut	Ecrou hexagonal	Tuerca hexagonal		1	pc
90	5100011633	Relay	Relais	Rele		1	pc
91	5100012610	Hexagon screw	Vis hexagonale	Tornillo hexagonal		2	pc
92	5100012965	Locking washer	Rondelle d'arrêt	Disco de seguridad		2	pc
93	5100017998	Hexagonal nut	Ecrou hexagonal	Tuerca hexagonal		2	pc
94	5100023629	Spring ring	Rondelle élastique	Arandela elástica		2	pc
95	5100011914	Hexagon nut	Ecrou hexagonal	Tuerca hexagonal		2	pc
96	5100011636	Washer	Rondelle	Arandela		2	pc

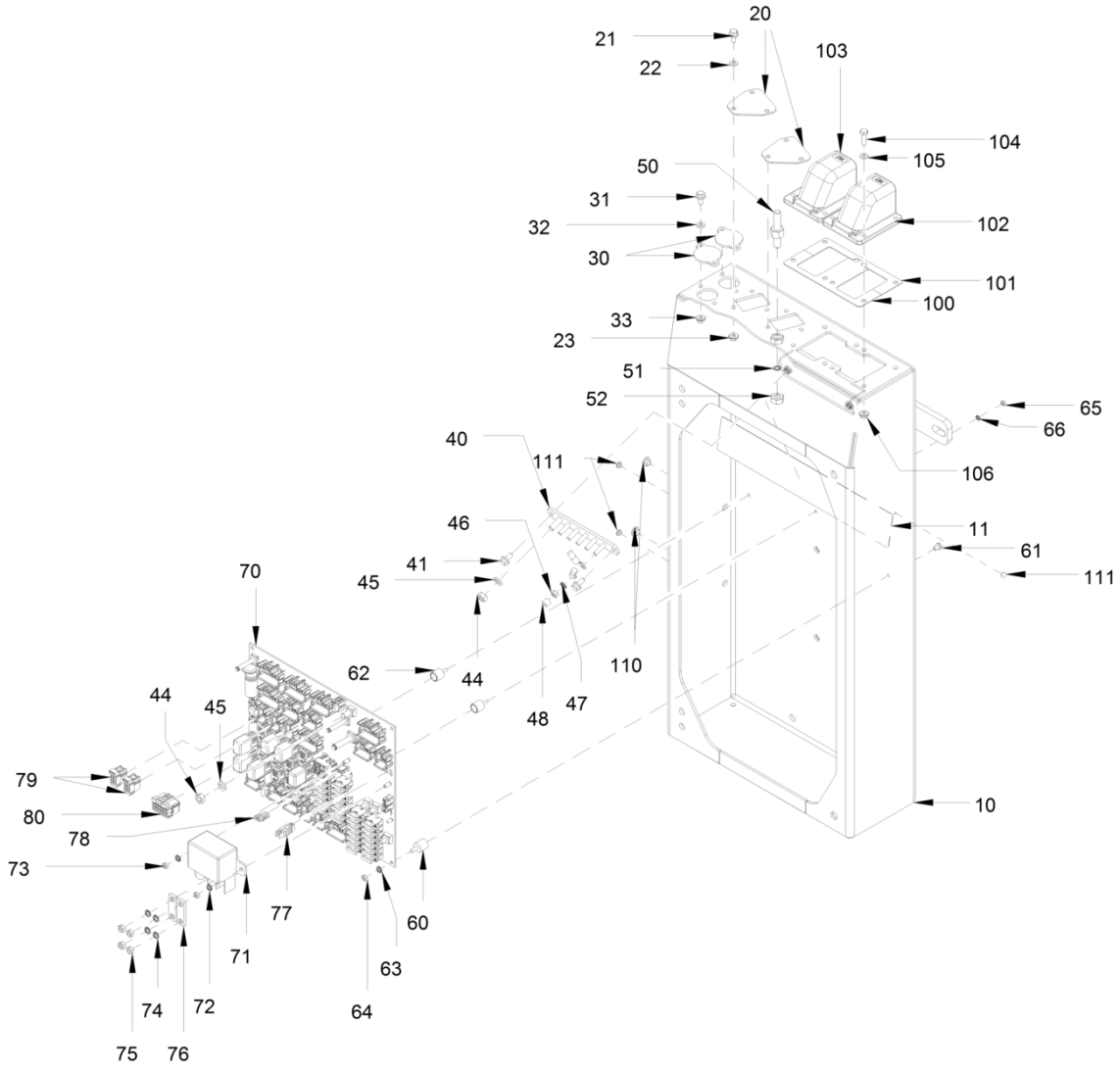
20
21
22
103
104
105
50
31
32
30
102
101
100
33
23
51
52
65
66
40
111
106
46
11
61
41
45
70
111
62
44
110
48
47
44
45
79
80
78
73
77
60
71
63
74
72
64
75
76
10

Electrical system
Système électrique
Sistema electrico

Ref.	Part No.	Description	Description	Descripcion	Information	Qty.	Unit
10	5100025964	Conduit box	Boîte de bornes	Caja de bornes		1	pc
11	5100023621	Protective covering of cables	Enveloppe protectr. de câbles	Protección de cable		1	pc
20	5100023216	Lid	Couvercle	Tapa		2	pc
21	5100023164	Safety screw	Vis de fixation	Tornillo de seguridad		6	pc
22	5100012937	Washer	Rondelle	Arandela		6	pc
23	5100023132	Hexagonal nut	Ecrou hexagonal	Tuerca hexagonal		6	pc
30	5100023109	Cover sheet	Tôle de recouvrement	Chapa de recubrimiento		2	pc
31	5100023164	Safety screw	Vis de fixation	Tornillo de seguridad		4	pc
32	5100012937	Washer	Rondelle	Arandela		4	pc
33	5100023132	Hexagonal nut	Ecrou hexagonal	Tuerca hexagonal		4	pc
40	5100011974	Ground terminal	Borne de mise à la masse	Borne de toma de tierra		1	pc
41	5100023164	Safety screw	Vis de fixation	Tornillo de seguridad		2	pc
44	5100011915	Hexagon nut	Ecrou hexagonal	Tuerca hexagonal		2	pc
45	5100011917	Serrated lock washer	Rondelle à éventail	Arandela elástica dentada		2	pc
46	5100011914	Hexagon nut	Ecrou hexagonal	Tuerca hexagonal		2	pc
47	5100023629	Spring ring	Rondelle élastique	Arandela elástica		2	pc
48	5100011793	Distance bush	Douille de distance	Casquillo distanciador		2	pc
50	5100023466	Threaded bolt	Boulon fileté	Bulón roscado		1	pc
51	5100011918	Serrated lock washer	Rondelle à éventail	Arandela elástica dentada		2	pc
52	5100023124	Hexagonal nut	Ecrou hexagonal	Tuerca hexagonal		1	pc
60	5100011669	Rubber metal buffer	Silentbloc en métal-caoutchouc	Tope de caucho-metal		5	pc
61	5100013594	Safety screw	Vis de fixation	Tornillo de seguridad		5	pc
62	5100023145	Rubber metal buffer	Silentbloc en métal-caoutchouc	Tope de caucho-metal		2	pc
63	5100016273	Serrated lock washer	Rondelle à éventail	Arandela elástica dentada		5	pc
64	5100016274	Hexagon nut	Ecrou hexagonal	Tuerca hexagonal		5	pc
65	5100022855	Hexagonal nut	Ecrou hexagonal	Tuerca hexagonal		2	pc
66	5100022895	Serrated lock washer	Rondelle à éventail	Arandela elástica dentada		2	pc
70	5100023468	Central electric	Eléctricité centrale	Electricidad central		1	pc
71	5100011633	Relay	Relais	Rele		1	pc
72	5100016273	Serrated lock washer	Rondelle à éventail	Arandela elástica dentada		2	pc
73	5100016274	Hexagon nut	Ecrou hexagonal	Tuerca hexagonal		2	pc
74	5100023629	Spring ring	Rondelle élastique	Arandela elástica		4	pc
75	5100011914	Hexagon nut	Ecrou hexagonal	Tuerca hexagonal		4	pc
76	5100023099	Connecting bar	Barre de connexion	Barra de conexión		2	pc
77	5100011632	Extractor for blade fuses	Extracteur p. fusibles enfich.	Extractor para fusibles planos		1	pc
78	5100023551	Cable harness	Faisceau de câbles	Mazo de cables		1	pc

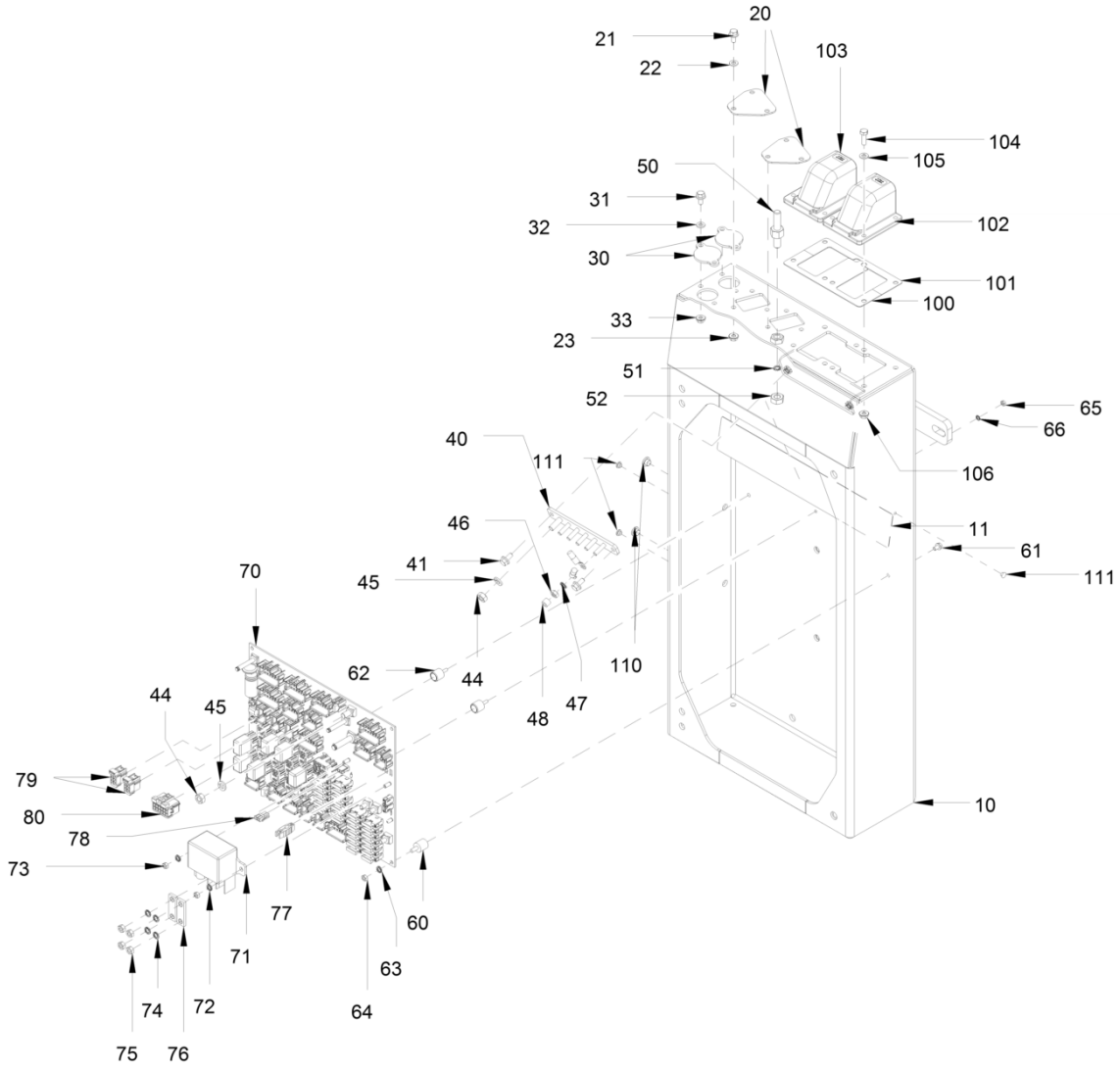
20
21
22
103
104
105
50
31
32
30
102
101
100
33
23
51
52
65
66
40
111
106
46
11
61
41
45
111
70
62
44
110
44
45
48
47
79
80
78
73
77
60
71
63
74
72
64
75
76
10

Electrical system
Système électrique
Sistema electrico

Ref.	Part No.	Description	Description	Descripcion	Information	Qty.	Unit
79	5100023405	Counterplug	Connecteur	Contraconector		2	pc
80	5100023260	Counterplug	Connecteur	Contraconector		1	pc
100	5100023219	Metal plate	Tôle	Chapa		1	pc
101	5100023220	Metal plate	Tôle	Chapa		1	pc
102	5100023377	Cable harness	Faisceau de câbles	Mazo de cables		1	pc
103	5100023349	Cable harness	Faisceau de câbles	Mazo de cables		1	pc
104	5100012608	Hexagon screw	Vis hexagonale	Tornillo hexagonal		8	pc
105	5100012937	Washer	Rondelle	Arandela		8	pc
106	5100023132	Hexagonal nut	Ecrou hexagonal	Tuerca hexagonal		8	pc
110	5100048631	Filler cap	Bouchon	Tapón de cierre		2	pc
111	5100023128	Filler cap	Bouchon	Tapón de cierre		5	pc

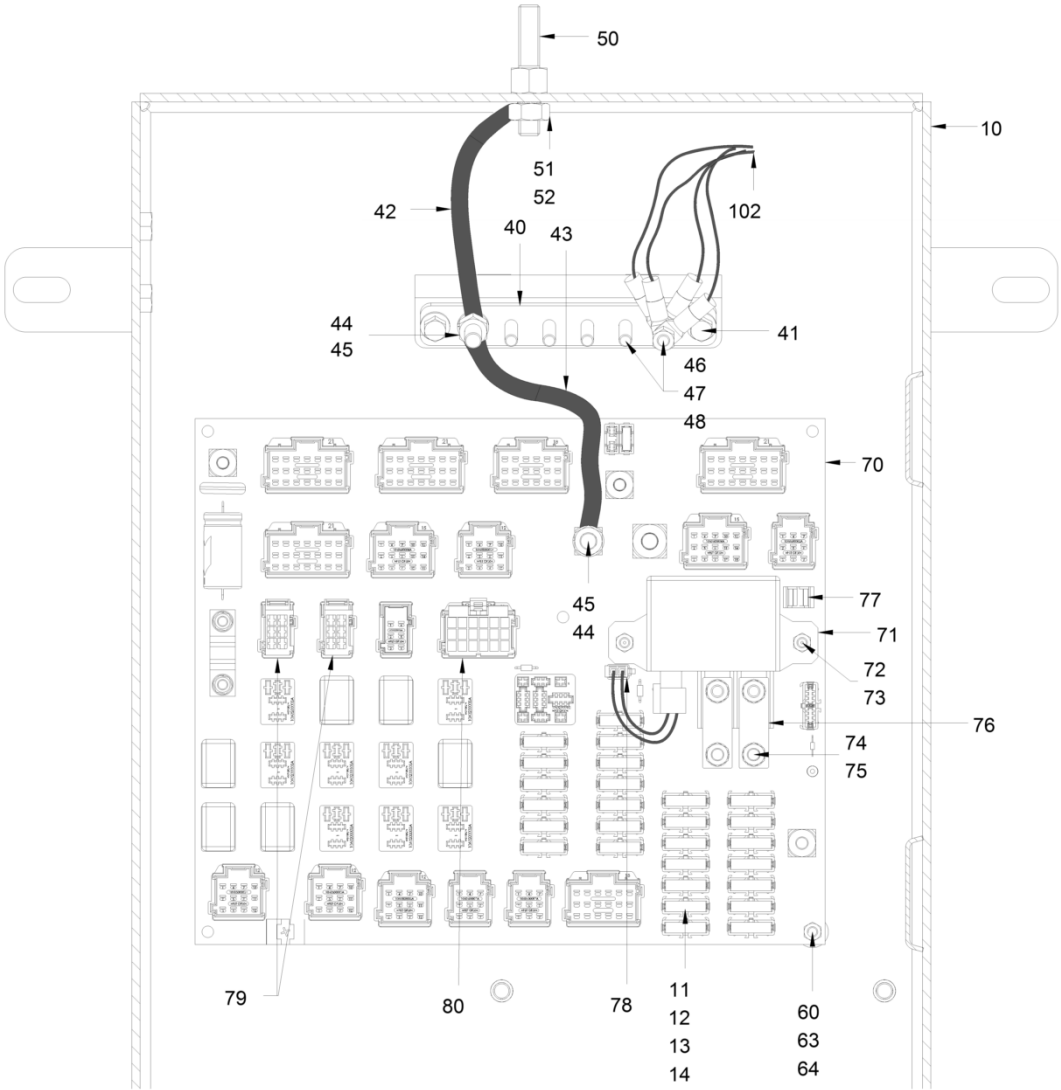
50
10
51
52
42
40
43
102
44
45
41
46
47
48
70
45
44
77
71
72
73
76
74
75
79
80
78
11
12
13
14
60
63
64

Electrical system
Système électrique
Sistema electrico

Ref.	Part No.	Description	Description	Descripcion	Information	Qty.	Unit
10	5100025964	Conduit box	Boîte de bornes	Caja de bornes		1	pc
11	5100013586	Blade fuse	Fusible à languette	Fusible plano		2	pc
12	5100013579	Blade fuse	Fusible à languette	Fusible plano		15	pc
13	5100013580	Blade fuse	Fusible à languette	Fusible plano		5	pc
14	5100013587	Blade fuse	Fusible à languette	Fusible plano		2	pc
40	5100011974	Ground terminal	Borne de mise à la masse	Borne de toma de tierra		1	pc
41	5100023164	Safety screw	Vis de fixation	Tornillo de seguridad		2	pc
42	5100023463	Ground cable	Câble de mise à la masse	Cable de toma de tierra		1	pc
43	5100023537	Ground cable	Câble de mise à la masse	Cable de toma de tierra		1	pc
44	5100011915	Hexagon nut	Ecrou hexagonal	Tuerca hexagonal		2	pc
45	5100011917	Serrated lock washer	Rondelle à éventail	Arandela elástica dentada		2	pc
46	5100011914	Hexagon nut	Ecrou hexagonal	Tuerca hexagonal		2	pc
47	5100023629	Spring ring	Rondelle élastique	Arandela elástica		2	pc
48	5100011793	Distance bush	Douille de distance	Casquillo distanciador		2	pc
50	5100023466	Threaded bolt	Boulon fileté	Bulón roscado		1	pc
51	5100011918	Serrated lock washer	Rondelle à éventail	Arandela elástica dentada		2	pc
52	5100023124	Hexagonal nut	Ecrou hexagonal	Tuerca hexagonal		1	pc
60	5100011669	Rubber metal buffer	Silentbloc en métal-caoutchouc	Tope de caucho-metal		5	pc
63	5100016273	Serrated lock washer	Rondelle à éventail	Arandela elástica dentada		5	pc
64	5100016274	Hexagon nut	Ecrou hexagonal	Tuerca hexagonal		5	pc
70	5100023468	Central electric	Eléctricité centrale	Electricidad central		1	pc
71	5100011633	Relay	Relais	Rele		1	pc
72	5100016273	Serrated lock washer	Rondelle à éventail	Arandela elástica dentada		2	pc
73	5100016274	Hexagon nut	Ecrou hexagonal	Tuerca hexagonal		2	pc
74	5100023629	Spring ring	Rondelle élastique	Arandela elástica		4	pc
75	5100011914	Hexagon nut	Ecrou hexagonal	Tuerca hexagonal		4	pc
76	5100023099	Connecting bar	Barre de connexion	Barra de conexión		2	pc
77	5100011632	Extractor for blade fuses	Extracteur p. fusibles enfich.	Extractor para fusibles planos		1	pc
78	5100023551	Cable harness	Faisceau de câbles	Mazo de cables		1	pc
79	5100023405	Counterplug	Connecteur	Contraconector		2	pc
80	5100023260	Counterplug	Connecteur	Contraconector		1	pc
102	5100023377	Cable harness	Faisceau de câbles	Mazo de cables		1	pc

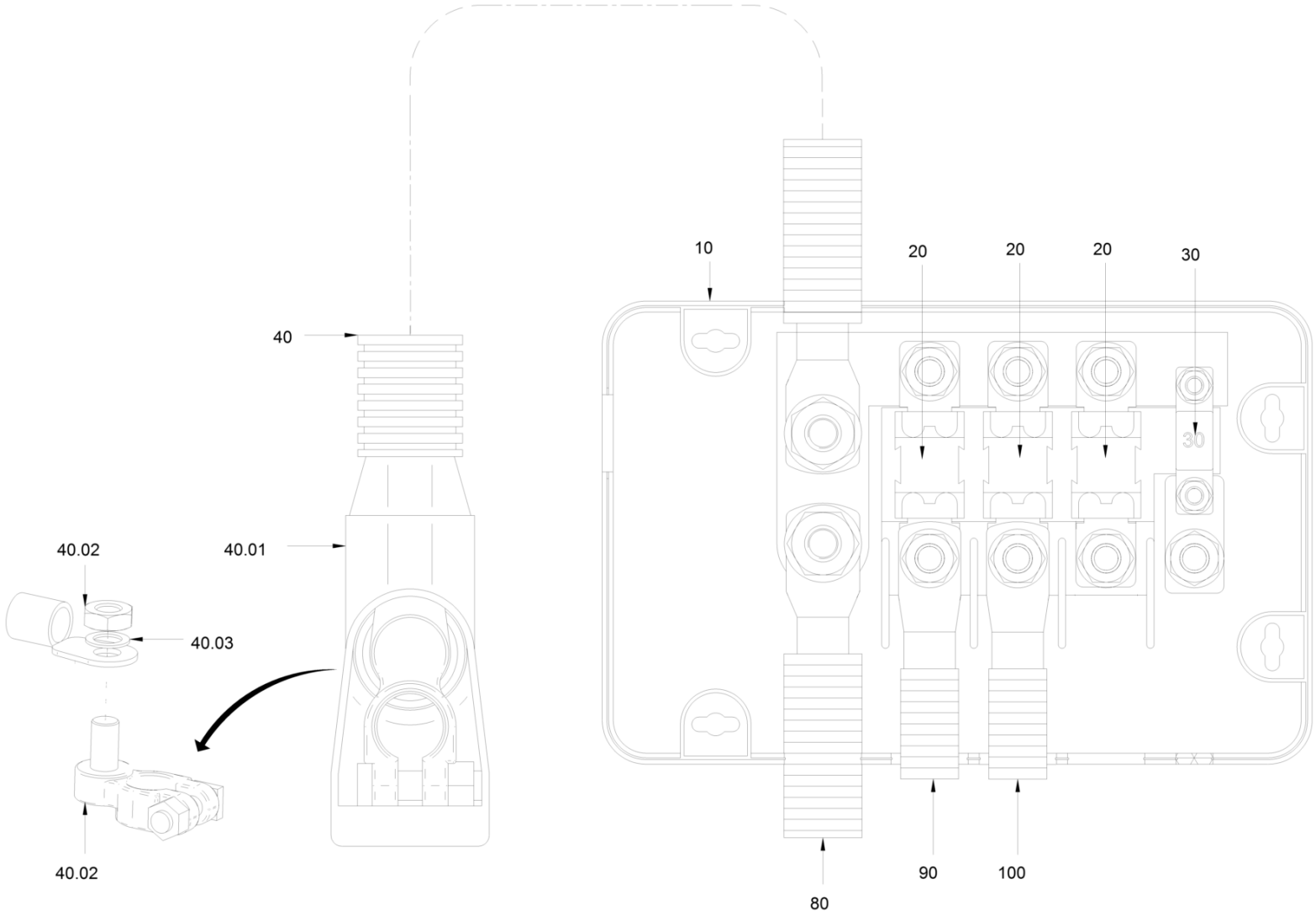
10
20
20
20
30
40
30
40.02
40.01
40.03
40.02
80
90
100

Electrical system
Système électrique
Sistema electrico

Ref.	Part No.	Description	Description	Descripcion	Information	Qty.	Unit
10	5100023097	Fuse socket	Boîte de fusibles	Caja de fusibles		1	pc
20	5100023053	Fuse	Fusible	Fusible		3	pc
20	5100046043	Fuse	Fusible	Fusible		3	pc
30	5100023209	Blade-type fuse	Fusible à languette	Fusible plano		1	pc
40	5100013440	Locking washer	Rondelle d'arrêt	Disco de seguridad	40.03	1	pc
40	5100022880	Battery terminal positive	Borne de batterie positive	Borne de batería positivo	40.02	1	pc
40	5100023208	Protecting cap	Capuchon de protection	Capacete de protección	40.01	1	pc
40	5100023412	Battery cable	Câble de batterie	Cable de batería		1	pc
80	5100023411	Battery cable	Câble de batterie	Cable de batería		1	pc
90	5100023414	Cable harness	Faisceau de câbles	Mazo de cables		1	pc
100	5100023415	Cable harness	Faisceau de câbles	Mazo de cables		1	pc

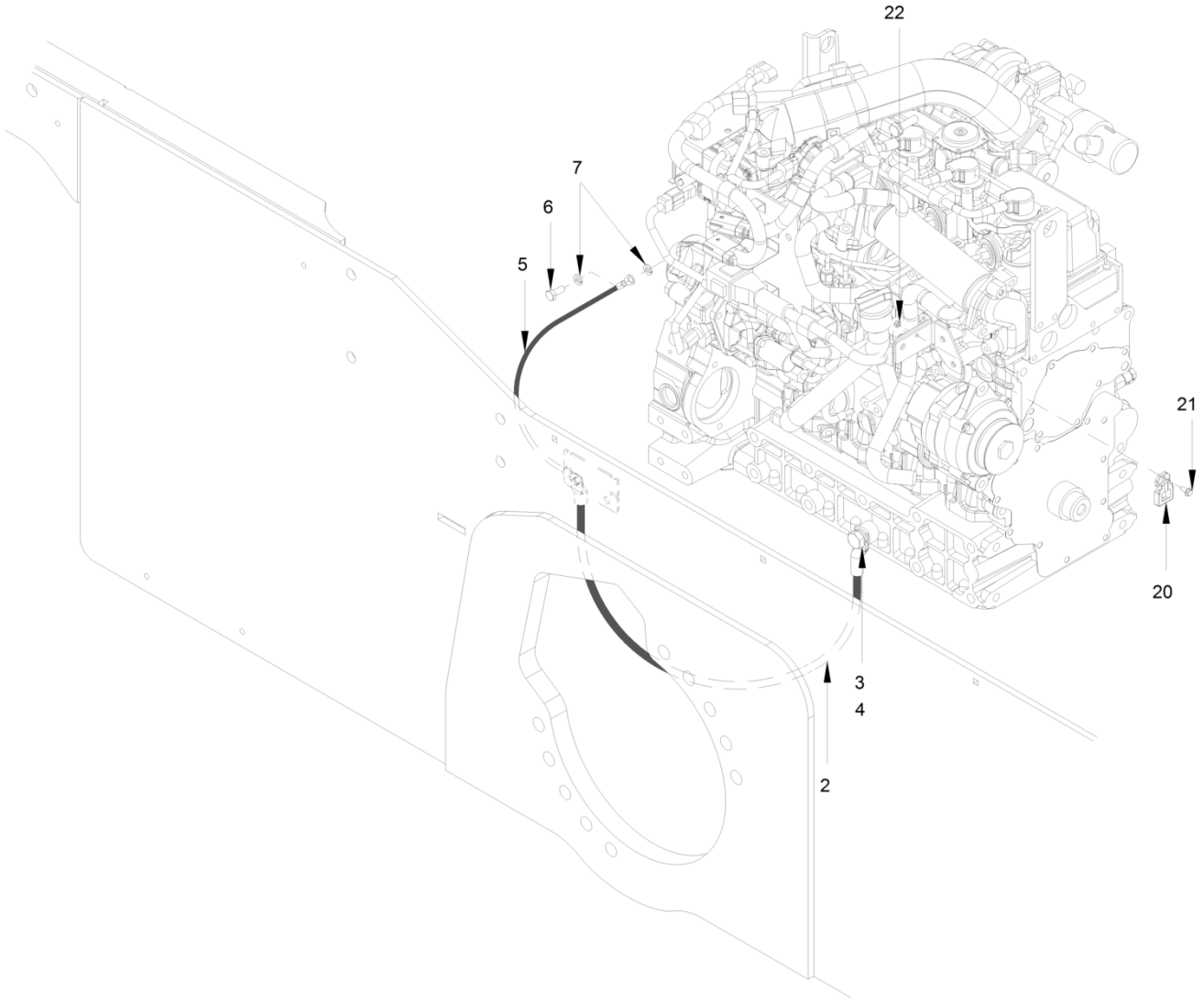
22
7
6
5
21
20
3
4
2

Electrical system
Système électrique
Sistema electrico

Ref.	Part No.	Description	Description	Descripcion	Information	Qty.	Unit
2	5100023439	Ground cable	Câble de mise à la masse	Cable de toma de tierra		1	pc
3	5100023470	Hexagon screw	Vis hexagonale	Tornillo hexagonal		1	pc
4	5100023416	Spring ring	Rondelle élastique	Arandela elástica		2	pc
5	5100023442	Ground cable	Câble de mise à la masse	Cable de toma de tierra		1	pc
6	5100023420	Hexagon screw	Vis hexagonale	Tornillo hexagonal		1	pc
7	5100011917	Serrated lock washer	Rondelle à éventail	Arandela elástica dentada		2	pc
20	5100023158	Attachement plate	Plaque de montage	Placa montaje posterior		1	pc
21	5100012587	Safety screw	Vis de fixation	Tornillo de seguridad		1	pc
22	5100011599	Hexagon nut	Ecrou hexagonal	Tuerca hexagonal		1	pc

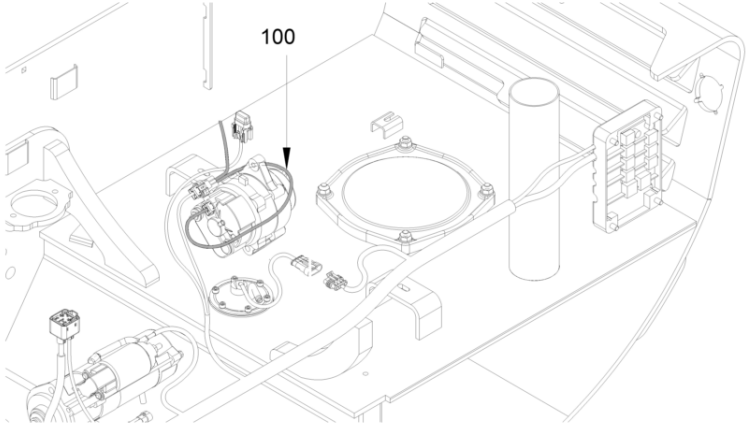
100

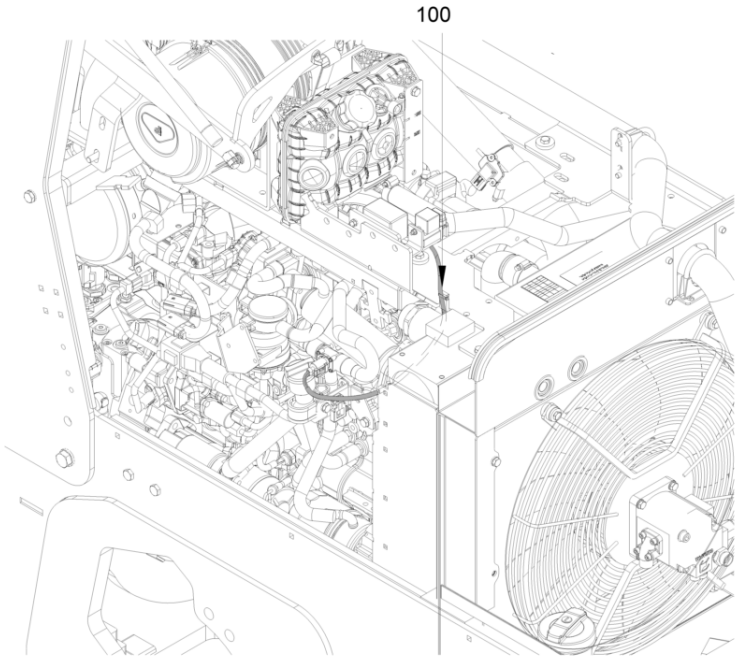
100

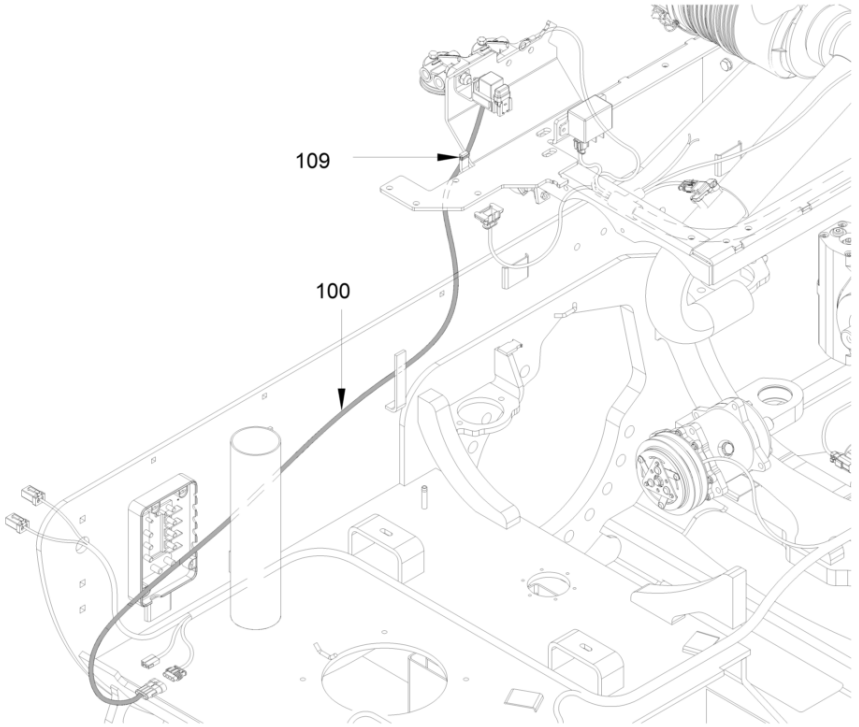
109
100

Electrical system
Système électrique
Sistema electrico

Ref.	Part No.	Description	Description	Descripcion	Information	Qty.	Unit
100	5100048714	Cable harness	Faisceau de câbles	Mazo de cables		1	pc
109	5100013429	Wire fastener	Attache de câble	Sujetacables		4	pc

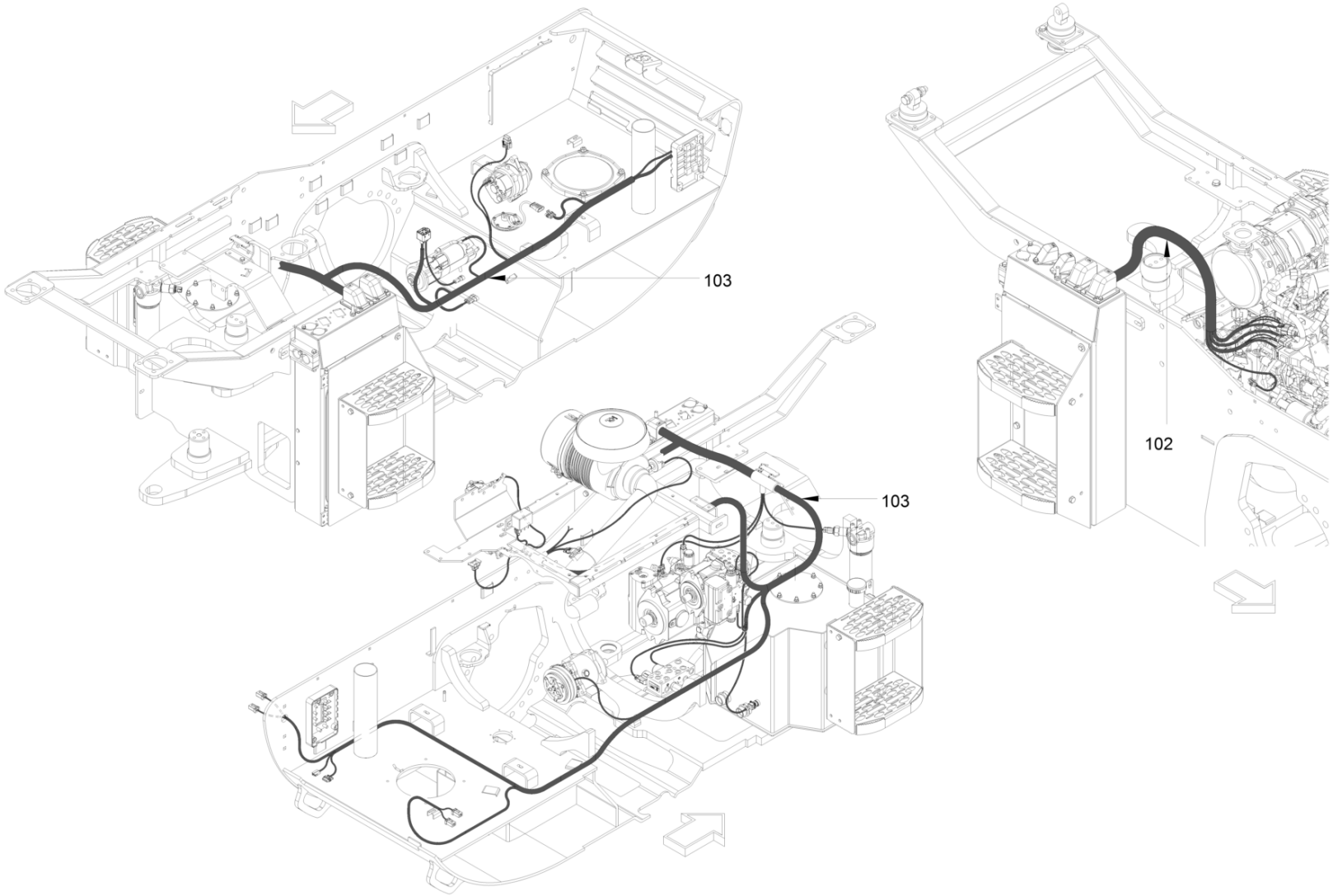
103
103
102

Electrical system
Système électrique
Sistema electrico

Ref.	Part No.	Description	Description	Descripcion	Information	Qty.	Unit
102	5100023377	Cable harness	Faisceau de câbles	Mazo de cables		1	pc
103	5100023349	Cable harness	Faisceau de câbles	Mazo de cables		1	pc

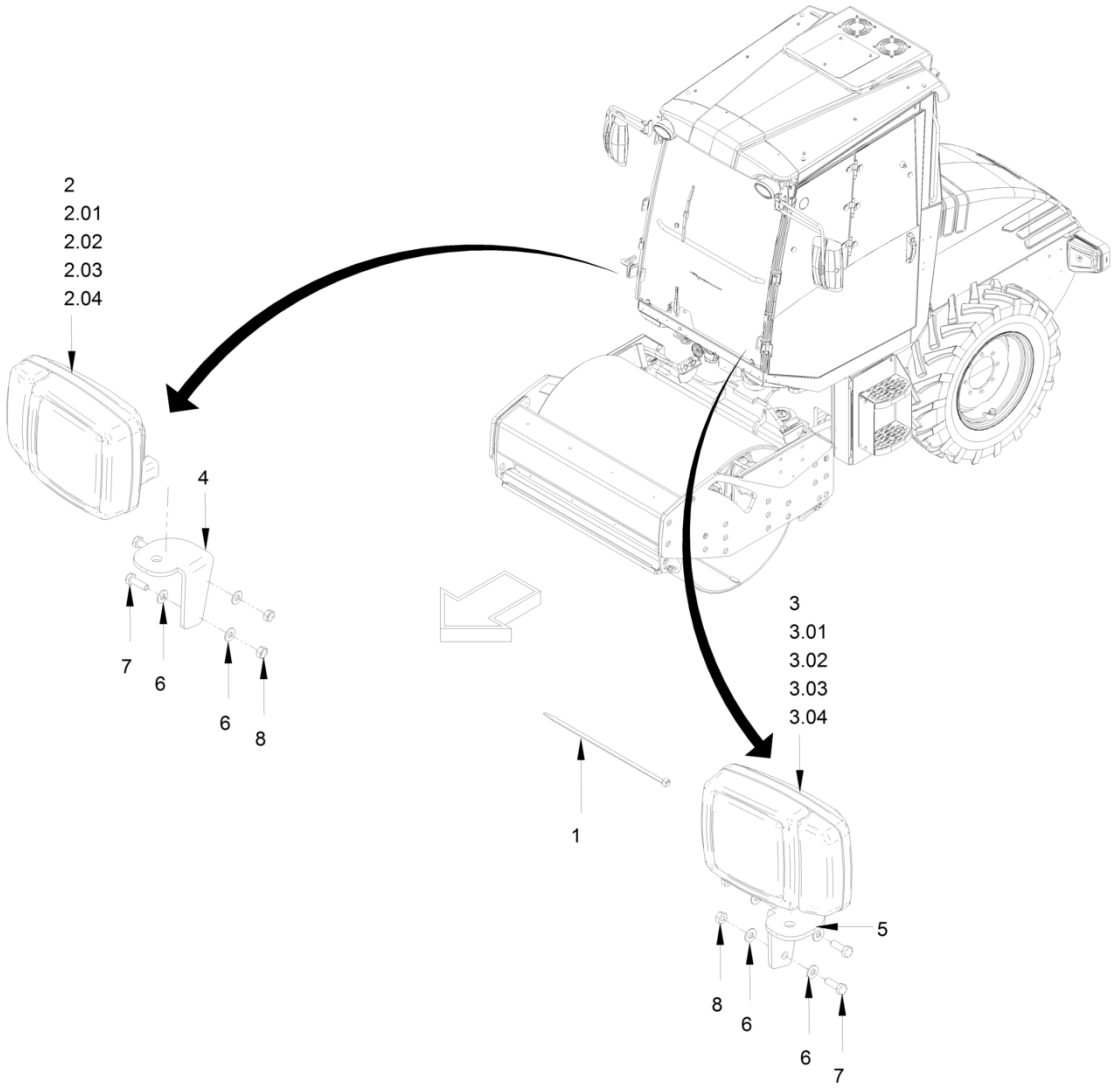
2
2.01
2.02
2.03
2.04
4
7
6
6
8
3
3.01
3.02
3.03
3.04
1
5
8
6
6
7

Electrical system lighting
Système électrique éclairage
Sistema electrico iluminación

Ref.	Part No.	Description	Description	Descripcion	Information	Qty.	Unit
1	5100013573	Wire fastener	Attache de câble	Sujetacables		6	pc
2	5100012074	Lamp	Lampe	Lámpara	2.01	1	pc
2	5100012468	Lamp	Lampe	Lámpara	2.03	1	pc
2	5100013554	Lamp	Lampe	Lámpara	2.02	1	pc
2	5100023042	Lamp	Lampe	Lámpara	2.04	1	pc
2	5100023214	Headlamp external	Phare extérieur	Faro exterior		1	pc
3	5100012074	Lamp	Lampe	Lámpara	3.01	1	pc
3	5100012468	Lamp	Lampe	Lámpara	3.03	1	pc
3	5100013554	Lamp	Lampe	Lámpara	3.02	1	pc
3	5100023042	Lamp	Lampe	Lámpara	3.04	1	pc
3	5100023213	Headlamp external	Phare extérieur	Faro exterior		1	pc
4	5100023942	Holder	Support	Soporte		1	pc
5	5100023943	Holder	Support	Soporte		1	pc
6	5100012938	Washer	Rondelle	Arandela		8	pc
7	5100012613	Hexagon screw	Vis hexagonale	Tornillo hexagonal		4	pc
8	5100011476	Safety nut	Contre-écrou	Tuerca de seguridad		4	pc

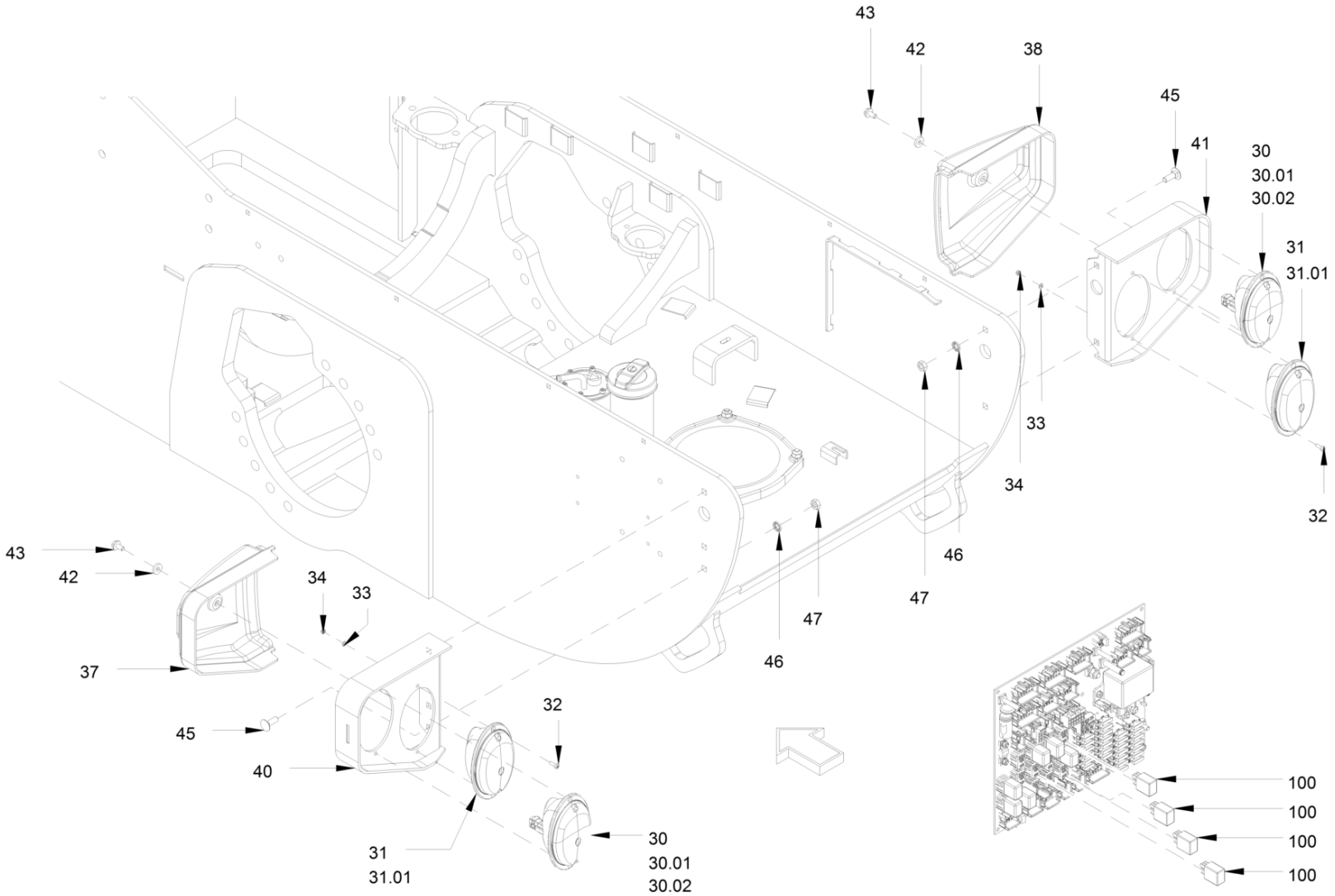
43
42
38
45
41
30
30.01
30.02
31
31.01
33
34
32
46
47
43
42
34
33
37
45
40
32
31
31.01
30
30.01
30.02
100
100
100
100

Electrical system lighting
Système électrique éclairage
Sistema electrico iluminación

Ref.	Part No.	Description	Description	Descripcion	Information	Qty.	Unit
30	5100011802	Tail light	Feu arrière	Luz trasera		2	pc
30	5100013448	Lamp	Lampe	Lámpara	30.01	1	pc
31	5100011801	Reversing light	Feu de marche-arrière	Faro de marcha atrás		2	pc
31	5100013448	Lamp	Lampe	Lámpara	31.01	1	pc
32	5100022867	Fillister head screw	Vis à tête bombée	Tornillo alomado pulido		8	pc
33	5100012936	Washer	Rondelle	Arandela		8	pc
34	5100011599	Hexagon nut	Ecrou hexagonal	Tuerca hexagonal		8	pc
37	5100040590	Covering part	Pièce de revêtement	Pieza de recubrimiento		1	pc
38	5100040591	Covering part	Pièce de revêtement	Pieza de recubrimiento		1	pc
40	5100040592	Lamp support	Support de lampe	Soporte de la bombilla		1	pc
41	5100040593	Lamp support	Support de lampe	Soporte de la bombilla		1	pc
42	5100013421	Washer	Rondelle	Arandela		2	pc
43	5100012498	Safety screw	Vis de fixation	Tornillo de seguridad		2	pc
45	5100012085	Mushroom head screw	Vis à tête bombée	Tornillo cil. cabeza rebajada		4	pc
46	5100012967	Locking washer	Rondelle d'arrêt	Disco de seguridad		4	pc
47	5100012547	Hexagon nut	Ecrou hexagonal	Tuerca hexagonal		4	pc
100	5100011583	Relay	Relais	Rele		4	pc

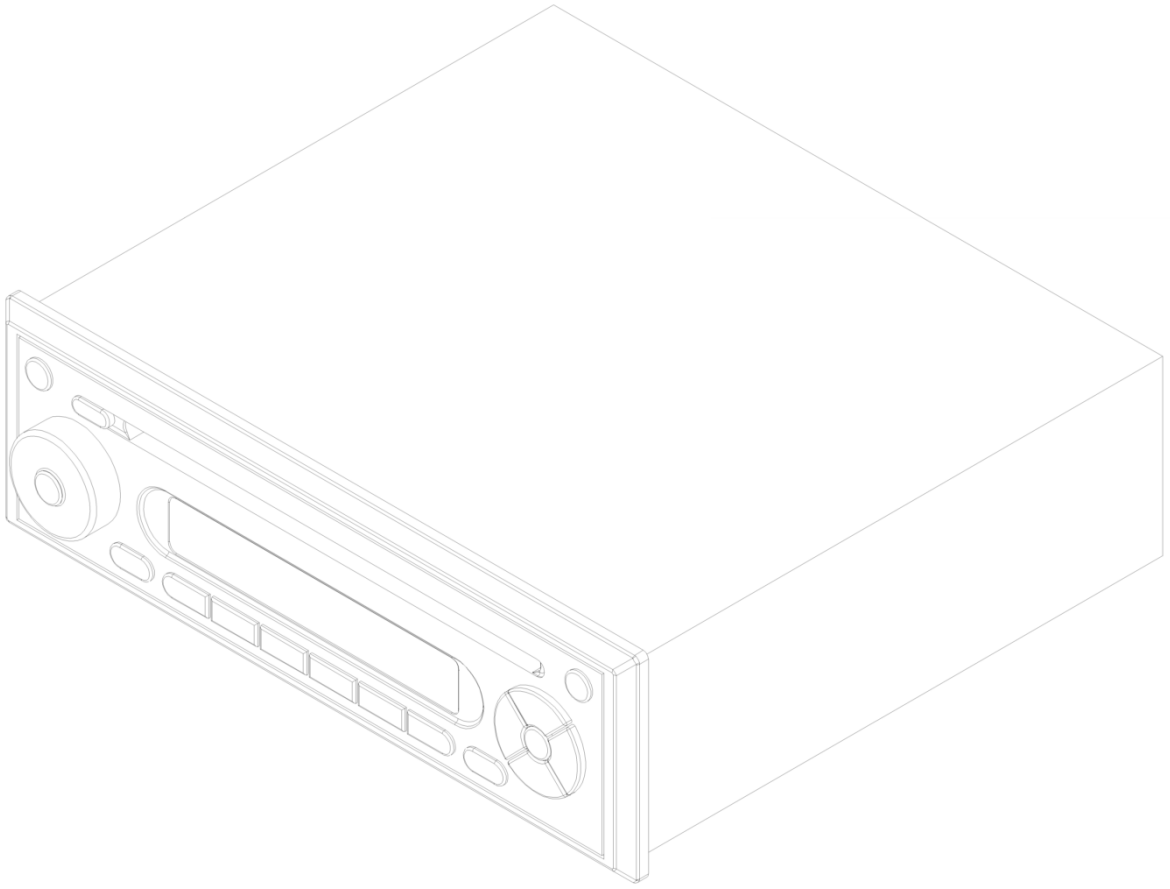

10

Radio
Radio
Radio

Ref.	Part No.	Description	Description	Descripcion	Information	Qty.	Unit
10	5100011804	Radio	Radio	Radio		1	pc

Rotary beacon
Gyrophare
Luz omnidireccional

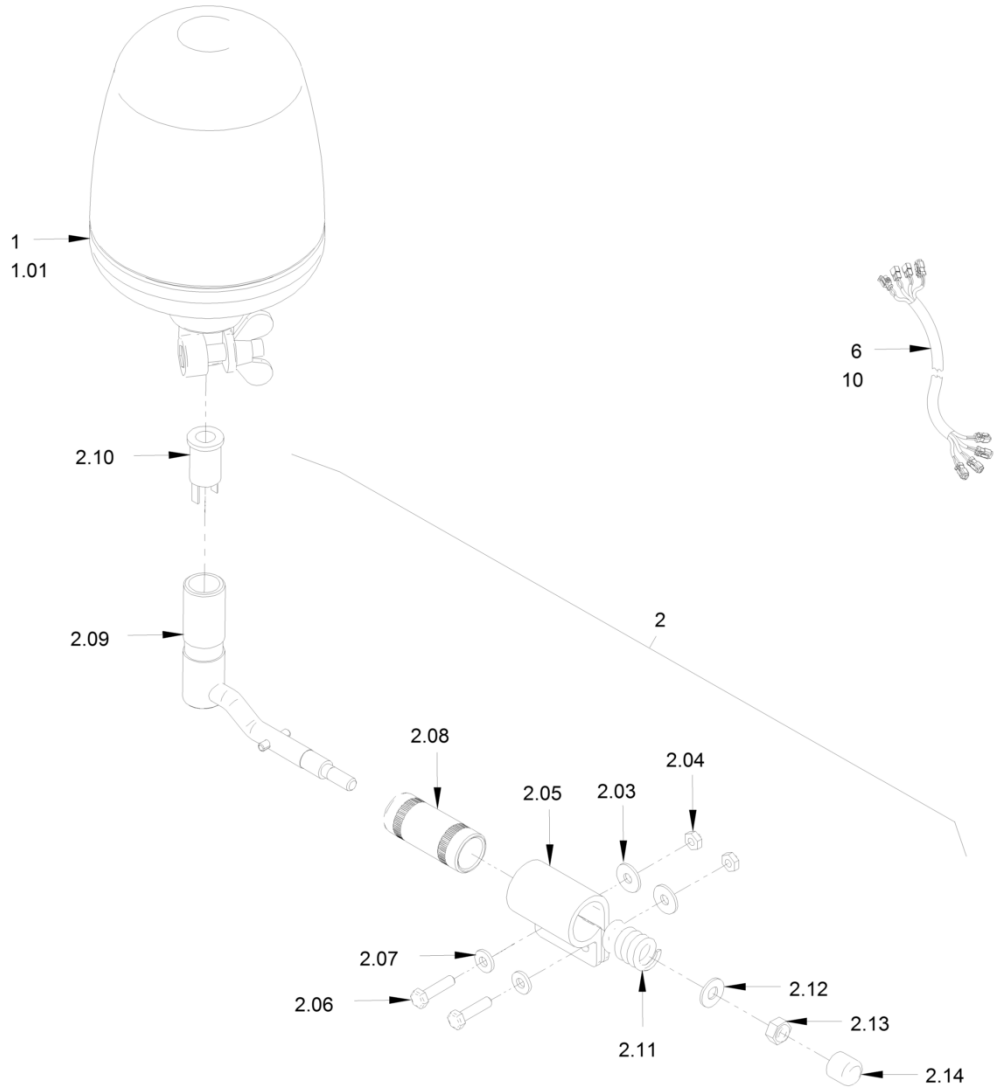

Rotary beacon
Gyrophare
Luz omnidireccional

Ref.	Part No.	Description	Description	Descripcion	Information	Qty.	Unit
1	5100011941	Rotary beacon	Gyrophare	Luz omnidireccional		1	pc
1	5100013538	Lamp	Lampe	Lámpara	1.01	1	pc
2	5100011476	Safety nut	Contre-écrou	Tuerca de seguridad	2.13	1	pc
2	5100012937	Washer	Rondelle	Arandela	2.07	2	pc
2	5100012938	Washer	Rondelle	Arandela	2.12	1	pc
2	5100013397	Hexagon screw	Vis hexagonale	Tornillo hexagonal	2.06	2	pc
2	5100013523	Washer	Rondelle	Arandela	2.03	2	pc
2	5100013572	Protecting cap	Capuchon de protection	Caperuza de protección	2.14	1	pc
2	5100017998	Hexagonal nut	Ecrou hexagonal	Tuerca hexagonal	2.04	2	pc
2	5100023945	Holder system	Fixation	Fijación	2.05	1	pc
2	5100023946	Sleeve	Douille	Casquillo	2.08	1	pc
2	5100023947	Holder	Support	Soporte	2.09	1	pc
2	5100023948	Power socket	Prise de courant	Caja de enchufe	2.10	1	pc
2	5100023949	Compression spring	Ressort de pression	Muelle de presión	2.11	1	pc
2	5100023984	Holder	Support	Soporte		1	pc
6	5100024897	Cable harness	Faisceau de câbles	Mazo de cables		1	pc
10	5100048636	Cable harness	Faisceau de câbles	Mazo de cables		1	pc

Rotary beacon
Gyrophare
Luz omnidireccional

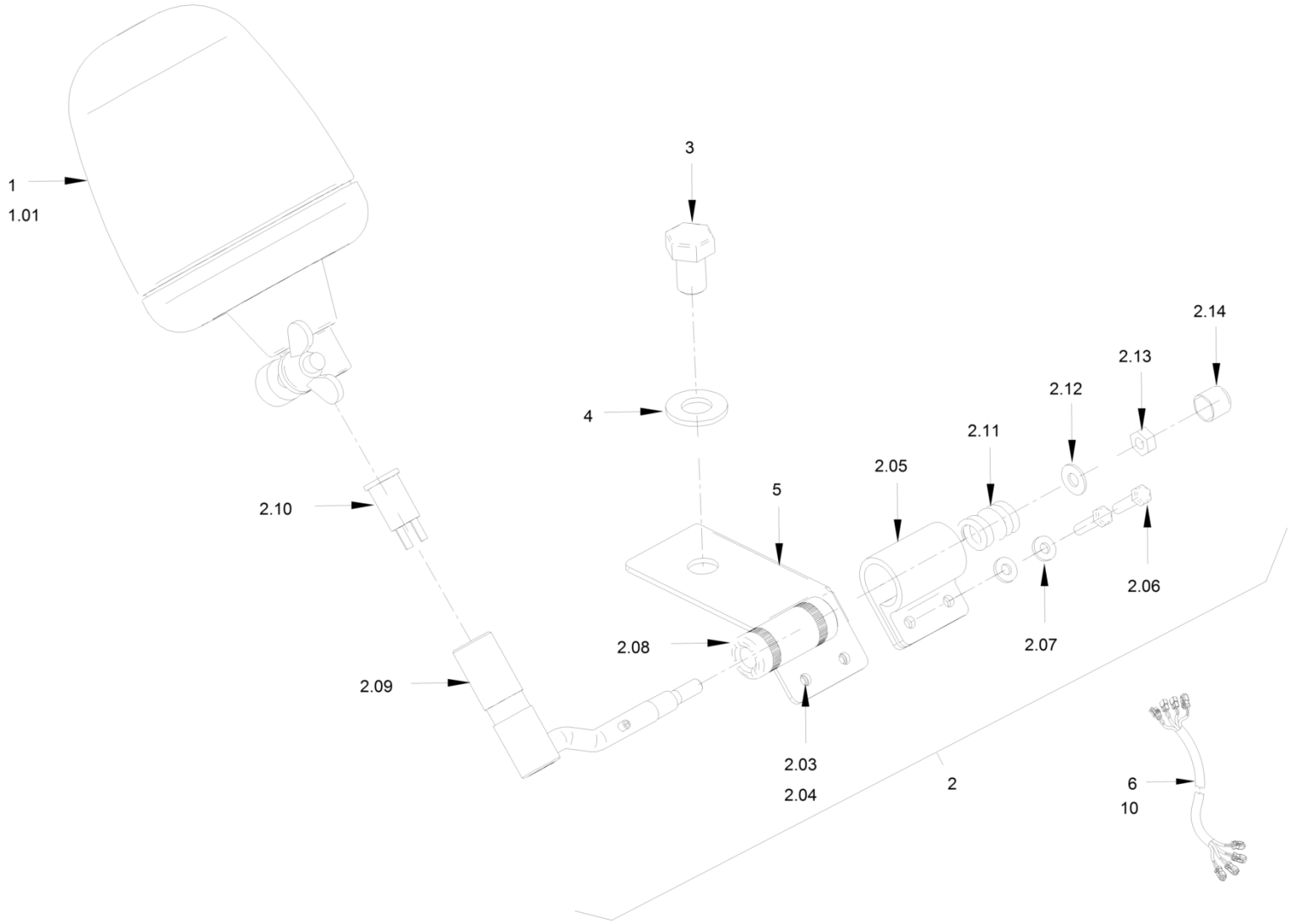

Rotary beacon
Gyrophare
Luz omnidireccional

Ref.	Part No.	Description	Description	Descripcion	Information	Qty.	Unit
1	5100011941	Rotary beacon	Gyrophare	Luz omnidireccional		1	pc
1	5100013538	Lamp	Lampe	Lámpara	1.01	1	pc
2	5100011476	Safety nut	Contre-écrou	Tuerca de seguridad	2.13	1	pc
2	5100012937	Washer	Rondelle	Arandela	2.07	2	pc
2	5100012938	Washer	Rondelle	Arandela	2.12	1	pc
2	5100013397	Hexagon screw	Vis hexagonale	Tornillo hexagonal	2.06	2	pc
2	5100013523	Washer	Rondelle	Arandela	2.03	2	pc
2	5100013572	Protecting cap	Capuchon de protection	Caperuza de protección	2.14	1	pc
2	5100017998	Hexagonal nut	Ecrou hexagonal	Tuerca hexagonal	2.04	2	pc
2	5100023945	Holder system	Fixation	Fijación	2.05	1	pc
2	5100023946	Sleeve	Douille	Casquillo	2.08	1	pc
2	5100023947	Holder	Support	Soporte	2.09	1	pc
2	5100023948	Power socket	Prise de courant	Caja de enchufe	2.10	1	pc
2	5100023949	Compression spring	Ressort de pression	Muelle de presión	2.11	1	pc
2	5100023984	Holder	Support	Soporte		1	pc
3	5100039071	Hexagon screw	Vis hexagonale	Tornillo hexagonal		1	pc
4	5100012941	Washer	Rondelle	Arandela		1	pc
5	5100023950	Console	Console	Consola		1	pc
6	5100024897	Cable harness	Faisceau de câbles	Mazo de cables		1	pc
10	5100048636	Cable harness	Faisceau de câbles	Mazo de cables		1	pc

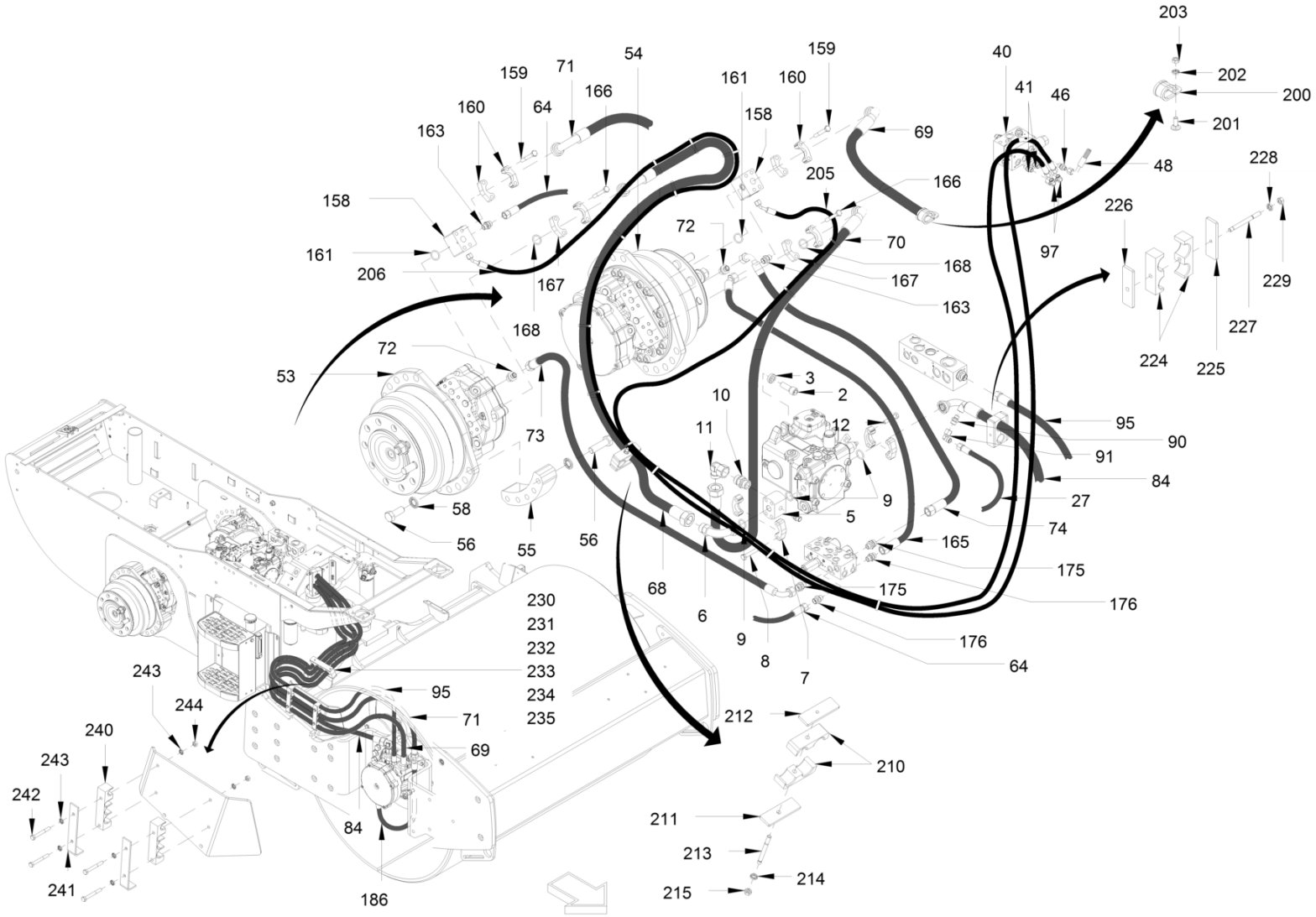
203
202
200
201
40
41
46
48
228
226
229
227
224
225
97
159
160
161
158
69
205
166
70
168
167
163
54
71
64
163
158
161
206
167
168
72
53
73
3
2
10
11
12
95
90
91
84
27
74
9
5
165
175
176
58
56
55
56
68
6
9
8
7
230
231
232
233
234
235
95
71
69
243
244
240
242
241
84
186
212
210
211
213
214
215

Advance drive
Avancement
Accionamiento de avance

Ref.	Part No.	Description	Description	Descripcion	Information	Qty.	Unit
2	5100023048	Cheese-head screw	Vis à tête cylindrique	Tornillo cilíndrico		2	pc
3	5100023096	Washer	Rondelle	Arandela		2	pc
5	5100022957	Joint plate	Plaque de raccord	Placa de conexión		1	pc
6	5100023037	Pipe elbow	Coude de tube	Codo del tubo		1	pc
7	5100013430	Sae-flange half	Moitié de bride sae	Mitad de la brida sae		4	pc
8	5100022991	Hexagon screw	Vis hexagonale	Tornillo hexagonal		8	pc
9	5100013431	O-ring seal	Joint torique	Anillo toroïdal		3	pc
10	5100023103	Straight screwed socket	Raccord droit	Racor para enroscar recto		1	pc
11	5100023601	Intermediate piece	Pièce intermédiaire	Pieza intermedia		1	pc
12	5100011587	Safety screw	Vis de fixation	Tornillo de seguridad		4	pc
27	5100023385	Hose	Tuyau flexibles	Manguera		1	pc
40	5100048694	Flush valve	Soupape de vidange	Válvula de enjuague		1	pc
41	5100048634	Straight screwed socket	Raccord droit	Racor para enroscar recto		2	pc
46	5100022868	Straight screwed socket	Raccord droit	Racor para enroscar recto		2	pc
48	5100023449	Hose	Tuyau flexibles	Manguera		1	pc
48	5100048700	Hose	Tuyau flexibles	Manguera		1	pc
53	5100025918	Gear hub motor	Moteur hydraulique	Motor del cubo de la rueda		1	pc
53	5100025920	Gear hub motor	Moteur hydraulique	Motor del cubo de la rueda		1	pc
54	5100025919	Gear hub motor	Moteur hydraulique	Motor del cubo de la rueda		1	pc
54	5100025921	Gear hub motor	Moteur hydraulique	Motor del cubo de la rueda		1	pc
55	5100023318	Distance piece	Pièce intercalaire	Pieza distanciadora		4	pc
55	5100023342	Distance piece	Pièce intercalaire	Pieza distanciadora		4	pc
56	5100022910	Hexagon screw	Vis hexagonale	Tornillo hexagonal		36	pc
56	5100022910	Hexagon screw	Vis hexagonale	Tornillo hexagonal		40	pc
58	5100012955	Locking washer	Rondelle d'arrêt	Disco de seguridad		40	pc
58	5100012955	Locking washer	Rondelle d'arrêt	Disco de seguridad		36	pc
64	5100023591	Hose	Tuyau flexibles	Manguera		1	pc
64	5100023627	Hose	Tuyau flexibles	Manguera		1	pc
68	5100023407	Hose	Tuyau flexibles	Manguera		1	pc
68	5100023516	Hose	Tuyau flexibles	Manguera		1	pc
69	5100023421	Hose	Tuyau flexibles	Manguera		1	pc
69	5100023477	Hose	Tuyau flexibles	Manguera		1	pc
70	5100023406	Hose	Tuyau flexibles	Manguera		1	pc
70	5100023612	Hose	Tuyau flexibles	Manguera		1	pc
71	5100023478	Hose	Tuyau flexibles	Manguera		1	pc
71	5100023422	Hose	Tuyau flexibles	Manguera		1	pc

Advance drive
Avancement
Accionamiento de avance

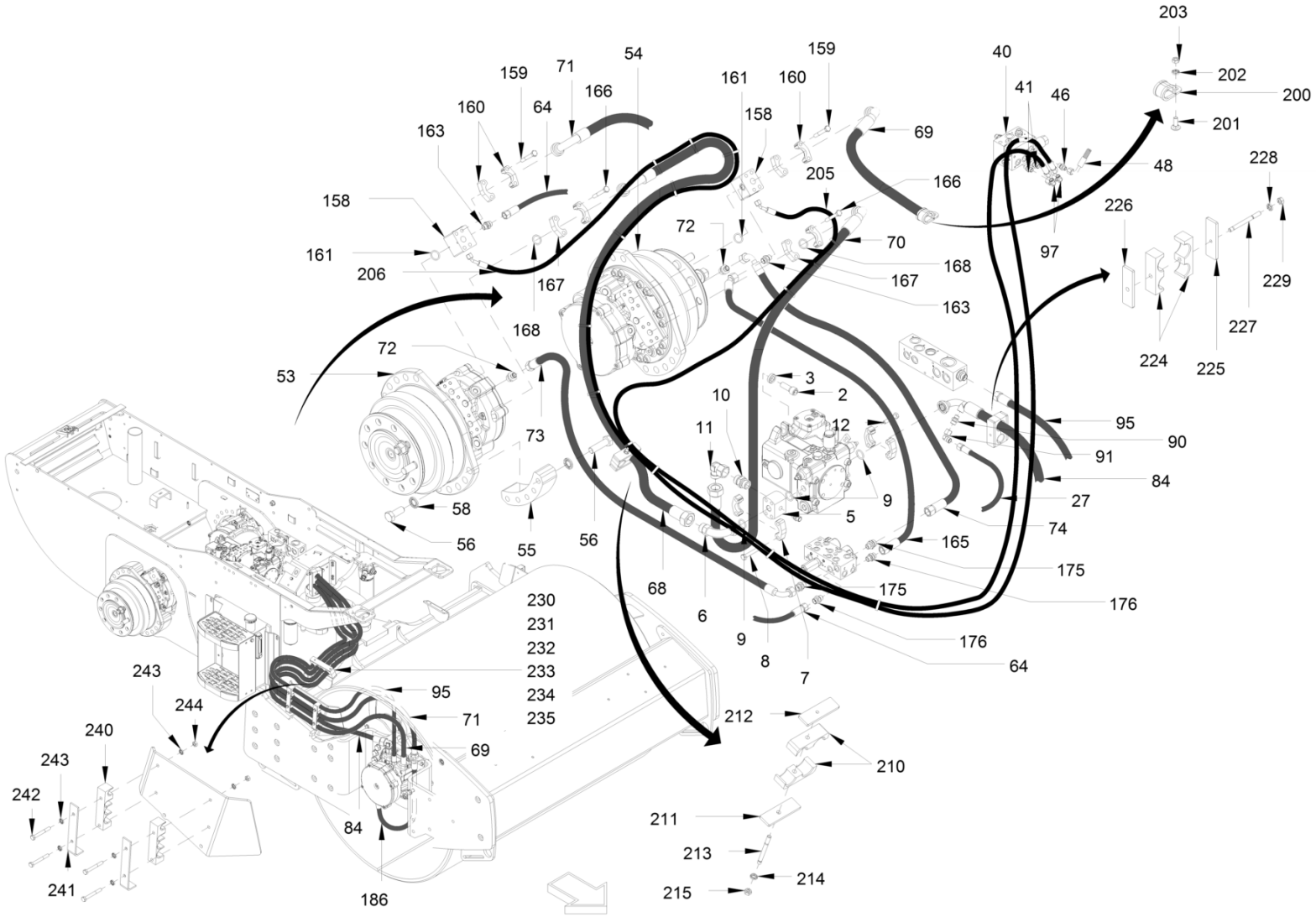

Advance drive
Avancement
Accionamiento de avance

Ref.	Part No.	Description	Description	Descripcion	Information	Qty.	Unit
72	5100012190	Straight screwed socket	Raccord droit	Racor para enroscar recto		2	pc
72	5100013473	Straight screwed socket	Raccord droit	Racor para enroscar recto		2	pc
73	5100023410	Hose	Tuyau flexibles	Manguera		1	pc
73	5100023628	Hose	Tuyau flexibles	Manguera		1	pc
74	5100023410	Hose	Tuyau flexibles	Manguera		1	pc
74	5100023589	Hose	Tuyau flexibles	Manguera		1	pc
84	5100023476	Hose	Tuyau flexibles	Manguera		1	pc
84	5100023510	Hose	Tuyau flexibles	Manguera		1	pc
90	5100013474	Straight screwed socket	Raccord droit	Racor para enroscar recto		1	pc
91	5100013482	Elbow adjustable	Raccord coudé ajustable	Racor angular ajustable		1	pc
95	5100023475	Hose	Tuyau flexibles	Manguera		1	pc
95	5100023151	Hose	Tuyau flexibles	Manguera		1	pc
97	5100029538	Elbow adjustable	Raccord coudé ajustable	Racor angular ajustable		3	pc
158	5100048695	Valve block	Bloc de soupape	Bloque de válvula		2	pc
159	5100023598	Hexagon screw	Vis hexagonale	Tornillo hexagonal		8	pc
160	5100013430	Sae-flange half	Moitié de bride sae	Mitad de la brida sae		4	pc
161	5100013431	O-ring seal	Joint torique	Anillo toroïdal		2	pc
163	5100013475	Straight screwed socket	Raccord droit	Racor para enroscar recto		2	pc
165	5100023590	Hose	Tuyau flexibles	Manguera		1	pc
166	5100013416	Hexagon screw	Vis hexagonale	Tornillo hexagonal		8	pc
167	5100013430	Sae-flange half	Moitié de bride sae	Mitad de la brida sae		4	pc
168	5100013431	O-ring seal	Joint torique	Anillo toroïdal		2	pc
175	5100013603	Straight screwed socket	Raccord droit	Racor para enroscar recto		2	pc
176	5100013475	Straight screwed socket	Raccord droit	Racor para enroscar recto		2	pc
186	5100023423	Hose	Tuyau flexibles	Manguera		1	pc
186	5100023517	Hose	Tuyau flexibles	Manguera		1	pc
200	5100011470	Pipe clip	Collier de serrage	Abrazadera		1	pc
201	5100012780	Mushroom head screw	Vis à tête bombée	Tornillo cil. cabeza rebajada		1	pc
202	5100012966	Locking washer	Rondelle d'arrêt	Disco de seguridad		1	pc
203	5100012546	Hexagon nut	Ecrou hexagonal	Tuerca hexagonal		1	pc
205	5100048705	Hose	Tuyau flexibles	Manguera		1	pc
205	5100048706	Hose	Tuyau flexibles	Manguera		1	pc
206	5100048704	Hose	Tuyau flexibles	Manguera		1	pc
206	5100048703	Hose	Tuyau flexibles	Manguera		1	pc
210	5100023535	Half-clip	Demi-collier	Media abrazadera		2	pc
211	5100023352	Top cover	Plaque de recouvrement	Placa de recubrimiento		1	pc

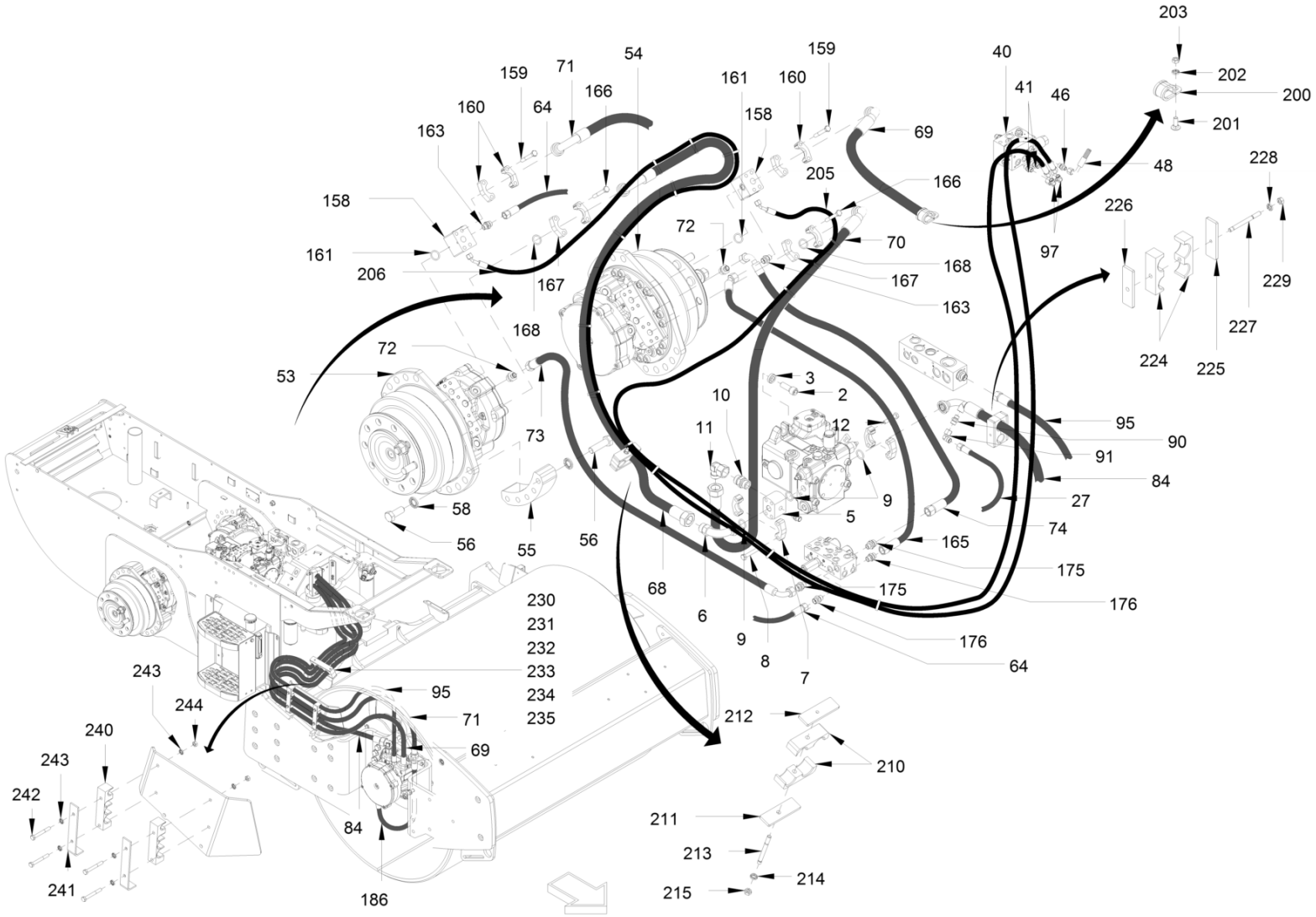
203
202
200
201
40
41
46
48
228
226
229
227
224
225
97
159
160
161
158
69
205
166
70
168
167
163
54
71
64
163
158
161
206
167
168
72
53
73
3
2
10
11
12
95
90
91
84
27
74
9
5
165
175
176
58
56
55
56
68
6
9
8
7
230
231
232
233
234
235
243
244
240
242
241
95
71
69
84
186
212
210
211
213
214
215

Advance drive
Avancement
Accionamiento de avance

Ref.	Part No.	Description	Description	Descripcion	Information	Qty.	Unit
212	5100023374	Top cover	Plaque de recouvrement	Placa de recubrimiento		1	pc
213	5100023210	Stud screw	Goujon fileté	Espárrago		1	pc
214	5100012966	Locking washer	Rondelle d'arrêt	Disco de seguridad		1	pc
215	5100012546	Hexagon nut	Ecrou hexagonal	Tuerca hexagonal		1	pc
224	5100023732	Hose clamp	Collier de serrage	Abrazadera		2	pc
225	5100023352	Top cover	Plaque de recouvrement	Placa de recubrimiento		1	pc
226	5100023374	Top cover	Plaque de recouvrement	Placa de recubrimiento		1	pc
227	5100039073	Stud screw	Goujon fileté	Espárrago		1	pc
228	5100012966	Locking washer	Rondelle d'arrêt	Disco de seguridad		1	pc
229	5100012546	Hexagon nut	Ecrou hexagonal	Tuerca hexagonal		1	pc
230	5100023357	Half-clip	Demi-collier	Media abrazadera		4	pc
231	5100023351	Top cover	Plaque de recouvrement	Placa de recubrimiento		2	pc
232	5100048693	Stud screw	Goujon fileté	Espárrago		2	pc
233	5100023211	Stud screw	Goujon fileté	Espárrago		2	pc
234	5100012966	Locking washer	Rondelle d'arrêt	Disco de seguridad		6	pc
235	5100012546	Hexagon nut	Ecrou hexagonal	Tuerca hexagonal		4	pc
240	5100023356	Half-clip	Demi-collier	Media abrazadera		2	pc
241	5100023353	Top cover	Plaque de recouvrement	Placa de recubrimiento		2	pc
242	5100040595	Hexagon screw	Vis hexagonale	Tornillo hexagonal		4	pc
243	5100012966	Locking washer	Rondelle d'arrêt	Disco de seguridad		8	pc
244	5100012546	Hexagon nut	Ecrou hexagonal	Tuerca hexagonal		4	pc

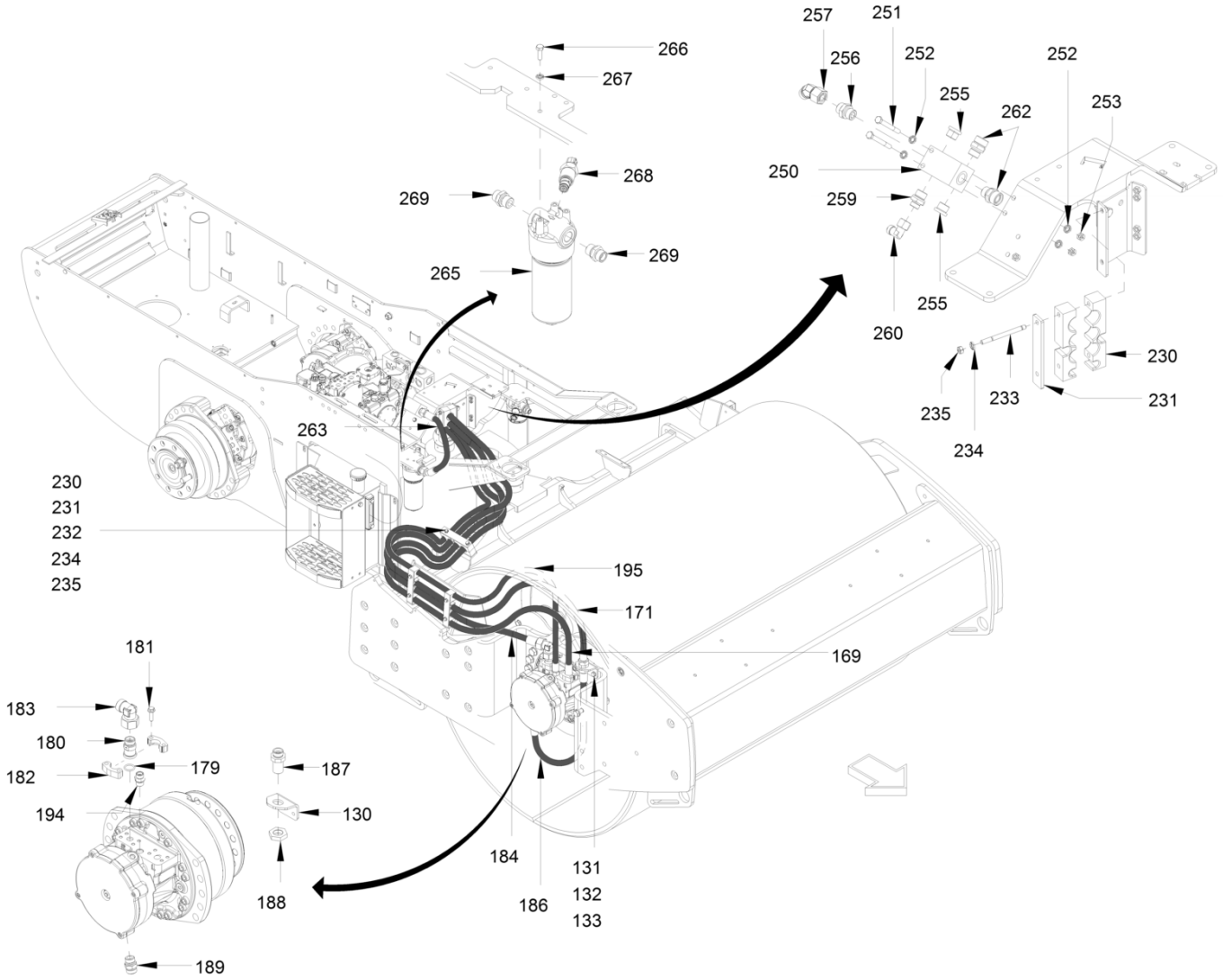
257
251
256
252
252
255
262
253
250
259
260
255
230
231
233
235
234
266
267
268
269
269
265
263
230
231
232
234
235
195
171
169
181
183
180
182
179
194
187
130
188
184
186
131
132
133
189

Advance drive
Avancement
Accionamiento de avance

Ref.	Part No.	Description	Description	Descripcion	Information	Qty.	Unit
130	5100023347	Metal plate	Tôle	Chapa		1	pc
131	5100012524	Hexagon screw	Vis hexagonale	Tornillo hexagonal		2	pc
132	5100012967	Locking washer	Rondelle d'arrêt	Disco de seguridad		4	pc
133	5100012547	Hexagon nut	Ecrou hexagonal	Tuerca hexagonal		2	pc
169	5100023421	Hose	Tuyau flexibles	Manguera		1	pc
169	5100023477	Hose	Tuyau flexibles	Manguera		1	pc
171	5100023422	Hose	Tuyau flexibles	Manguera		1	pc
171	5100023478	Hose	Tuyau flexibles	Manguera		1	pc
179	5100013431	O-ring seal	Joint torique	Anillo toroïdal		2	pc
180	5100022912	Socket	Tuyau de rallonge	Racor		1	pc
181	5100011587	Safety screw	Vis de fixation	Tornillo de seguridad		8	pc
182	5100013430	Sae-flange half	Moitié de bride sae	Mitad de la brida sae		4	pc
183	5100022896	Elbow adjustable	Raccord coudé ajustable	Racor angular ajustable		1	pc
184	5100023476	Hose	Tuyau flexibles	Manguera		1	pc
184	5100023510	Hose	Tuyau flexibles	Manguera		1	pc
186	5100023423	Hose	Tuyau flexibles	Manguera		1	pc
186	5100023517	Hose	Tuyau flexibles	Manguera		1	pc
187	5100022893	Bulkhead socket straight	Traversée cloison étan. droit	Racor recto de mampara		1	pc
188	5100022894	Hexagonal nut	Ecrou hexagonal	Tuerca hexagonal		1	pc
189	5100022911	Straight screwed socket	Raccord droit	Racor para enroscar recto		1	pc
194	5100012190	Straight screwed socket	Raccord droit	Racor para enroscar recto		1	pc
195	5100023475	Hose	Tuyau flexibles	Manguera		1	pc
195	5100023151	Hose	Tuyau flexibles	Manguera		1	pc
230	5100023357	Half-clip	Demi-collier	Media abrazadera		4	pc
231	5100023351	Top cover	Plaque de recouvrement	Placa de recubrimiento		2	pc
232	5100040596	Hexagon screw	Vis hexagonale	Tornillo hexagonal		2	pc
233	5100023211	Stud screw	Goujon fileté	Espárrago		2	pc
234	5100012966	Locking washer	Rondelle d'arrêt	Disco de seguridad		6	pc
235	5100012546	Hexagon nut	Ecrou hexagonal	Tuerca hexagonal		4	pc
250	5100023370	Connecting block	Bloc de connexion	Bloque de conexión		1	pc
251	5100022985	Hexagon screw	Vis hexagonale	Tornillo hexagonal		2	pc
252	5100012966	Locking washer	Rondelle d'arrêt	Disco de seguridad		4	pc
253	5100012546	Hexagon nut	Ecrou hexagonal	Tuerca hexagonal		2	pc
255	5100011665	Screw plug	Vis de fermeture	Tornillo de cierre		2	pc
256	5100013476	Straight screwed socket	Raccord droit	Racor para enroscar recto		1	pc
257	5100012391	Elbow adjustable	Raccord coudé ajustable	Racor angular ajustable		1	pc

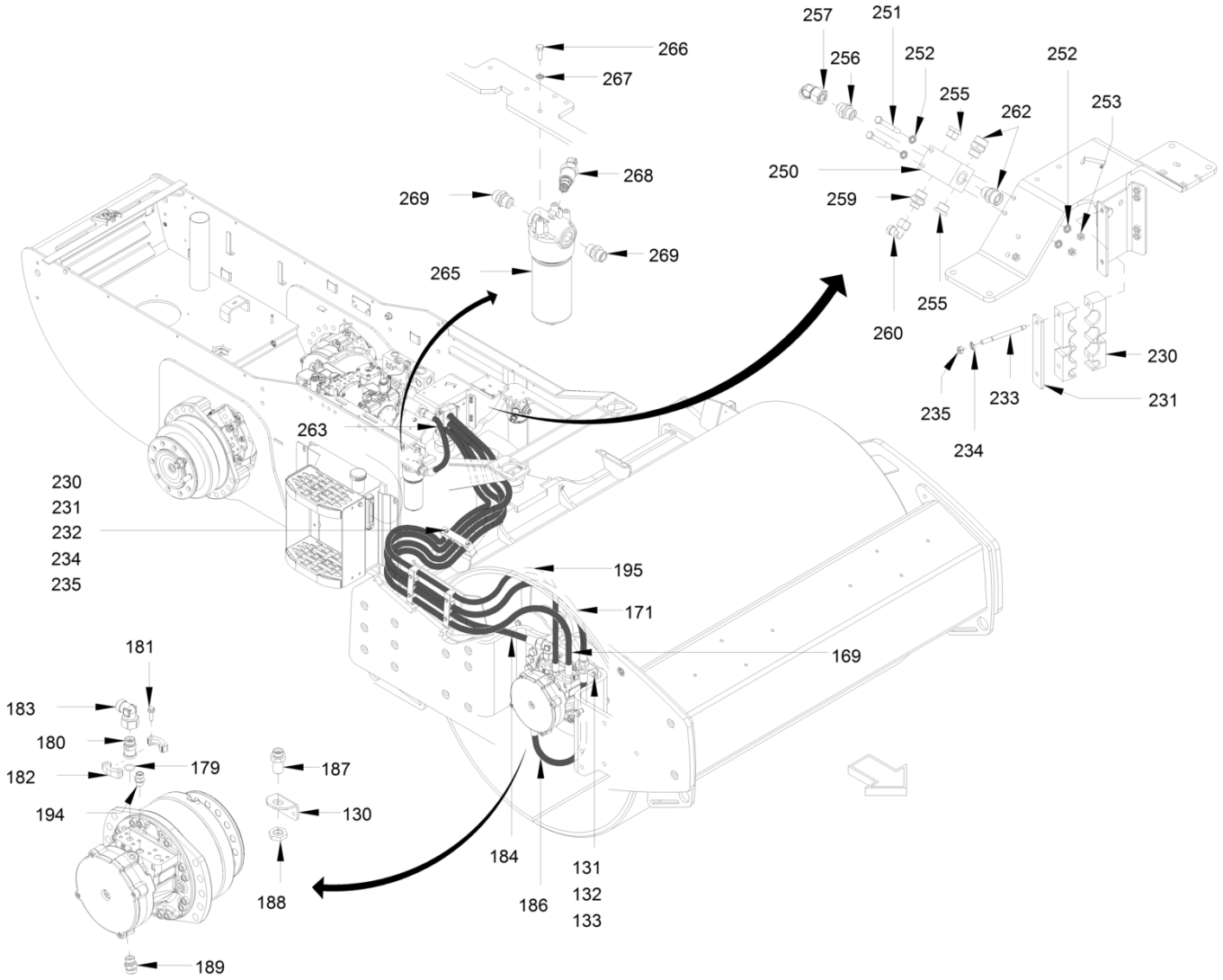
257
251
256
252
252
255
262
253
250
259
260
255
230
231
233
235
234
266
267
268
269
269
265
263
230
231
232
234
235
195
171
169
181
183
180
182
179
194
187
130
188
184
186
131
132
133
189

Advance drive
Avancement
Accionamiento de avance

Ref.	Part No.	Description	Description	Descripcion	Information	Qty.	Unit
259	5100013433	Straight screwed socket	Raccord droit	Racor para enroscar recto		1	pc
260	5100013619	Elbow adjustable	Raccord coudé ajustable	Racor angular ajustable		1	pc
262	5100013477	Straight screwed socket	Raccord droit	Racor para enroscar recto		2	pc
263	5100023162	Hose	Tuyau flexibles	Manguera		1	pc
265	5100023055	Filter	Filtre	Filtro		1	pc
266	5100012613	Hexagon screw	Vis hexagonale	Tornillo hexagonal		3	pc
267	5100012966	Locking washer	Rondelle d'arrêt	Disco de seguridad		3	pc
268	5100023229	Electrical filter indicator	Indicateur de colmatage élect.	Indicador suciedad eléctrico		1	pc
269	5100013471	Straight screwed socket	Raccord droit	Racor para enroscar recto		2	pc

Advance drive
Avancement
Accionamiento de avance

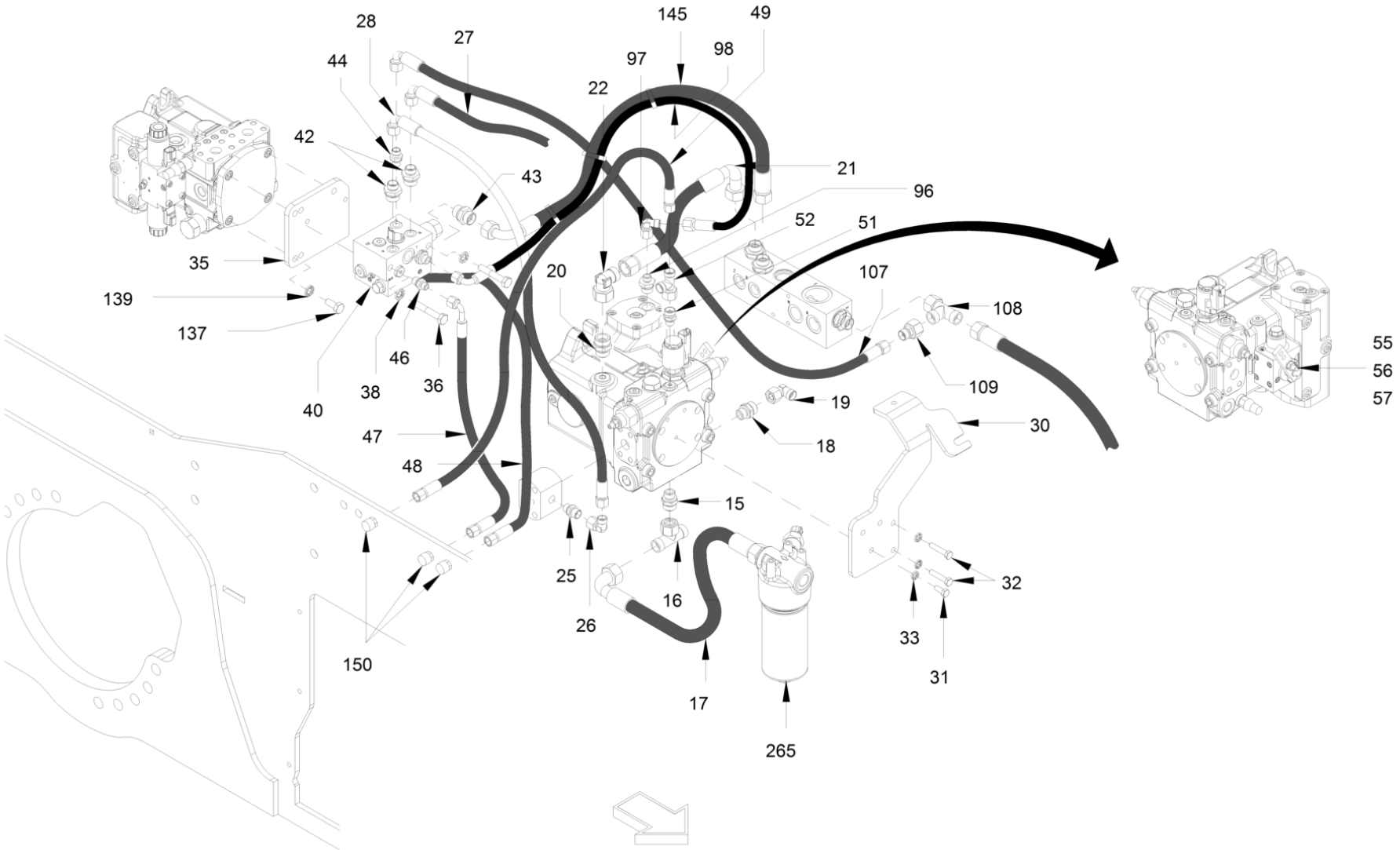

Advance drive
Avancement
Accionamiento de avance

Ref.	Part No.	Description	Description	Descripcion	Information	Qty.	Unit
15	5100013473	Straight screwed socket	Raccord droit	Racor para enroscar recto		1	pc
16	5100013480	T-piece adjustable	Pièce en t ajustable	Pieza en t ajustable		1	pc
17	5100023479	Hose	Tuyau flexibles	Manguera		1	pc
18	5100022945	Straight screwed socket	Raccord droit	Racor para enroscar recto		1	pc
19	5100013619	Elbow adjustable	Raccord coudé ajustable	Racor angular ajustable		1	pc
20	5100013471	Straight screwed socket	Raccord droit	Racor para enroscar recto		1	pc
21	5100025948	Hose	Tuyau flexibles	Manguera		1	pc
22	5100022890	Elbow adjustable	Raccord coudé ajustable	Racor angular ajustable		1	pc
25	5100013492	Straight screwed socket	Raccord droit	Racor para enroscar recto		1	pc
26	5100013482	Elbow adjustable	Raccord coudé ajustable	Racor angular ajustable		1	pc
27	5100023385	Hose	Tuyau flexibles	Manguera		1	pc
28	5100023386	Hose	Tuyau flexibles	Manguera		1	pc
30	5100023538	Holder	Support	Soporte		1	pc
31	5100012517	Hexagon screw	Vis hexagonale	Tornillo hexagonal		3	pc
32	5100034768	Hexagon screw	Vis hexagonale	Tornillo hexagonal		2	pc
33	5100012966	Locking washer	Rondelle d'arrêt	Disco de seguridad		5	pc
35	5100048697	Metal plate	Tôle	Chapa		1	pc
36	5100048632	Cheese-head screw	Vis à tête cylindrique	Tornillo cilíndrico		2	pc
38	5100012967	Locking washer	Rondelle d'arrêt	Disco de seguridad		2	pc
40	5100048694	Flush valve	Soupape de vidange	Válvula de enjuague		1	pc
42	5100013474	Straight screwed socket	Raccord droit	Racor para enroscar recto		2	pc
43	5100013476	Straight screwed socket	Raccord droit	Racor para enroscar recto		1	pc
44	5100013454	Straight screwed socket	Raccord droit	Racor para enroscar recto		1	pc
46	5100022868	Straight screwed socket	Raccord droit	Racor para enroscar recto		2	pc
47	5100023449	Hose	Tuyau flexibles	Manguera		1	pc
47	5100048699	Hose	Tuyau flexibles	Manguera		1	pc
48	5100023449	Hose	Tuyau flexibles	Manguera		1	pc
48	5100048700	Hose	Tuyau flexibles	Manguera		1	pc
49	5100023451	Hose	Tuyau flexibles	Manguera		1	pc
51	5100022950	Straight screwed socket	Raccord droit	Racor para enroscar recto		1	pc
52	5100013613	Elbow adjustable	Raccord coudé ajustable	Racor angular ajustable		1	pc
55	5100034968	Hexagon screw	Vis hexagonale	Tornillo hexagonal		1	pc
56	5100012966	Locking washer	Rondelle d'arrêt	Disco de seguridad		1	pc
57	5100012546	Hexagon nut	Ecrou hexagonal	Tuerca hexagonal		1	pc
96	5100013434	Straight screwed socket	Raccord droit	Racor para enroscar recto		1	pc
97	5100029538	Elbow adjustable	Raccord coudé ajustable	Racor angular ajustable		3	pc

Advance drive
Avancement
Accionamiento de avance

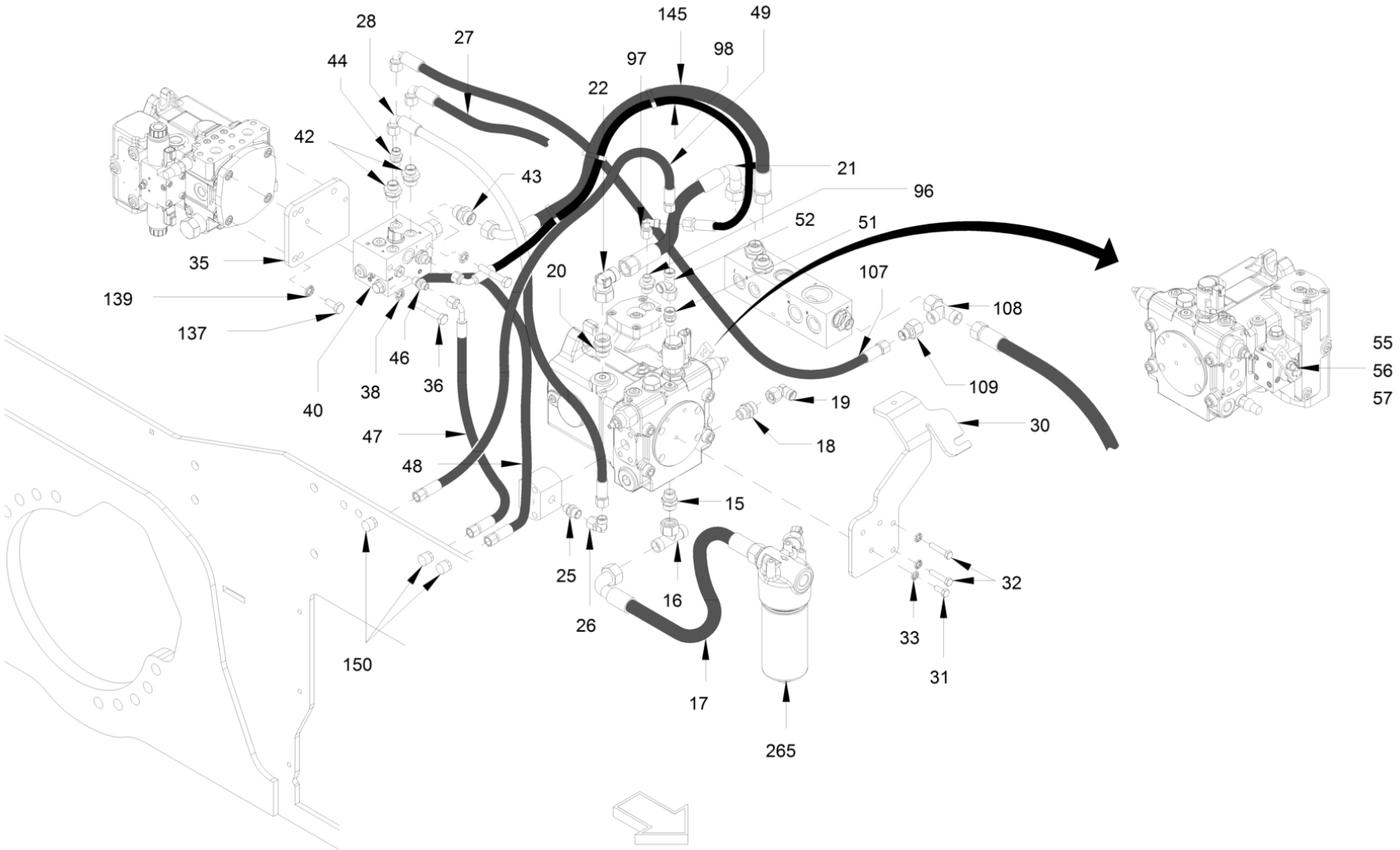

Advance drive
Avancement
Accionamiento de avance

Ref.	Part No.	Description	Description	Descripcion	Information	Qty.	Unit
98	5100048701	Hose	Tuyau flexibles	Manguera		1	pc
107	5100048710	Hose	Tuyau flexibles	Manguera		1	pc
108	5100013524	Elbow adjustable	Raccord coudé ajustable	Racor angular ajustable		1	pc
109	5100022888	Reducing insert	Réducteur	Reductor		1	pc
137	5100011479	Hexagon screw	Vis hexagonale	Tornillo hexagonal		3	pc
137	5100035308	Hexagon screw	Vis hexagonale	Tornillo hexagonal		3	pc
139	5100012966	Locking washer	Rondelle d'arrêt	Disco de seguridad		3	pc
139	5100012967	Locking washer	Rondelle d'arrêt	Disco de seguridad		3	pc
145	5100048635	Hose	Tuyau flexibles	Manguera		1	pc
150	5100023452	Measuring connection	Raccord de mesure	Racor de medición		3	pc
265	5100023055	Filter	Filtre	Filtro		1	pc

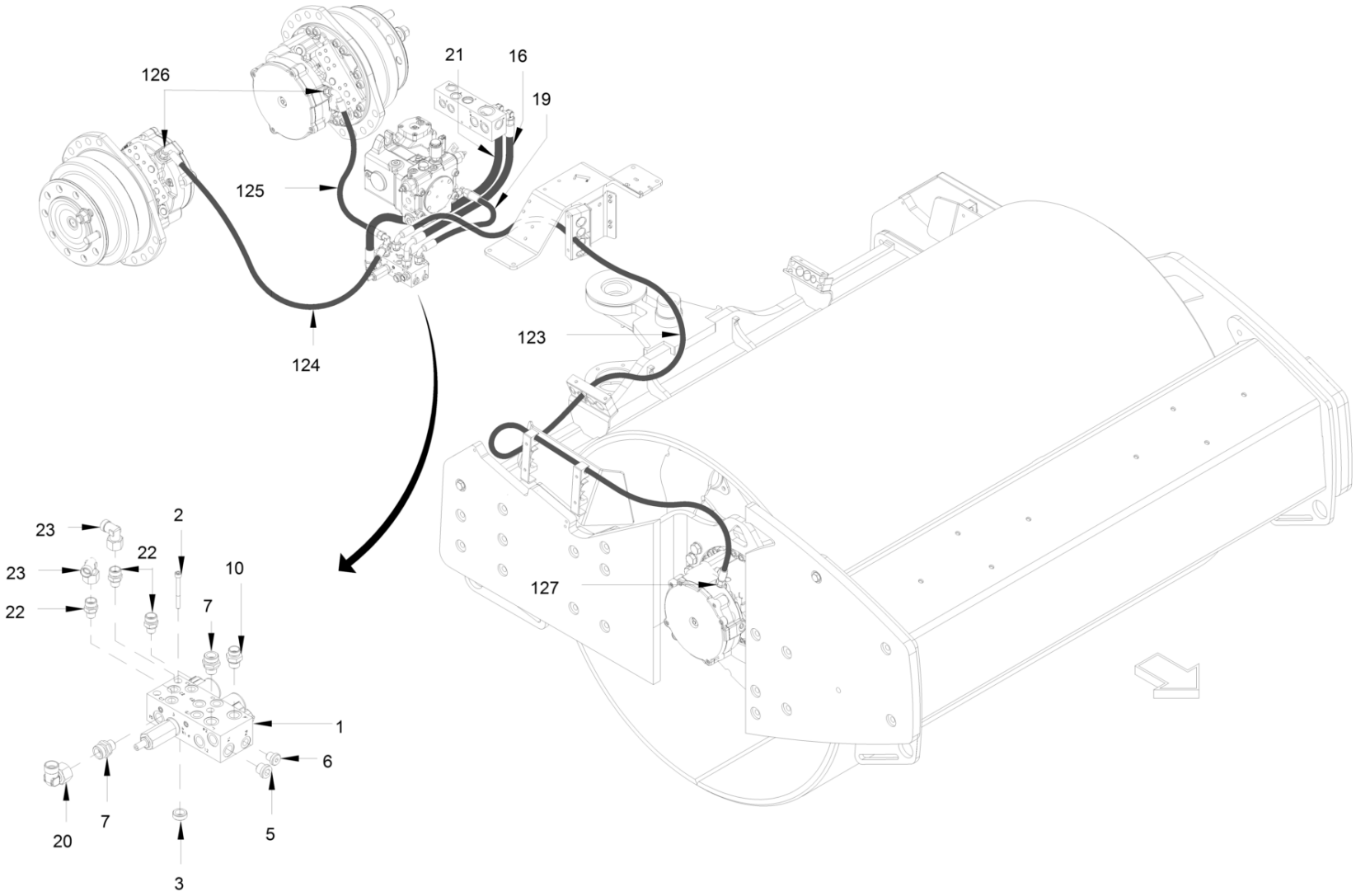
126
21
16
19
125
124
123
127
23
2
22
23
10
22
7
1
6
20
7
5
3

Brake hydraulics
Hydraulique de freinage
Freno hidráulico

Ref.	Part No.	Description	Description	Descripcion	Information	Qty.	Unit
1	5100023341	Valve block	Bloc de soupape	Bloque de válvula		1	pc
2	5100022982	Cheese-head screw	Vis à tête cylindrique	Tornillo cilíndrico		3	pc
3	5100023077	U-washer	Rondelle	Disco en u		3	pc
5	5100011855	Screw plug	Vis de fermeture	Tornillo de cierre		1	pc
6	5100011608	Screw plug	Vis de fermeture	Tornillo de cierre		1	pc
7	5100013603	Straight screwed socket	Raccord droit	Racor para enroscar recto		2	pc
10	5100013475	Straight screwed socket	Raccord droit	Racor para enroscar recto		1	pc
16	5100023518	Hose	Tuyau flexibles	Manguera		1	pc
19	5100022981	Hose	Tuyau flexibles	Manguera		1	pc
20	5100013483	Elbow adjustable	Raccord coudé ajustable	Racor angular ajustable		1	pc
21	5100023111	Hose	Tuyau flexibles	Manguera		1	pc
22	5100013616	Straight screwed socket	Raccord droit	Racor para enroscar recto		3	pc
23	5100013619	Elbow adjustable	Raccord coudé ajustable	Racor angular ajustable		2	pc
123	5100023473	Hose	Tuyau flexibles	Manguera		1	pc
123	5100023644	Hose	Tuyau flexibles	Manguera		1	pc
124	5100022978	Hose	Tuyau flexibles	Manguera		1	pc
124	5100023276	Hose	Tuyau flexibles	Manguera		1	pc
125	5100023456	Hose	Tuyau flexibles	Manguera		1	pc
125	5100023592	Hose	Tuyau flexibles	Manguera		1	pc
126	5100013472	Straight screwed socket	Raccord droit	Racor para enroscar recto		2	pc
127	5100013472	Straight screwed socket	Raccord droit	Racor para enroscar recto		1	pc

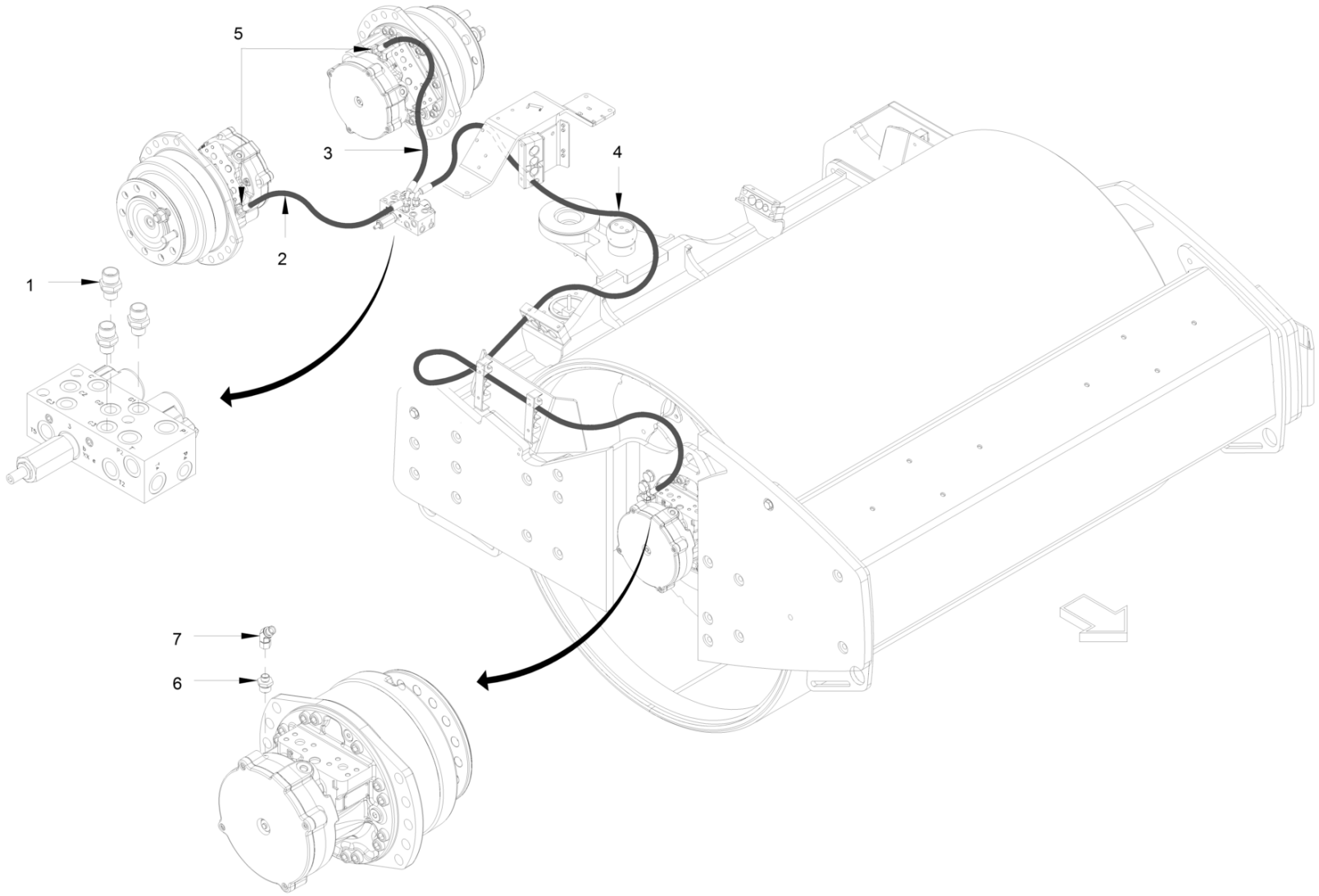
5
3
4
2
1
7
6

Gear shifting
Changement de vitesse
Cambio de marchas

Ref.	Part No.	Description	Description	Descripcion	Information	Qty.	Unit
1	5100013474	Straight screwed socket	Raccord droit	Racor para enroscar recto		3	pc
2	5100023171	Hose	Tuyau flexibles	Manguera		1	pc
2	5100023409	Hose	Tuyau flexibles	Manguera		1	pc
3	5100023000	Hose	Tuyau flexibles	Manguera		1	pc
3	5100023016	Hose	Tuyau flexibles	Manguera		1	pc
4	5100023426	Hose	Tuyau flexibles	Manguera		1	pc
4	5100023474	Hose	Tuyau flexibles	Manguera		1	pc
5	5100022876	Straight screwed socket	Raccord droit	Racor para enroscar recto		2	pc
5	5100022935	Straight screwed socket	Raccord droit	Racor para enroscar recto		2	pc
6	5100022876	Straight screwed socket	Raccord droit	Racor para enroscar recto		1	pc
7	5100012072	Elbow adjustable	Raccord coudé ajustable	Racor angular ajustable		1	pc

Centre pivot assembly
Articulation centrale
Articulación central

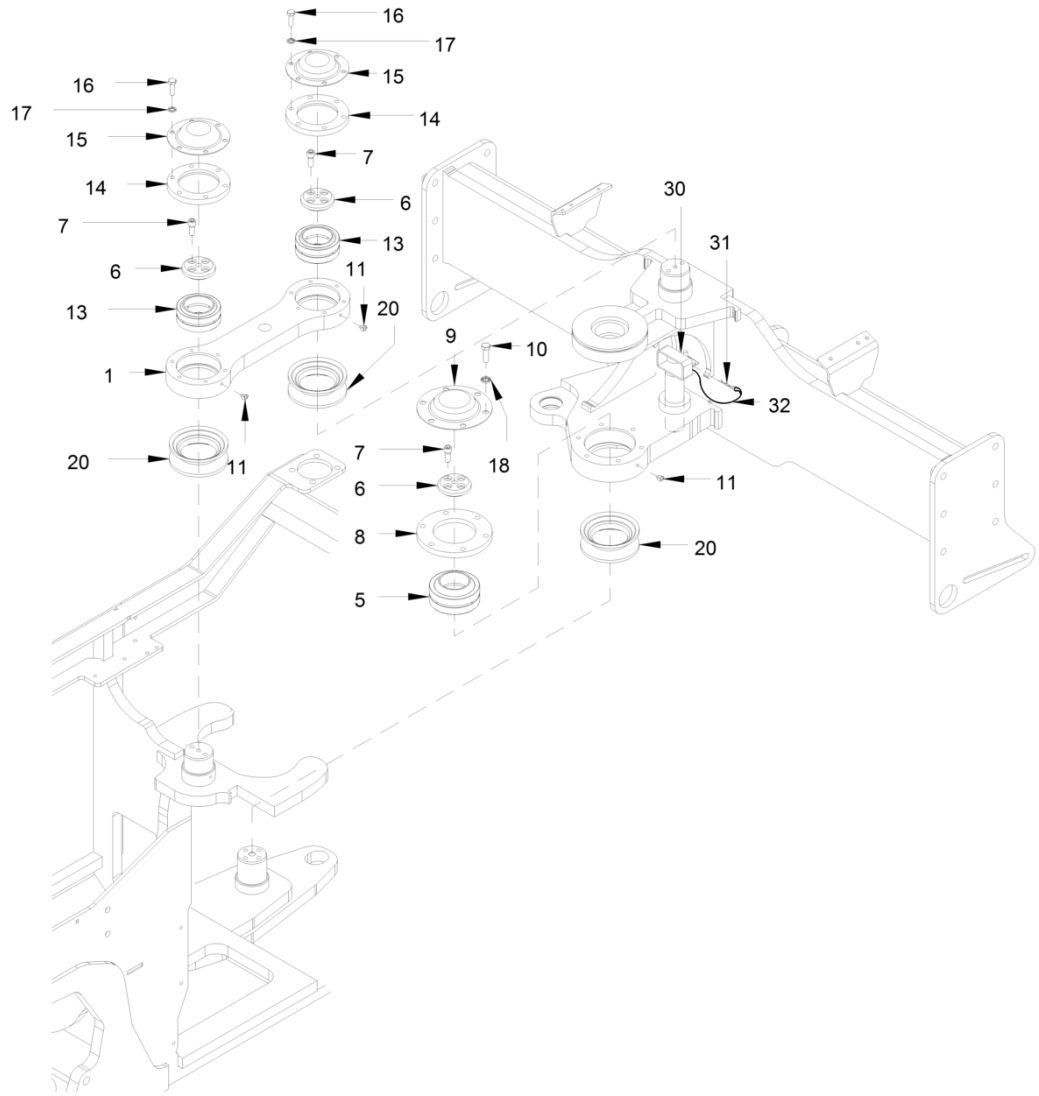

Centre pivot assembly
Articulation centrale
Articulación central

Ref.	Part No.	Description	Description	Descripcion	Information	Qty.	Unit
1	5100025965	Metal plate	Tôle	Chapa		1	pc
5	5100023017	Radial rod end bearing	Palier à bascule radiale	Cojinete articulación radial		1	pc
6	5100023074	Metal plate	Tôle	Chapa		3	pc
7	5100022852	Cheese-head screw	Vis à tête cylindrique	Tornillo cilíndrico		8	pc
8	5100023082	Metal plate	Tôle	Chapa		1	pc
9	5100023091	Lid	Couvercle	Tapa		1	pc
10	5100022849	Hexagon screw	Vis hexagonale	Tornillo hexagonal		6	pc
11	5100012480	Greasing nipple	Graisseur	Engrasador		3	pc
13	5100022924	Rod end ball joint	Articulation à rotule	Cojinete articulado		2	pc
14	5100023081	Flange	Bride	Brida		2	pc
15	5100023083	Lid	Couvercle	Tapa		2	pc
16	5100013416	Hexagon screw	Vis hexagonale	Tornillo hexagonal		12	pc
17	5100012967	Locking washer	Rondelle d'arrêt	Disco de seguridad		12	pc
18	5100012968	Locking washer	Rondelle d'arrêt	Disco de seguridad		6	pc
20	5100023080	Sealing ring	Bague à lèvres	Anillo de junta		3	pc
30	5100022976	Bolt	Boulon	Bulón		1	pc
31	5100023036	W-clip	Goupille fendue à ressort	Pasador de horquilla		1	pc
32	5100011590	Safety cord	Cordon de sécurité	Cordón de seguridad		1	pc

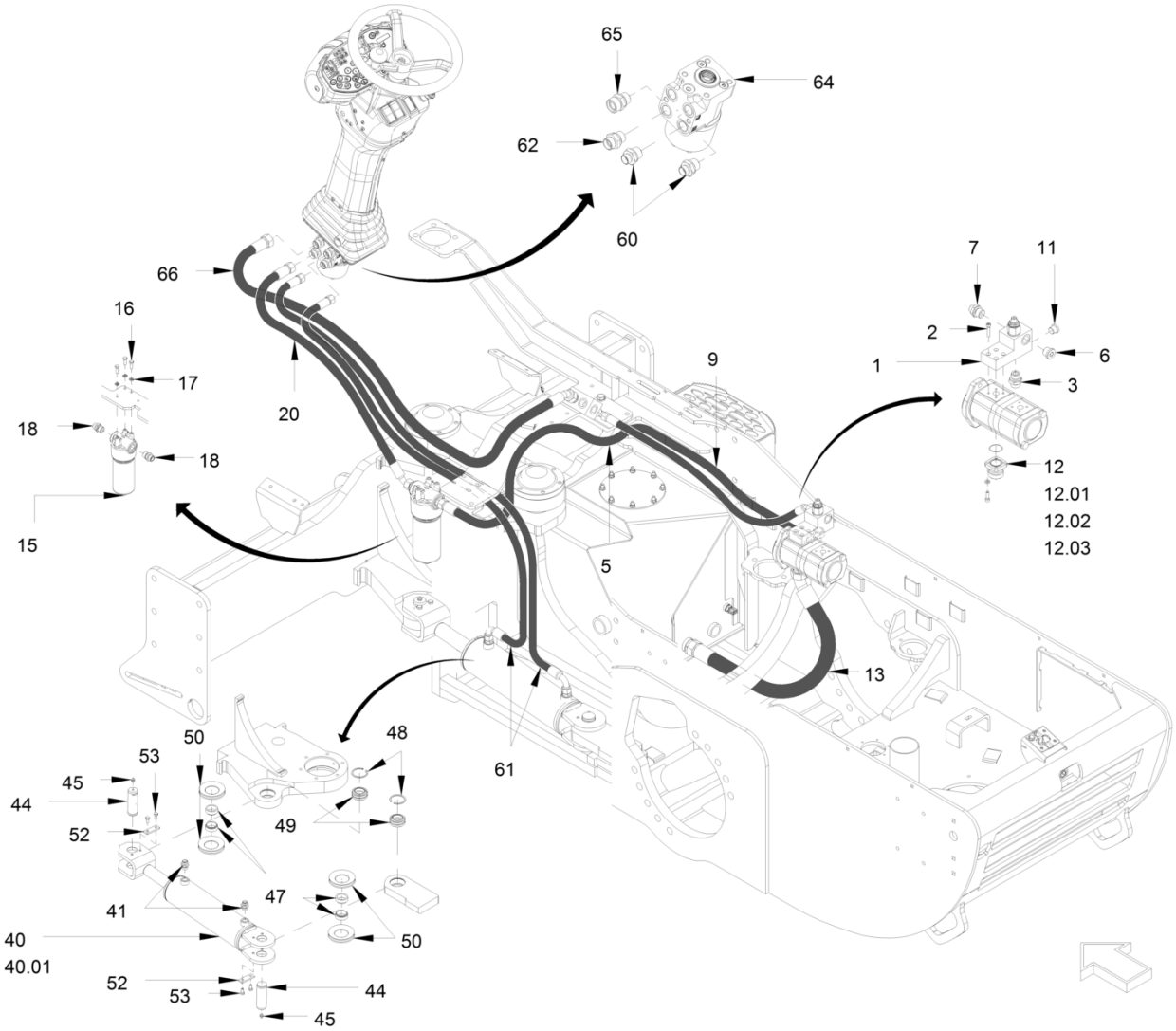
65
64
62
60
66
16
17
18
18
15
20
9
7
11
2
6
1
3
12
12.01
12.02
12.03
5
13
61
50
53
48
45
44
52
49
47
41
40
40.01
50
52
53
44
45

Steering
Direction
Dirección

Ref.	Part No.	Description	Description	Descripcion	Information	Qty.	Unit
1	5100023106	Valve block	Bloc de soupape	Bloque de válvula		1	pc
2	5100011481	Cheese-head screw	Vis à tête cylindrique	Tornillo cilíndrico		4	pc
3	5100013476	Straight screwed socket	Raccord droit	Racor para enroscar recto		1	pc
5	5100022878	Hose	Tuyau flexibles	Manguera		1	pc
6	5100011665	Screw plug	Vis de fermeture	Tornillo de cierre		1	pc
7	5100013433	Straight screwed socket	Raccord droit	Racor para enroscar recto		1	pc
9	5100023114	Hose	Tuyau flexibles	Manguera		1	pc
11	5100011855	Screw plug	Vis de fermeture	Tornillo de cierre		1	pc
12	5100011500	O-ring seal	Joint torique	Anillo toroïdal	12.03	1	pc
12	5100012723	Cheese-head screw	Vis à tête cylindrique	Tornillo cilíndrico	12.01	4	pc
12	5100012937	Washer	Rondelle	Arandela	12.02	4	pc
12	5100023115	Straight flange joint	Assemblage par brides droit	Racor de brida recto		1	pc
13	5100023458	Hose	Tuyau flexibles	Manguera		1	pc
15	5100023055	Filter	Filtre	Filtro		1	pc
16	5100012613	Hexagon screw	Vis hexagonale	Tornillo hexagonal		3	pc
17	5100012966	Locking washer	Rondelle d'arrêt	Disco de seguridad		3	pc
18	5100012190	Straight screwed socket	Raccord droit	Racor para enroscar recto		2	pc
20	5100023446	Hose	Tuyau flexibles	Manguera		1	pc
40	5100023108	Set of seals	Kit de joints	Kit de juntas	40.01	1	pc
40	5100026006	Steering cylinder	Cylindre de direction	Cilindro de dirección		1	pc
41	5100022945	Straight screwed socket	Raccord droit	Racor para enroscar recto		2	pc
44	5100023223	Bolt	Boulon	Bulón		2	pc
45	5100022845	Greasing nipple	Graisseur	Engrasador		2	pc
47	5100023284	Distance ring	Douille d'écartement	Casquillo distanciador		4	pc
48	5100022860	Circlip	Bague d'arrêt	Anillo fijador		2	pc
49	5100022927	Radial rod end bearing	Palier à bascule radiale	Cojinete articulación radial		2	pc
50	5100011761	Sealing ring	Bague à lèvres	Anillo de junta		4	pc
52	5100023169	Metal plate	Tôle	Chapa		2	pc
53	5100012515	Hexagon screw	Vis hexagonale	Tornillo hexagonal		4	pc
60	5100013433	Straight screwed socket	Raccord droit	Racor para enroscar recto		2	pc
61	5100023408	Hose	Tuyau flexibles	Manguera		2	pc
62	5100013476	Straight screwed socket	Raccord droit	Racor para enroscar recto		1	pc
64	5100023006	Steering unit	Unité de direction	Unidad de dirección		1	pc
65	5100013477	Straight screwed socket	Raccord droit	Racor para enroscar recto		1	pc
66	5100023447	Hose	Tuyau flexibles	Manguera		1	pc

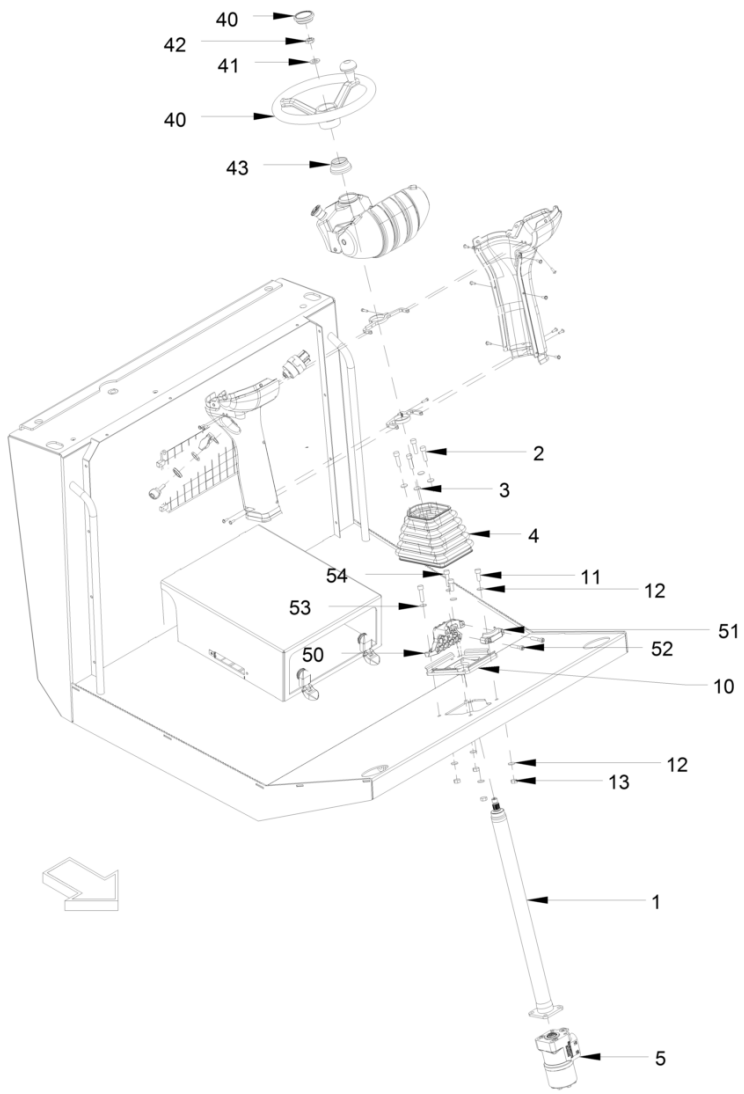
40
42
41
40
43
2
3
4
54
11
12
53
51
50
52
10
12
13
1
5

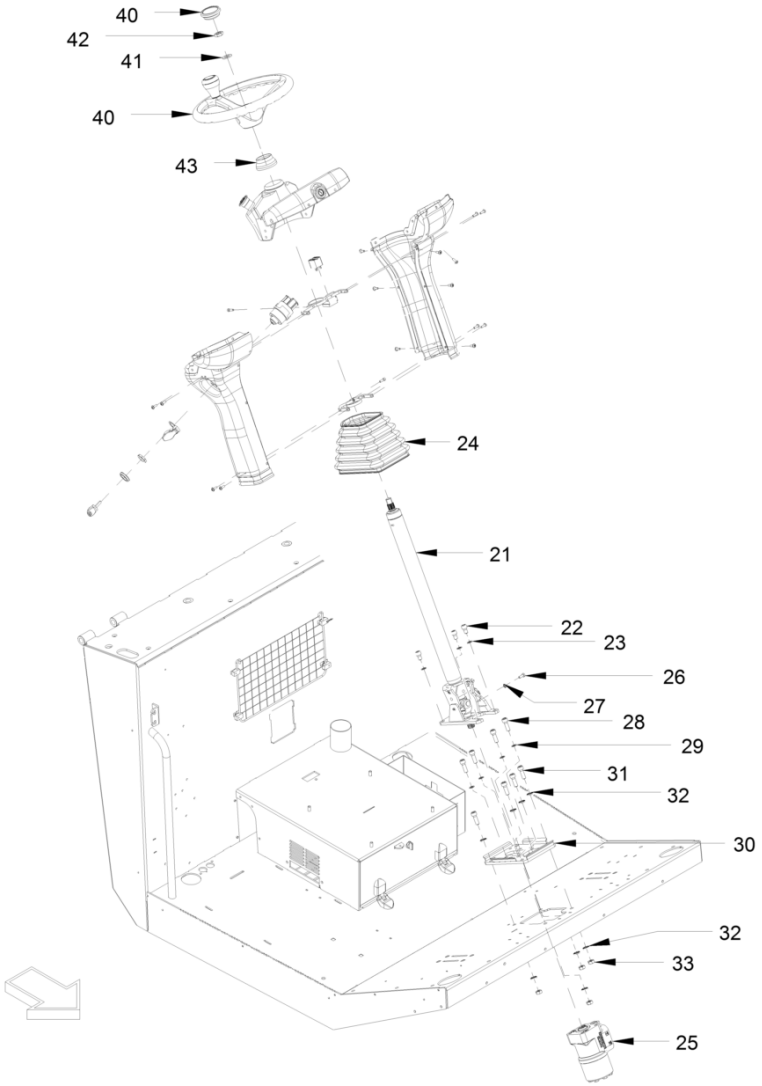
40
42
41
40
43
24
21
22
23
26
27
28
29
31
32
30
32
33
25

Steering
Direction
Dirección

Ref.	Part No.	Description	Description	Descripcion	Information	Qty.	Unit
1	5100040598	Steering column	Colonne de direction	Columna de dirección		1	pc
2	5100012781	Cheese-head screw	Vis à tête cylindrique	Tornillo cilíndrico		4	pc
3	5100012967	Locking washer	Rondelle d'arrêt	Disco de seguridad		4	pc
4	5100023092	Bellows	Tuyau accordéon	Fuelle		1	pc
5	5100023006	Steering unit	Unité de direction	Unidad de dirección		1	pc
10	5100023433	Steering console	Console de direction	Consola de dirección		1	pc
11	5100013463	Cheese-head screw	Vis à tête cylindrique	Tornillo cilíndrico		4	pc
12	5100012967	Locking washer	Rondelle d'arrêt	Disco de seguridad		8	pc
13	5100012547	Hexagon nut	Ecrou hexagonal	Tuerca hexagonal		4	pc
21	5100025925	Steering column	Colonne de direction	Columna de dirección		1	pc
22	5100013408	Cheese-head screw	Vis à tête cylindrique	Tornillo cilíndrico		4	pc
23	5100013440	Locking washer	Rondelle d'arrêt	Disco de seguridad		4	pc
24	5100023092	Bellows	Tuyau accordéon	Fuelle		1	pc
25	5100023006	Steering unit	Unité de direction	Unidad de dirección		1	pc
26	5100012600	Hexagon screw	Vis hexagonale	Tornillo hexagonal		1	pc
27	5100012965	Locking washer	Rondelle d'arrêt	Disco de seguridad		1	pc
28	5100025875	Cheese-head screw	Vvs à tête cylindrique	Tornillo cilíndrico		4	pc
29	5100013440	Locking washer	Rondelle d'arrêt	Disco de seguridad		4	pc
30	5100025870	Steering console	Console de direction	Consola de dirección		1	pc
31	5100013450	Cheese-head screw	Vis à tête cylindrique	Tornillo cilíndrico		4	pc
32	5100012967	Locking washer	Rondelle d'arrêt	Disco de seguridad		8	pc
33	5100012547	Hexagon nut	Ecrou hexagonal	Tuerca hexagonal		4	pc
40	5100011912	Steering wheel	Volant	Volante		1	pc
41	5100012941	Washer	Rondelle	Arandela		1	pc
42	5100013400	Hexagon nut	Ecrou hexagonal	Tuerca hexagonal		1	pc
43	5100011860	Rubber sleeve	Douille en caoutchouc	Boquilla de goma		1	pc
50	5100040599	Stiffening	Renforcement	Refuerzo		1	pc
51	5100040600	System clip	Collier de serrage	Abrazadera		1	pc
52	5100013563	Cheese-head screw	Vis à tête cylindrique	Tornillo cilíndrico		2	pc
53	5100013521	Washer	Rondelle	Arandela		2	pc
54	5100022994	Cheese-head screw	Vis à tête cylindrique	Tornillo cilíndrico		2	pc

Dozer blade
Lame de dosage
Pala de empuje

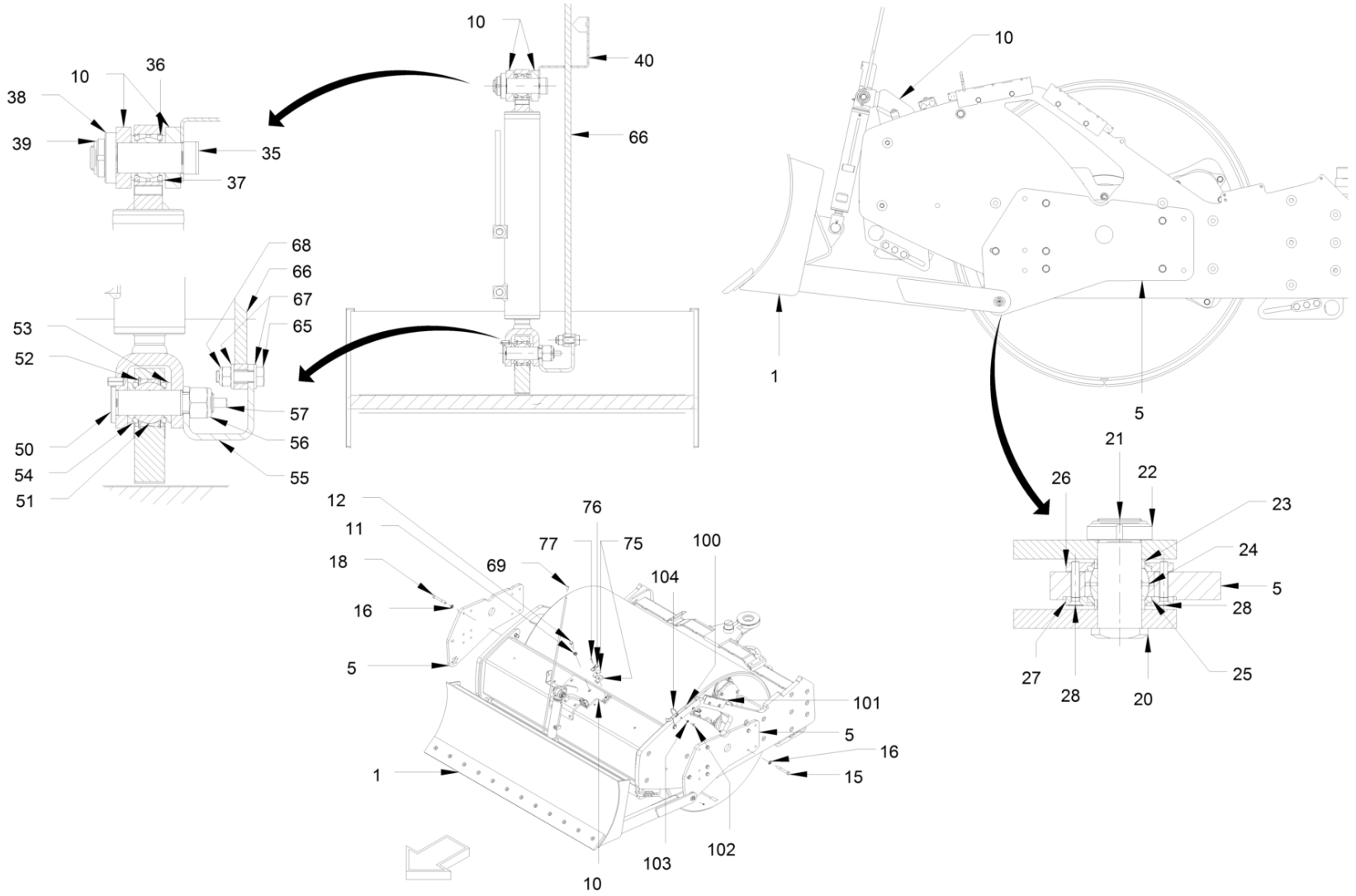

Dozer blade
Lame de dosage
Pala de empuje

Ref.	Part No.	Description	Description	Descripcion	Information	Qty.	Unit
1	5100025994	Dozer blade	Lame de dosage	Pala de empuje		1	pc
1	5100026001	Dozer blade	Lame de dosage	Pala de empuje		1	pc
5	5100025996	Retaining plate	Plaque à support	Placa soporte		2	pc
5	5100040601	Retaining plate	Plaque à support	Placa soporte		2	pc
10	5100025997	Traverse	Traverse	Traviesa		1	pc
10	5100026003	Traverse	Traverse	Traviesa		1	pc
11	5100012969	Locking washer	Rondelle d'arrêt	Disco de seguridad		6	pc
12	5100013426	Hexagon screw	Vis hexagonale	Tornillo hexagonal		6	pc
15	5100011504	Hexagon screw	Vis hexagonale	Tornillo hexagonal		6	pc
15	5100013233	Hexagon screw	Vis hexagonale	Tornillo hexagonal		5	pc
16	5100012969	Locking washer	Rondelle d'arrêt	Disco de seguridad		20	pc
18	5100013379	Hexagon screw	Vis hexagonale	Tornillo hexagonal		5	pc
18	5100012502	Hexagon screw	Vis hexagonale	Tornillo hexagonal		6	pc
20	5100022960	Bolt	Boulon	Bulón		2	pc
21	5100022845	Greasing nipple	Graisseur	Engrasador		2	pc
22	5100022886	Groove nut	Ecrou à encoche	Tuerca ranurada		2	pc
23	5100022961	Ring	Bague	Anillo		4	pc
24	5100022927	Radial rod end bearing	Palier à bascule radiale	Cojinete articulación radial		2	pc
25	5100022930	Sealing	Joint	Junta		4	pc
26	5100022962	Lid	Couvercle	Tapa		2	pc
27	5100022963	Kit cover	Kit couvercle	Kit tapa		2	pc
28	5100013561	Countersunk screw	Vis noyée	Tornillo avellanado		12	pc
35	5100023736	Bolt	Boulon	Bulón		1	pc
36	5100023140	Sealing	Joint	Junta		2	pc
37	5100023168	Distance ring	Douille d'écartement	Casquillo distanciador		2	pc
38	5100040602	Washer	Rondelle	Arandela		1	pc
39	5100022934	Groove nut	Ecrou à encoche	Tuerca ranurada		1	pc
40	5100023557	Indicator	Indicateur	Indicador		1	pc
50	5100011776	Bolt	Boulon	Bulón		1	pc
51	5100011777	Radial rod end bearing	Palier à bascule radiale	Cojinete articulación radial		1	pc
52	5100022859	Circlip	Bague d'arrêt	Anillo fijador		2	pc
53	5100011680	Spacer ring	Douille d'écartement	Casquillo distanciador		2	pc
54	5100013560	Seal	Joint	Junta		2	pc
55	5100023738	Holder	Support	Soporte		1	pc
56	5100022923	Hexagonal nut	Ecrou hexagonal	Tuerca hexagonal		1	pc
57	5100012481	Greasing nipple	Graisseur	Engrasador		1	pc

Dozer blade
Lame de dosage
Pala de empuje

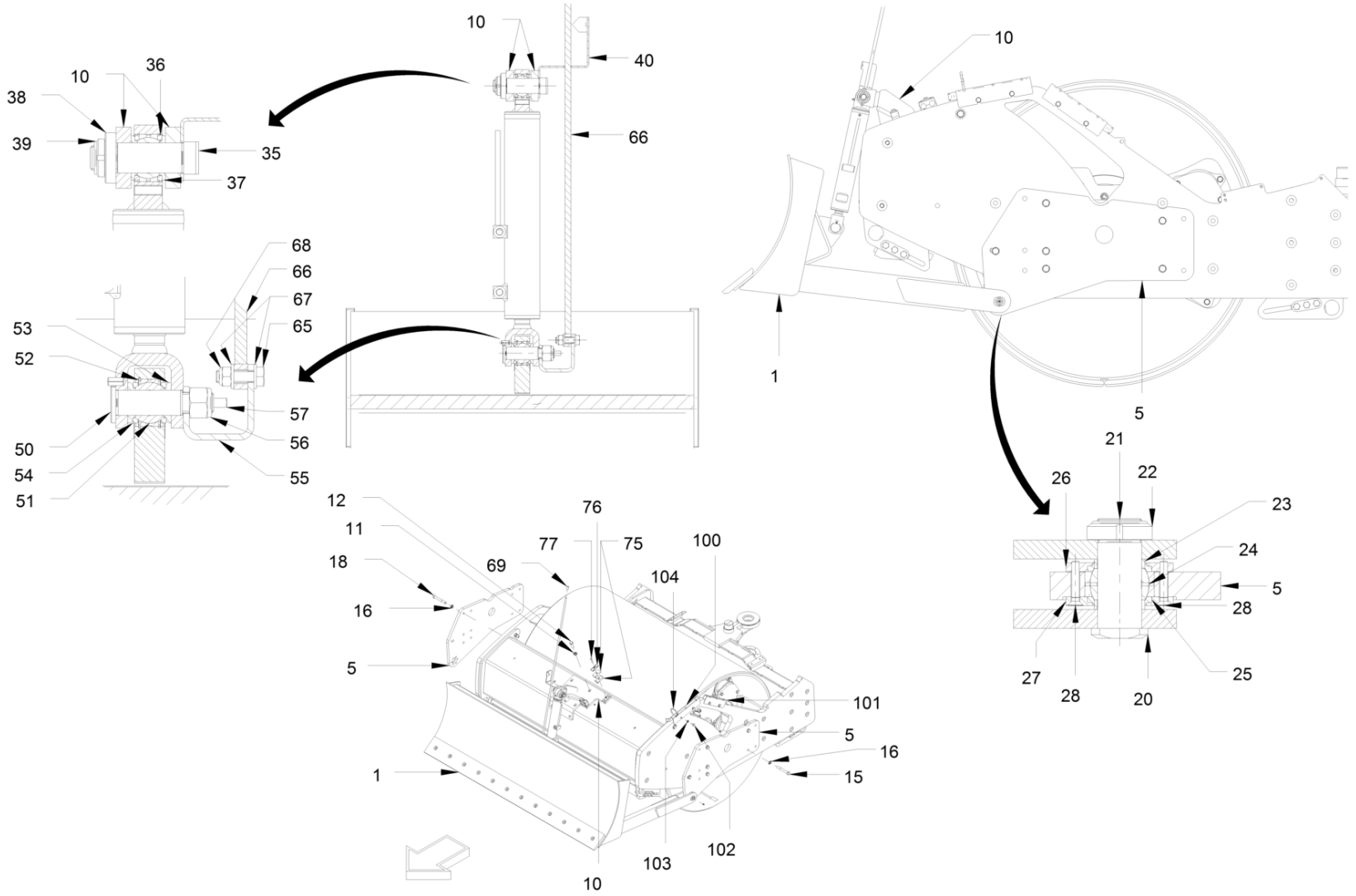

Dozer blade
Lame de dosage
Pala de empuje

Ref.	Part No.	Description	Description	Descripcion	Information	Qty.	Unit
65	5100022849	Hexagon screw	Vis hexagonale	Tornillo hexagonal		1	pc
66	5100022977	Indicator	Indicateur	Indicador		1	pc
67	5100013577	Washer	Rondelle	Arandela		2	pc
68	5100035091	Safety nut	Contre-écrou	Tuerca de seguridad		1	pc
69	5100023041	Protective cap	Capuchon de protection	Caperuza de protección		1	pc
75	5100022941	Half-clip	Demi-collier	Media abrazadera		4	pc
76	5100022940	Top cover	Plaque de recouvrement	Placa de recubrimiento		2	pc
77	5100022990	Hexagon screw	Vis hexagonale	Tornillo hexagonal		2	pc
100	5100025998	Holder	Support	Soporte		1	pc
100	5100026004	Protecting sheet	Tôle de protection	Chapa de protección		1	pc
101	5100025999	Holder	Support	Soporte		1	pc
101	5100026005	Protecting sheet	Tôle de protection	Chapa de protección		1	pc
102	5100012520	Hexagon screw	Vis hexagonale	Tornillo hexagonal		4	pc
103	5100012967	Locking washer	Rondelle d'arrêt	Disco de seguridad		4	pc
104	5100013429	Wire fastener	Attache de câble	Sujetacables		4	pc

Dozer blade
Lame de dosage
Pala de empuje

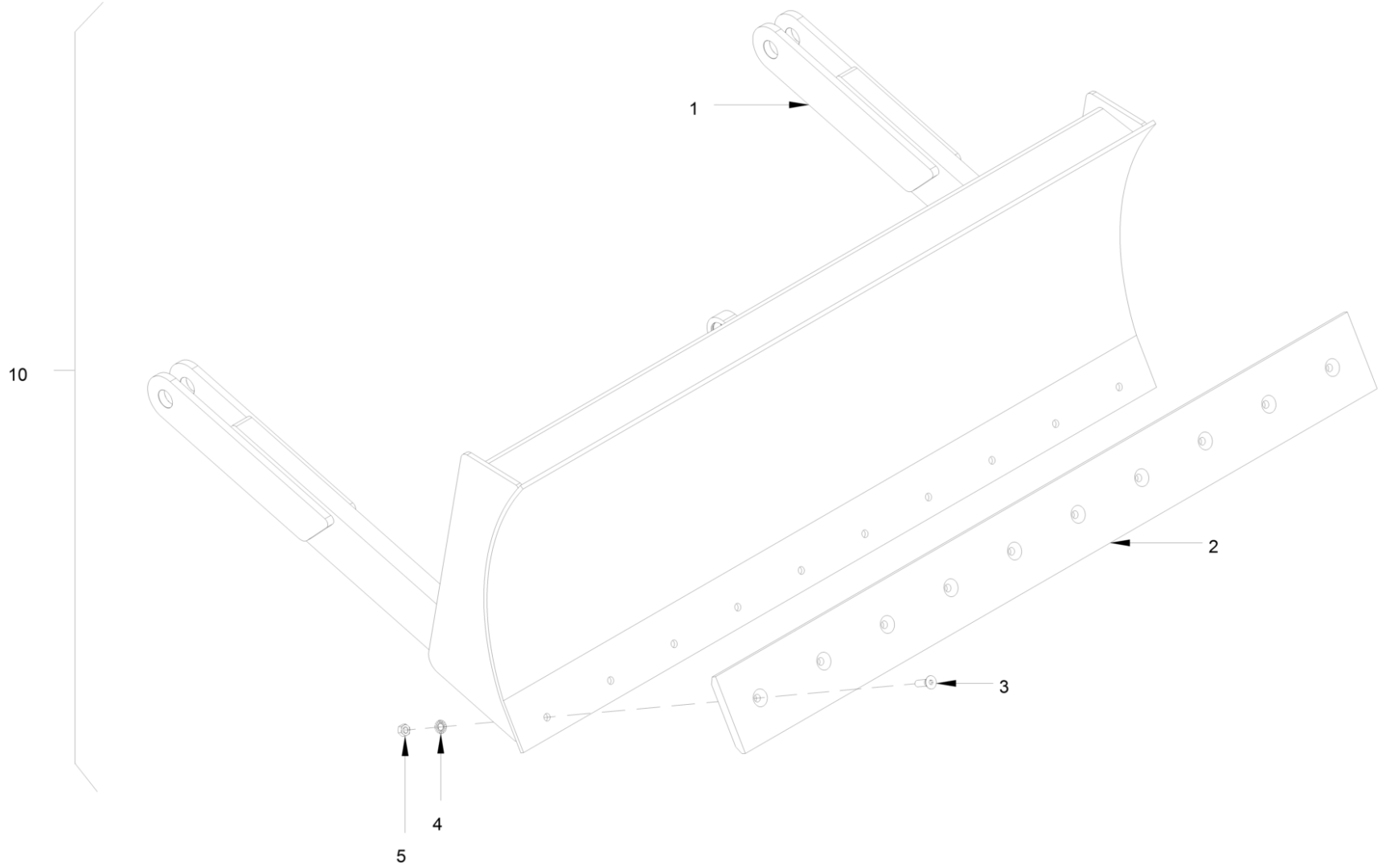

Dozer blade
Lame de dosage
Pala de empuje

Ref.	Part No.	Description	Description	Descripcion	Information	Qty.	Unit
1	5100025995	Dozer blade	Lame de dosage	Pala de empuje		1	pc
1	5100026002	Dozer blade	Lame de dosage	Pala de empuje		1	pc
2	5100023555	Knife steel	Acier de coutellerie	Acero de cuchillo		1	pc
2	5100023633	Knife steel	Acier de coutellerie	Acero de cuchillo		1	pc
3	5100022851	Countersunk screw	Vis noyée	Tornillo avellanado		12	pc
3	5100022851	Countersunk screw	Vis noyée	Tornillo avellanado		10	pc
4	5100012968	Locking washer	Rondelle d'arrêt	Disco de seguridad		12	pc
4	5100012968	Locking washer	Rondelle d'arrêt	Disco de seguridad		10	pc
5	5100012548	Hexagon nut	Ecrou hexagonal	Tuerca hexagonal		10	pc
5	5100012548	Hexagon nut	Ecrou hexagonal	Tuerca hexagonal		12	pc
10	5100025994	Dozer blade	Lame de dosage	Pala de empuje		1	pc
10	5100026001	Dozer blade	Lame de dosage	Pala de empuje		1	pc

Blade hydraulics
Lame de dosage hydraulique
Pala de empuje hidráulica

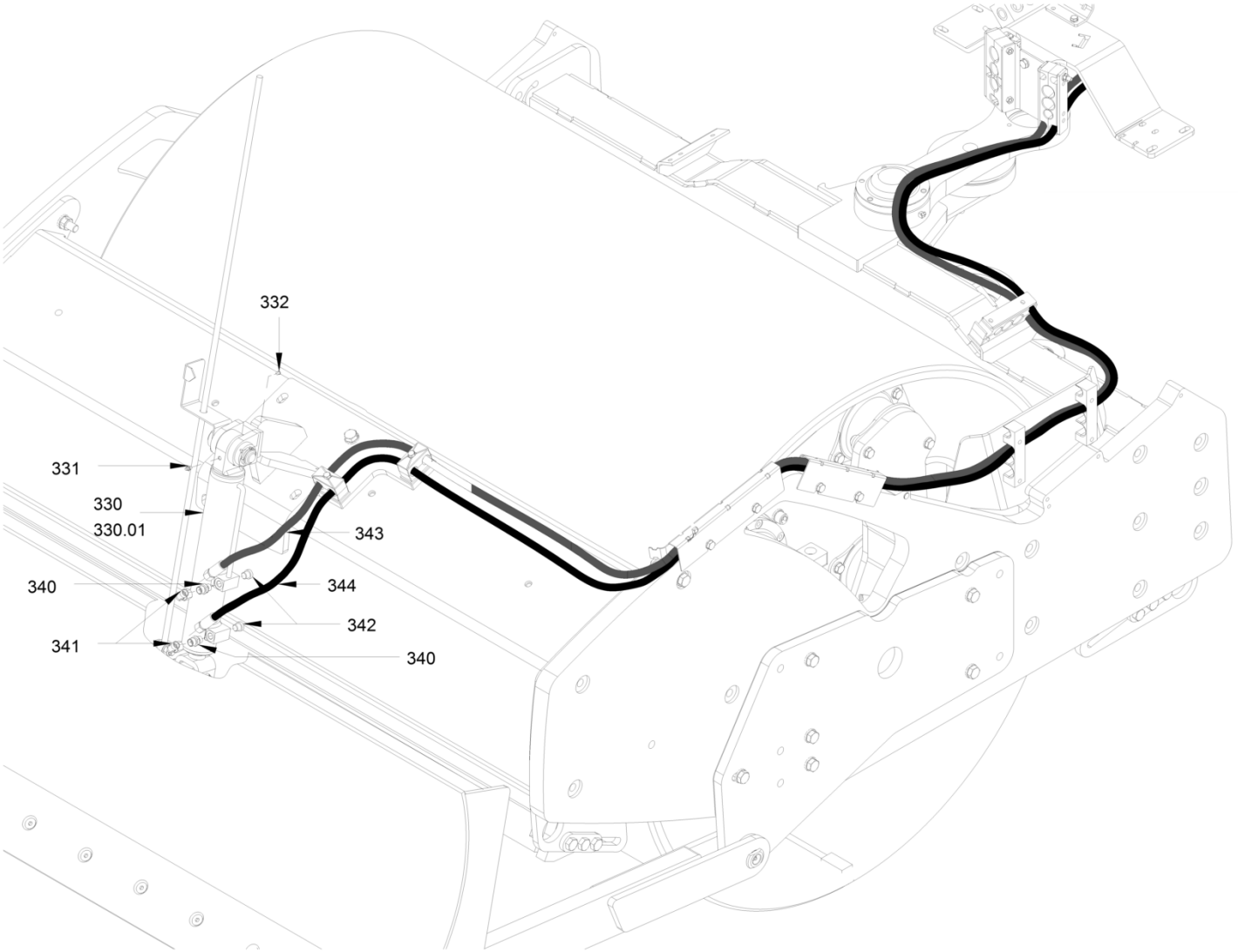

Blade hydraulics
Lame de dosage hydraulique
Pala de empuje hidráulica

Ref.	Part No.	Description	Description	Descripcion	Information	Qty.	Unit
330	5100023985	Set of seals	Kit de joints	Kit de juntas	330.01	1	pc
330	5100026000	Hydraulic cylinder	Cylindre hydraulique	Cilindro hidráulico		1	pc
331	5100012479	Greasing nipple	Graisseur	Engrasador		1	pc
332	5100022873	Locking screw	Vis de fermeture	Tornillo de cierre		1	pc
340	5100013492	Straight screwed socket	Raccord droit	Racor para enroscar recto		2	pc
341	5100013482	Elbow adjustable	Raccord coudé ajustable	Racor angular ajustable		2	pc
342	5100022914	Locking screw	Vis de fermeture	Tornillo de cierre		2	pc
343	5100023743	Hose	Tuyau flexibles	Manguera		1	pc
343	5100023774	Hose	Tuyau flexibles	Manguera		1	pc
344	5100023743	Hose	Tuyau flexibles	Manguera		1	pc
344	5100023773	Hose	Tuyau flexibles	Manguera		1	pc

Blade hydraulics
Lame de dosage hydraulique
Pala de empuje hidráulica

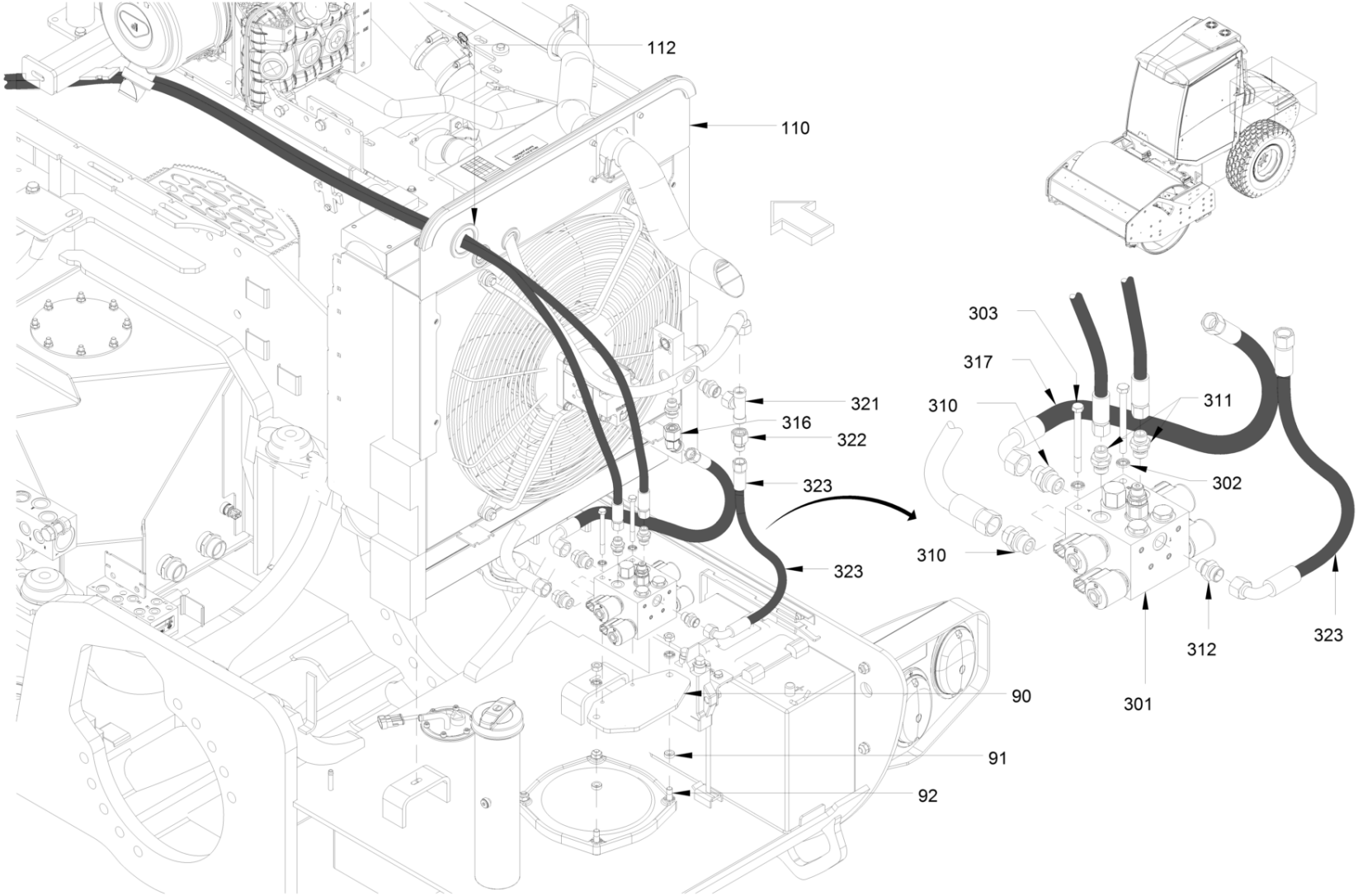

Blade hydraulics
Lame de dosage hydraulique
Pala de empuje hidráulica

Ref.	Part No.	Description	Description	Descripcion	Information	Qty.	Unit
90	5100023702	Holder	Support	Soporte		1	pc
91	5100023077	U-washer	Rondelle	Disco en u		2	pc
92	5100048692	Stud screw	Goujon fileté	Espárrago		2	pc
110	5100023734	Metal plate	Tôle	Chapa		1	pc
112	5100011592	Grommet	Passe-fil	Boquilla de cable		1	pc
301	5100023388	Valve block	Bloc de soupape	Bloque de válvula		1	pc
302	5100012966	Locking washer	Rondelle d'arrêt	Disco de seguridad		2	pc
303	5100040596	Hexagon screw	Vis hexagonale	Tornillo hexagonal		2	pc
310	5100013476	Straight screwed socket	Raccord droit	Racor para enroscar recto		2	pc
311	5100013553	Straight screwed socket	Raccord droit	Racor para enroscar recto		2	pc
312	5100013475	Straight screwed socket	Raccord droit	Racor para enroscar recto		1	pc
316	5100012391	Elbow adjustable	Raccord coudé ajustable	Racor angular ajustable		1	pc
317	5100022938	Hose	Tuyau flexibles	Manguera		1	pc
321	5100013480	T-piece adjustable	Pièce en t ajustable	Pieza en t ajustable		1	pc
322	5100022888	Reducing insert	Réducteur	Reductor		1	pc
323	5100013617	Flexible tubing	Tuyau flexibles	Manguera		1	pc

Blade electrics
Lame de dosage électrique
Pala de empuje eléctrica

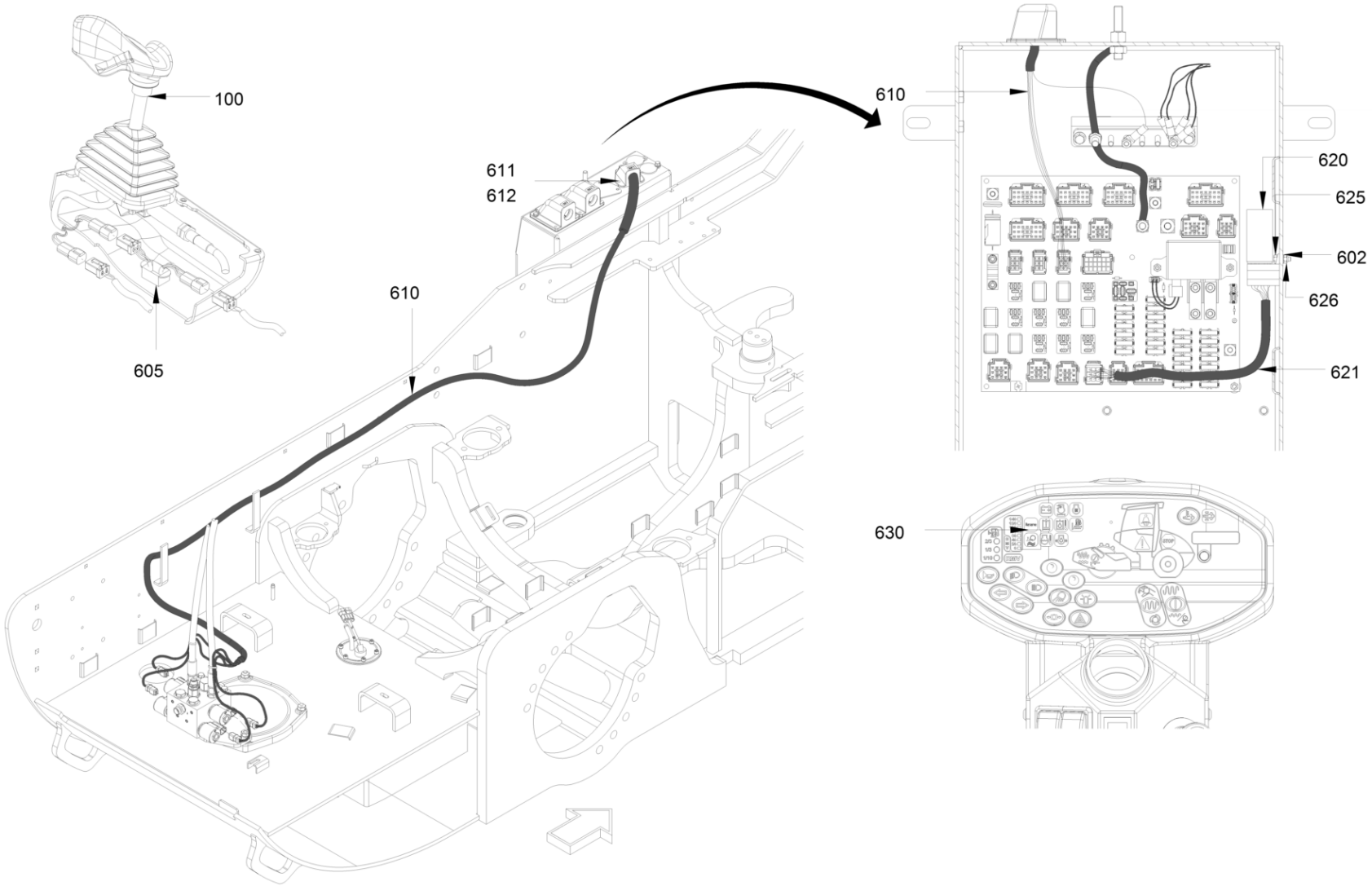

Blade electrics
Lame de dosage électrique
Pala de empuje eléctrica

Ref.	Part No.	Description	Description	Descripcion	Information	Qty.	Unit
100	5100023492	Drive lever	Levier de conduite	Palanca de marcha		1	pc
602	5100012936	Washer	Rondelle	Arandela		2	pc
605	5100023714	Electronic unit with housing	Unité électronique av. boîtier	Unidad electrónica con carcasa		1	pc
610	5100023715	Cable harness	Faisceau de câbles	Mazo de cables		1	pc
611	5100012608	Hexagon screw	Vis hexagonale	Tornillo hexagonal		3	pc
612	5100012937	Washer	Rondelle	Arandela		3	pc
620	5100023717	Relay	Relais	Rele		1	pc
621	5100023718	Cable harness	Faisceau de câbles	Mazo de cables		1	pc
625	5100012598	Hexagon screw	Vis hexagonale	Tornillo hexagonal		1	pc
626	5100011599	Hexagon nut	Ecrou hexagonal	Tuerca hexagonal		1	pc
630	5100023626	Llabel	Etiquette	Etiqueta		1	pc

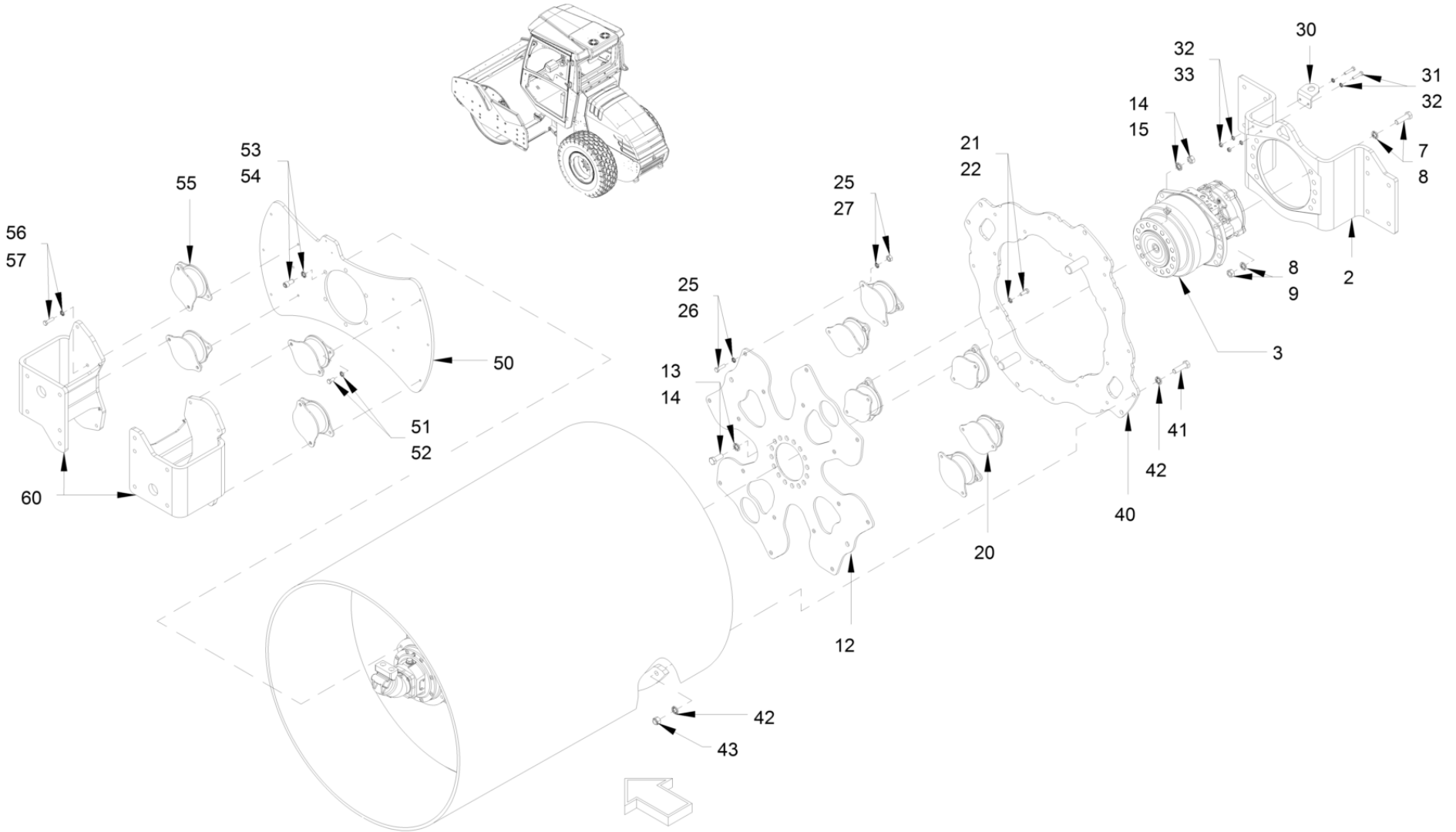
30
32
33
31
32
14
15
7
8
21
22
25
27
2
8
9
3
25
26
13
14
41
42
40
20
12
53
54
55
56
57
50
51
52
60
42
43

Mounting
Suspension
Suspensión

Ref.	Part No.	Description	Description	Descripcion	Information	Qty.	Unit
2	5100023658	Mounting	Suspension	Suspensión		1	pc
3	5100023277	Gear hub motor	Moteur hydraulique	Motor del cubo de la rueda		1	pc
7	5100022908	Hexagon screw	Vis hexagonale	Tornillo hexagonal		10	pc
8	5100012955	Locking washer	Rondelle d'arrêt	Disco de seguridad		20	pc
9	5100012550	Hexagon nut	Ecrou hexagonal	Tuerca hexagonal		10	pc
12	5100025915	Driver	Entraîneur	Arbol canelado		1	pc
13	5100023183	Hexagon screw	Vis hexagonale	Tornillo hexagonal		16	pc
14	5100012955	Locking washer	Rondelle d'arrêt	Disco de seguridad		32	pc
15	5100012550	Hexagon nut	Ecrou hexagonal	Tuerca hexagonal		16	pc
20	5100011699	Silentbloc	Silent-bloc	Tampón de cuello reducido		6	pc
21	5100022849	Hexagon screw	Vis hexagonale	Tornillo hexagonal		12	pc
22	5100012968	Locking washer	Rondelle d'arrêt	Disco de seguridad		12	pc
25	5100012968	Locking washer	Rondelle d'arrêt	Disco de seguridad		12	pc
26	5100022849	Hexagon screw	Vis hexagonale	Tornillo hexagonal		12	pc
27	5100012548	Hexagon nut	Ecrou hexagonal	Tuerca hexagonal		12	pc
30	5100023347	Metal plate	Tôle	Chapa		1	pc
31	5100012524	Hexagon screw	Vis hexagonale	Tornillo hexagonal		2	pc
32	5100012967	Locking washer	Rondelle d'arrêt	Disco de seguridad		4	pc
33	5100012547	Hexagon nut	Ecrou hexagonal	Tuerca hexagonal		2	pc
40	5100023655	Driver	Entraîneur	Arbol canelado		1	pc
41	5100023178	Hexagon screw	Vis hexagonale	Tornillo hexagonal		8	pc
42	5100012955	Locking washer	Rondelle d'arrêt	Disco de seguridad		16	pc
43	5100022923	Hexagonal nut	Ecrou hexagonal	Tuerca hexagonal		8	pc
50	5100023588	Driver	Entraîneur	Arbol canelado		1	pc
51	5100023179	Hexagon screw	Vis hexagonale	Tornillo hexagonal		8	pc
52	5100012968	Locking washer	Rondelle d'arrêt	Disco de seguridad		16	pc
53	5100012512	Cheese-head screw	Vis à tête cylindrique	Tornillo cilíndrico		6	pc
54	5100012969	Locking washer	Rondelle d'arrêt	Disco de seguridad		6	pc
55	5100011699	Silentbloc	Silent-bloc	Tampón de cuello reducido		4	pc
56	5100011612	Hexagon screw	Vis hexagonale	Tornillo hexagonal		8	pc
57	5100012968	Locking washer	Rondelle d'arrêt	Disco de seguridad		8	pc
60	5100023713	Mounting	Suspension	Suspensión		2	pc

Roller drum
Bille
Bandaje

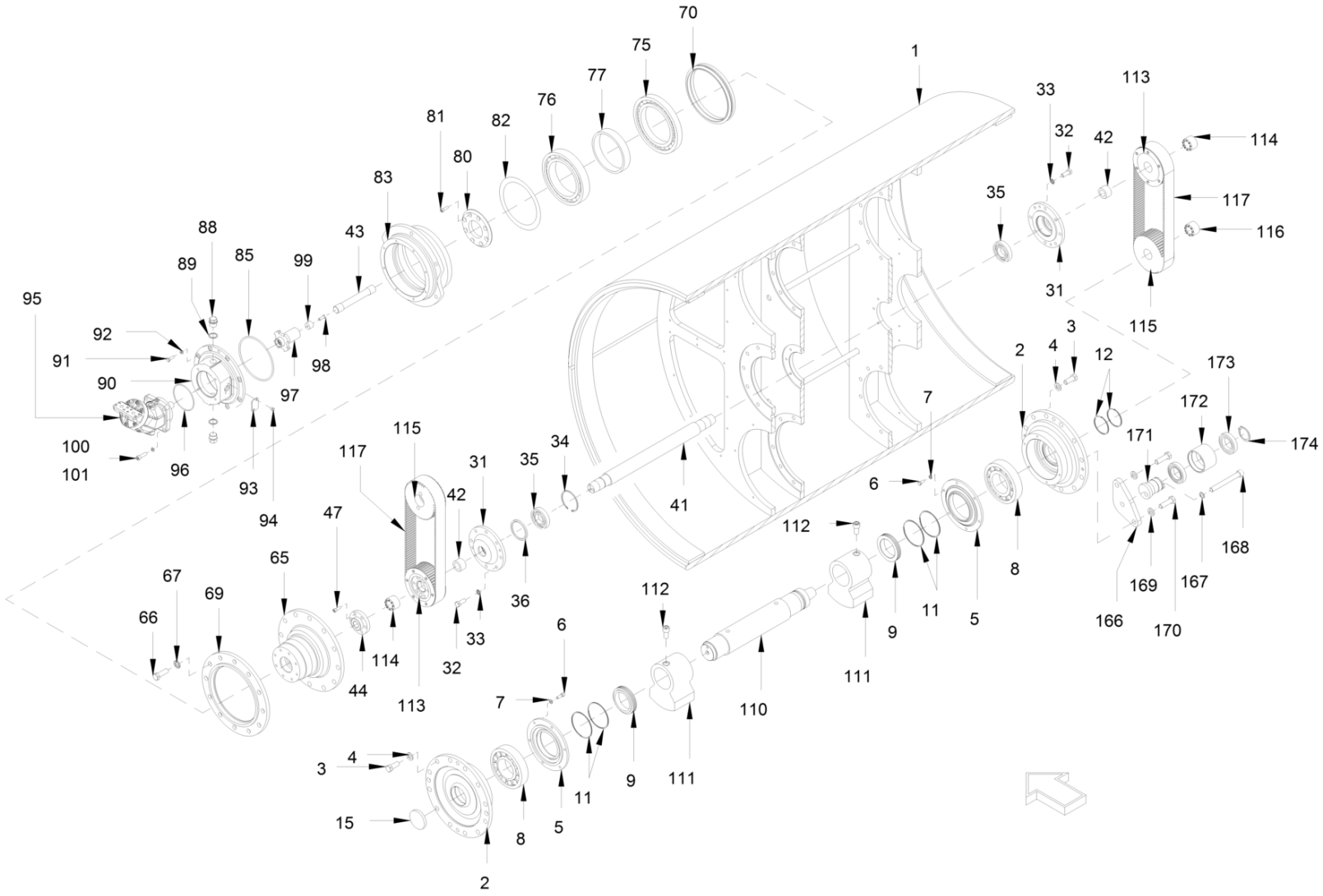

Roller drum
Bille
Bandaje

Ref.	Part No.	Description	Description	Descripcion	Information	Qty.	Unit
1	5100023509	Roller drum	Bille	Bandaje		1	pc
2	5100023059	Flange	Bride	Brida		4	pc
3	5100023180	Hexagon screw	Vis hexagonale	Tornillo hexagonal		42	pc
4	5100012969	Locking washer	Rondelle d'arrêt	Disco de seguridad		42	pc
5	5100023060	Lid	Couvercle	Tapa		4	pc
6	5100012518	Hexagon screw	Vis hexagonale	Tornillo hexagonal		24	pc
7	5100012966	Locking washer	Rondelle d'arrêt	Disco de seguridad		24	pc
8	5100022946	Cylindrical roller bearing	Roulement à rouleaux cylindr.	Rodamiento de rodillos cilínd.		4	pc
9	5100023062	Ring	Bague	Anillo		4	pc
11	5100022949	Disc ring	Lamelle	Arandela laminada		8	pc
12	5100022948	Disc ring	Lamelle	Arandela laminada		2	pc
15	5100022947	Cap	Chapeau de fermeture	Caperuza		2	pc
31	5100012975	Flange	Bride	Brida		2	pc
32	5100012522	Hexagon screw	Vis hexagonale	Tornillo hexagonal		16	pc
33	5100012967	Locking washer	Rondelle d'arrêt	Disco de seguridad		16	pc
34	5100012971	Locking ring	Bague d'arrêt	Anillo fijador		1	pc
35	5100011631	Grooved ball bearing	Roulement rainure à billes	Rodamiento radial rígido		2	pc
36	5100012974	Ring	Bague	Anillo		1	pc
41	5100048715	Drive shaft	Arbre d'entraînement	Eje de accionamiento		1	pc
42	5100048719	Sleeve	Douille	Casquillo		2	pc
43	5100023093	Involute spline shaft	Arbre formant pignon	Árbol dentado		1	pc
44	5100048720	Spline bush	Douille dentée	Casquillo dentado		1	pc
47	5100023173	Cheese-head screw	Vis à tête cylindrique	Tornillo cilíndrico		6	pc
65	5100022967	Cone flange	Bride conique	Brida cónica		1	pc
66	5100023176	Cheese-head screw	Vis à tête cylindrique	Tornillo cilíndrico		12	pc
67	5100012969	Locking washer	Rondelle d'arrêt	Disco de seguridad		12	pc
69	5100048709	Ring	Bague	Anillo		1	pc
70	5100047247	Axial face seal	Garniture étanche anneau glis.	Junta deslizante		1	pc
75	5100022879	Grooved ball bearing	Roulement rainure à billes	Rodamiento radial rígido		1	pc
76	5100022929	Grooved ball bearing	Roulement rainure à billes	Rodamiento radial rígido		1	pc
77	5100022959	Ring	Bague	Anillo		1	pc
80	5100022958	Lid	Couvercle	Tapa		1	pc
81	5100023172	Cheese-head screw	Vis à tête cylindrique	Tornillo cilíndrico		8	pc
82	5100023002	Spacer shim	Rondelle d'ajustage	Arandela de ajuste		1	pc
83	5100048708	Flanged bearing	Palier à brides	Cojinete de la brida		1	pc
85	5100013423	O-ring seal	Joint torique	Anillo toroïdal		1	pc

Roller drum
Bille
Bandaje

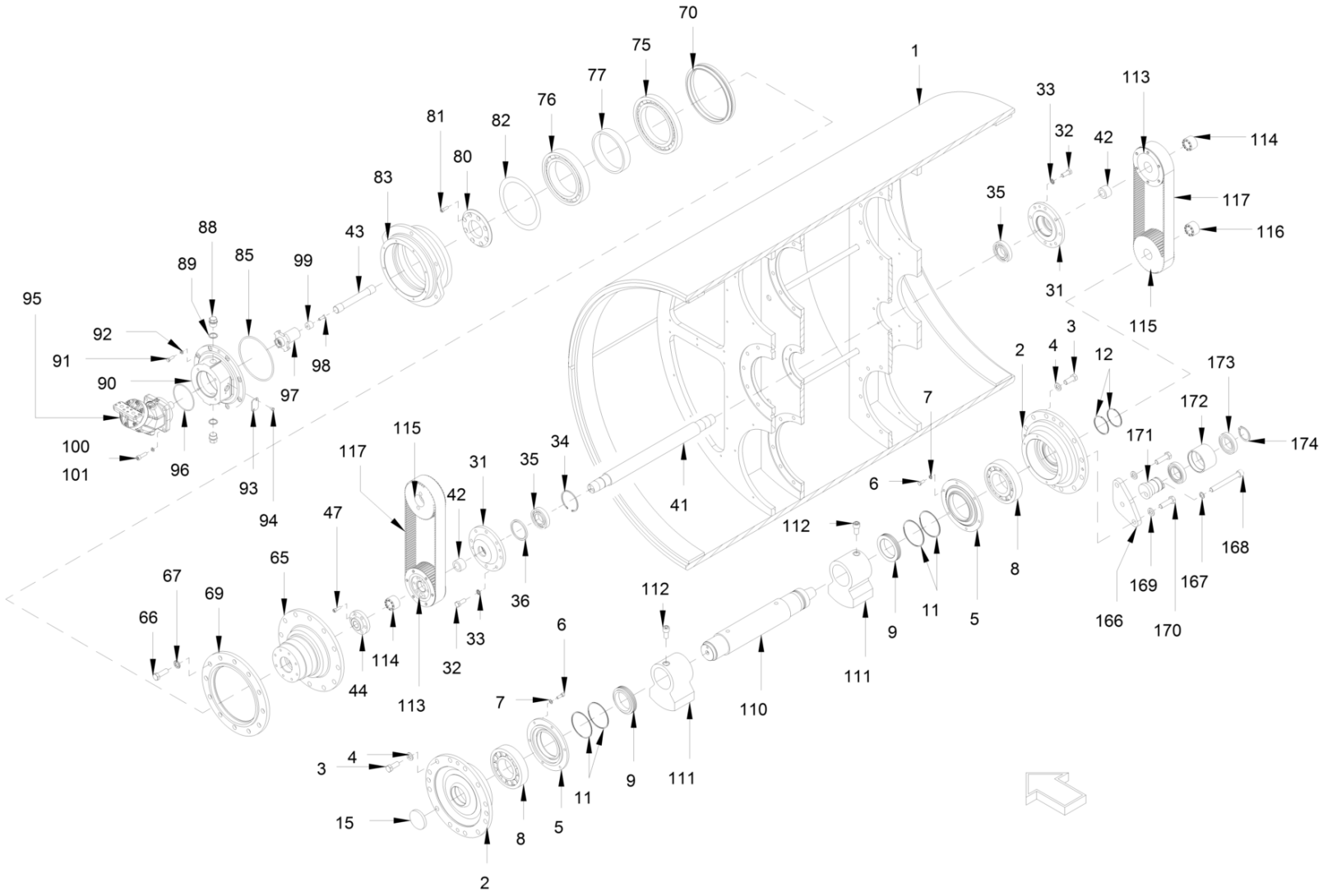

Roller drum
Bille
Bandaje

Ref.	Part No.	Description	Description	Descripcion	Information	Qty.	Unit
88	5100022828	Locking screw	Vis de fermeture	Tornillo de cierre		2	pc
89	5100022863	Sealing ring	Bague à lèvres	Anillo de junta		2	pc
90	5100023076	Flange	Bride	Brida		1	pc
91	5100012519	Hexagon screw	Vis hexagonale	Tornillo hexagonal		8	pc
92	5100012966	Locking washer	Rondelle d'arrêt	Disco de seguridad		8	pc
93	5100023070	Cover sheet	Tôle de recouvrement	Chapa de recubrimiento		1	pc
94	5100023194	Hexagon screw	Vis hexagonale	Tornillo hexagonal		2	pc
95	5100023720	Constant motor	Moteur à cylindrée constante	Motor de volumen constante		1	pc
96	5100022904	O-ring seal	Joint torique	Anillo toroïdal		1	pc
97	5100022974	Driver	Entraîneur	Arbol canelado		1	pc
98	5100012508	Cheese-head screw	Vis à tête cylindrique	Tornillo cilíndrico		1	pc
99	5100023511	Washer	Rondelle	Arandela		1	pc
100	5100023173	Cheese-head screw	Vis à tête cylindrique	Tornillo cilíndrico		4	pc
101	5100012967	Locking washer	Rondelle d'arrêt	Disco de seguridad		4	pc
110	5100048716	Unbalance shaft	Arbre déséquilibré	Árbol desequilibrado		1	pc
111	5100023069	Unbalance fixed	Balourd immobile	Desequilibrio fijo		2	pc
112	5100012511	Cheese-head screw	Vis à tête cylindrique	Tornillo cilíndrico		2	pc
113	5100048718	Toothed lock washer	Rondelle dentée	Arandela dentada		2	pc
114	5100048638	Annular spring	Anneau-ressort	Resorte anular		2	pc
115	5100048717	Toothed lock washer	Rondelle dentée	Arandela dentada		2	pc
116	5100048638	Annular spring	Anneau-ressort	Resorte anular		2	pc
117	5100048712	Toothed belt	Courroie dentée	Correa dentada		2	pc
166	5100023121	Metal plate	Tôle	Chapa		2	pc
167	5100011536	Locking washer	Rondelle d'arrêt	Disco de seguridad		2	pc
168	5100013551	Cheese-head screw	Vis à tête cylindrique	Tornillo cilíndrico		2	pc
169	5100012969	Locking washer	Rondelle d'arrêt	Disco de seguridad		4	pc
170	5100023182	Hexagon screw	Vis hexagonale	Tornillo hexagonal		4	pc
171	5100012953	Shaft	Arbre	Arbol		2	pc
172	5100013254	Ring	Bague	Anillo		2	pc
173	5100012952	Grooved ball bearing	Roulement rainure à billes	Rodamiento radial rígido		4	pc
174	5100012950	Locking ring	Bague d'arrêt	Anillo fijador		2	pc

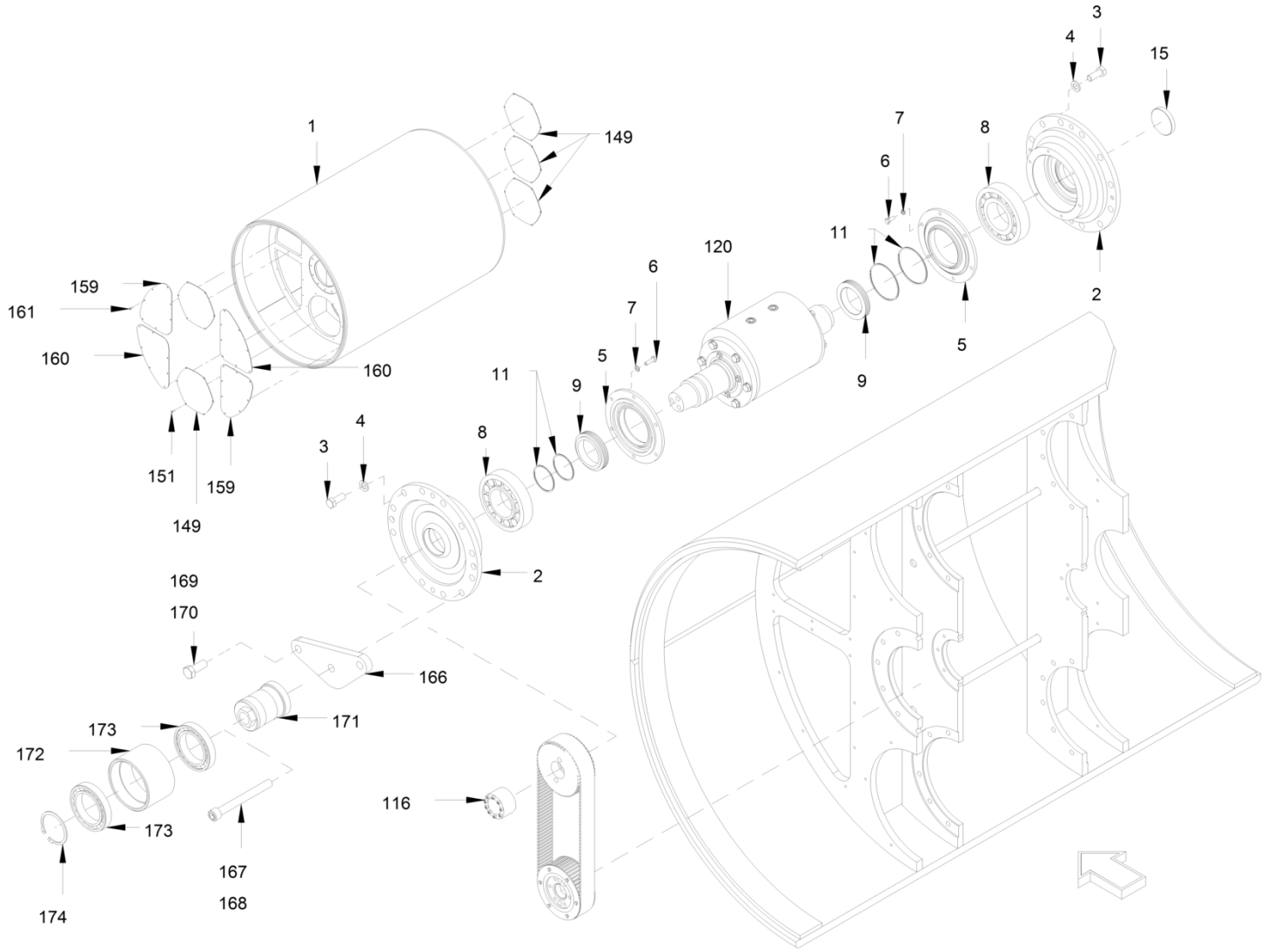
1
149
159
161
160
160
151
159
149
3
4
8
11
9
5
7
6
120
11
6
7
8
4
3
15
9
5
2
2
169
170
166
171
173
172
173
174
167
168
116

Roller drum
Bille
Bandaje

Ref.	Part No.	Description	Description	Descripcion	Information	Qty.	Unit
1	5100023509	Roller drum	Bille	Bandaje		1	pc
2	5100023059	Flange	Bride	Brida		4	pc
3	5100023180	Hexagon screw	Vis hexagonale	Tornillo hexagonal		42	pc
4	5100012969	Locking washer	Rondelle d'arrêt	Disco de seguridad		42	pc
5	5100023060	Lid	Couvercle	Tapa		4	pc
6	5100012518	Hexagon screw	Vis hexagonale	Tornillo hexagonal		24	pc
7	5100012966	Locking washer	Rondelle d'arrêt	Disco de seguridad		24	pc
8	5100022946	Cylindrical roller bearing	Roulement à rouleaux cylindr.	Rodamiento de rodillos cilínd.		4	pc
9	5100023062	Ring	Bague	Anillo		4	pc
11	5100022949	Disc ring	Lamelle	Arandela laminada		8	pc
15	5100022947	Cap	Chapeau de fermeture	Caperuza		2	pc
116	5100048638	Annular spring	Anneau-ressort	Resorte anular		2	pc
120	5100048721	Unbalance shaft	Arbre déséquilibré	Árbol desequilibrado		1	pc
149	5100025912	Lid	Couvercle	Tapa		5	pc
151	5100012518	Hexagon screw	Vis hexagonale	Tornillo hexagonal		30	pc
159	5100025913	Lid	Couvercle	Tapa		2	pc
160	5100025914	Lid	Couvercle	Tapa		2	pc
161	5100012518	Hexagon screw	Vis hexagonale	Tornillo hexagonal		32	pc
166	5100023121	Metal plate	Tôle	Chapa		2	pc
167	5100011536	Locking washer	Rondelle d'arrêt	Disco de seguridad		2	pc
168	5100013551	Cheese-head screw	Vis à tête cylindrique	Tornillo cilíndrico		2	pc
169	5100012969	Locking washer	Rondelle d'arrêt	Disco de seguridad		4	pc
170	5100023182	Hexagon screw	Vis hexagonale	Tornillo hexagonal		4	pc
171	5100012953	Shaft	Arbre	Arbol		2	pc
172	5100013254	Ring	Bague	Anillo		2	pc
173	5100012952	Grooved ball bearing	Roulement rainure à billes	Rodamiento radial rígido		4	pc
174	5100012950	Locking ring	Bague d'arrêt	Anillo fijador		2	pc

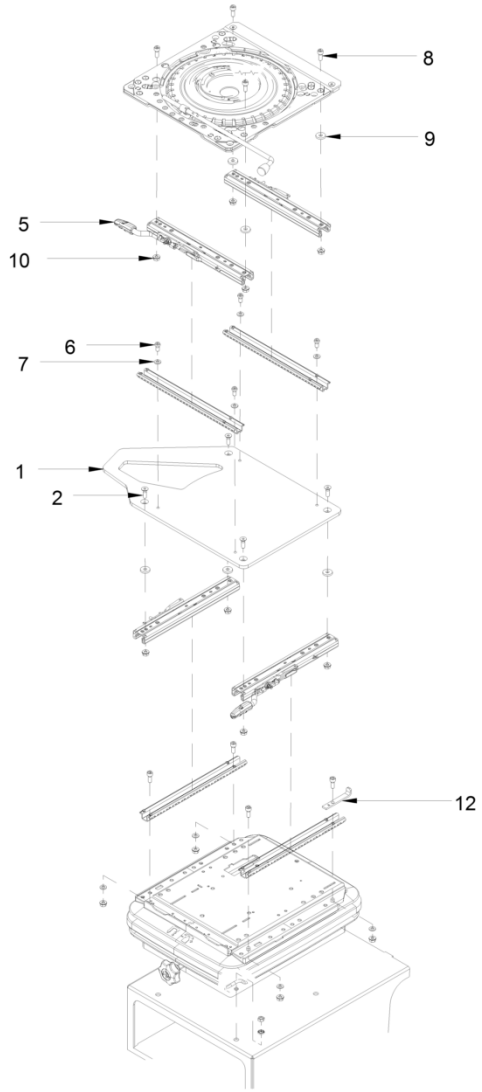
8
9
5
10
6
7
1
2
12

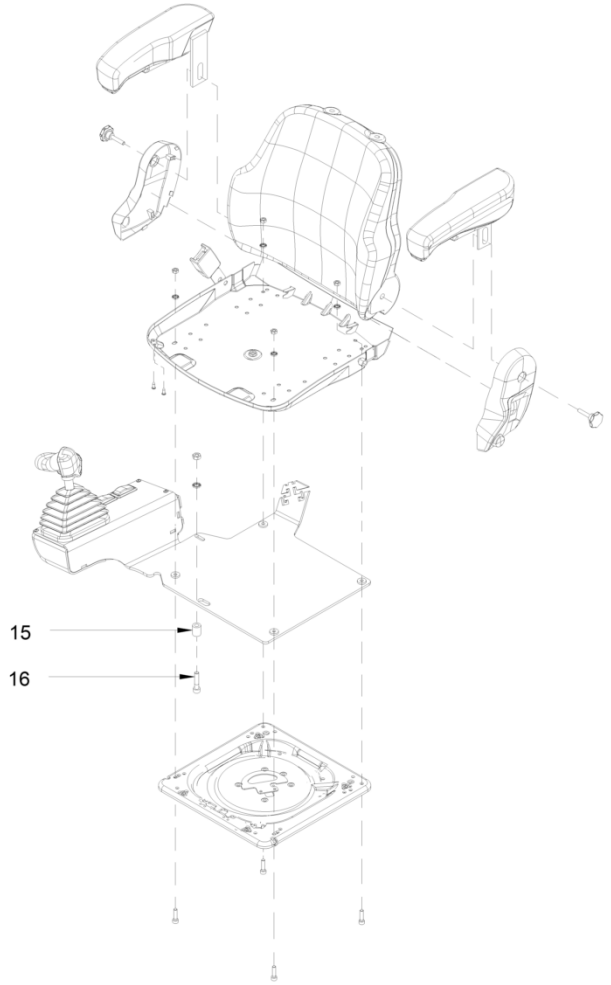
15
16

Operator's seat with adjustmen
Siège du conducteur avec régla
Asiento del conductor ajustabl

Ref.	Part No.	Description	Description	Descripcion	Information	Qty.	Unit
1	5100023387	Metal plate	Tôle	Chapa		1	pc
2	5100022850	Countersunk screw	Vis noyée	Tornillo avellanado		4	pc
5	5100023719	Set of adjustment bars	Jeu de barres ajustables	Juego de barras ajustables		1	pc
6	5100013401	Cheese-head screw	Vis à tête cylindrique	Tornillo cilíndrico		4	pc
7	5100013441	Locking washer	Rondelle d'arrêt	Disco de seguridad		4	pc
8	5100012705	Cheese-head screw	Vis à tête cylindrique	Tornillo cilíndrico		4	pc
9	5100013421	Washer	Rondelle	Arandela		3	pc
10	5100012534	Hexagon nut	Ecrou hexagonal	Tuerca hexagonal		4	pc
12	5100023701	Stop	Butée	Tope		1	pc
15	5100023716	Sleeve	Douille	Casquillo		1	pc
16	5100011585	Cheese-head screw	Vis à tête cylindrique	Tornillo cilíndrico		1	pc

Padfoot segments
Segments à pieds dameurs
Láminas de pie de apisonado

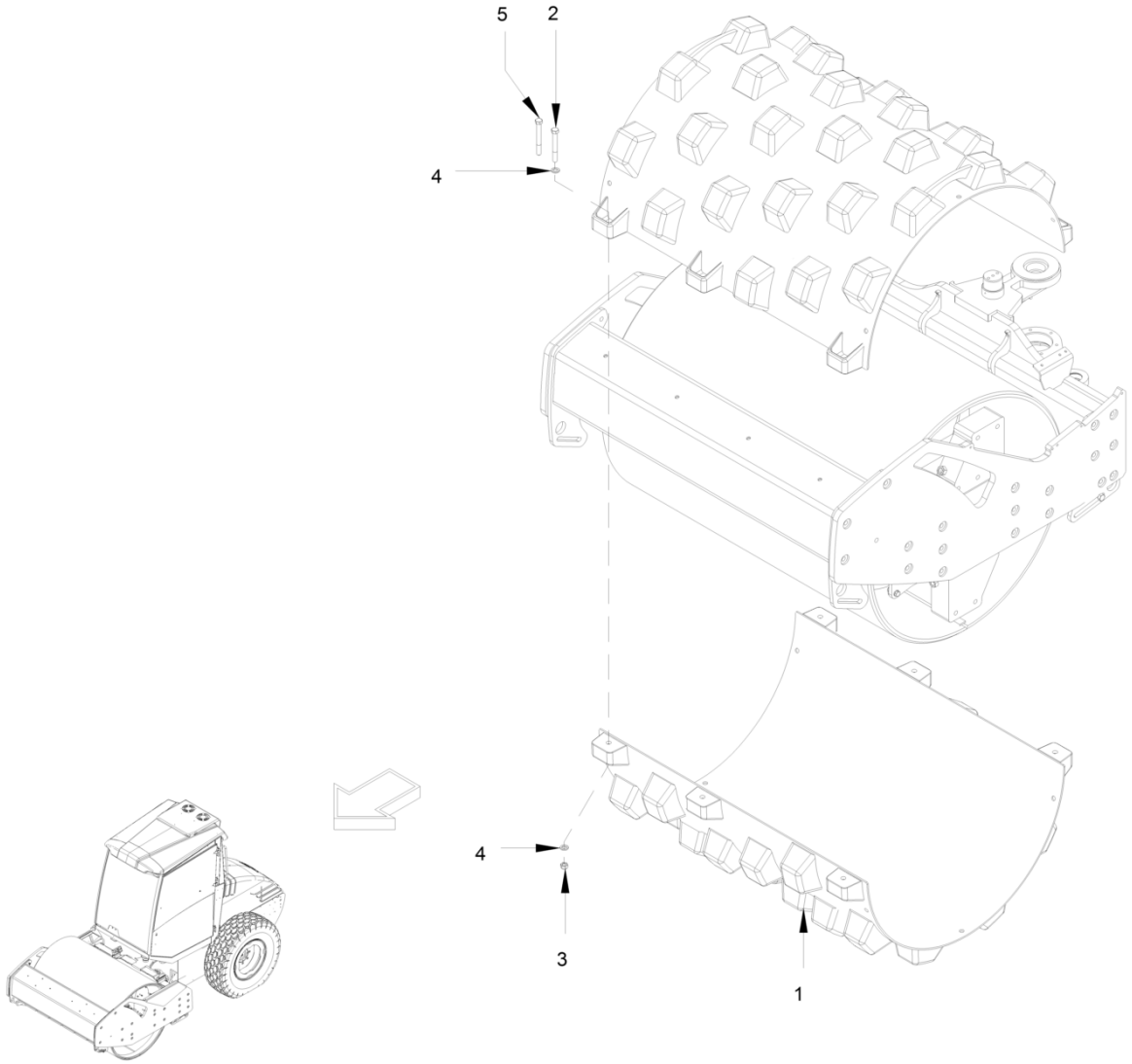

Padfoot segments
Segments à pieds dameurs
Láminas de pie de apisonado

Ref.	Part No.	Description	Description	Descripcion	Information	Qty.	Unit
1	5100023548	Padfoot segments	Segments à pieds dameurs	Láminas de pie de apisonado		2	pc
1	5100023549	Padfoot segments	Segments à pieds dameurs	Láminas de pie de apisonado		2	pc
2	5100013232	Hexagon screw	Vis hexagonale	Tornillo hexagonal		6	pc
3	5100035686	Safety nut	Contre-écrou	Tuerca de seguridad		6	pc
4	5100013413	Washer	Rondelle	Arandela		12	pc
5	5100025828	Hexagon screw	Vis hexagonale	Tornillo hexagonal		4	pc

2
5
5.01
5.02
5.03
5.04
1
3
2
4
4.01
4.02
4.03
1
3
10
6
10

Additional lighting
Eclairage additionnel
Iluminacion adicional

Ref.	Part No.	Description	Description	Descripcion	Information	Qty.	Unit
1	5100023951	Holder	Support	Soporte		1	pc
2	5100023952	Holder	Support	Soporte		1	pc
3	5100023789	Fillister head screw	Vis à tête bombée	Tornillo alomado pulido		6	pc
4	5100011462	Washer	Rondelle	Arandela	4.03	8	pc
4	5100012520	Hexagon screw	Vis hexagonale	Tornillo hexagonal	4.01	4	pc
4	5100012924	Hexagon nut	Ecrou hexagonal	Tuerca hexagonal	4.02	4	pc
4	5100023611	Working light	Projecteur de travail	Faro de trabajo		4	pc
5	5100011462	Washer	Rondelle	Arandela	5.04	8	pc
5	5100012520	Hexagon screw	Vis hexagonale	Tornillo hexagonal	5.02	4	pc
5	5100012620	Lamp	Lampe	Lámpara	5.01	4	pc
5	5100012924	Hexagon nut	Ecrou hexagonal	Tuerca hexagonal	5.03	4	pc
5	5100023610	Working light	Projecteur de travail	Faro de trabajo		4	pc
6	5100048690	Cable	Cable	Cable		4	pc
10	5100048636	Cable harness	Faisceau de câbles	Mazo de cables		1	pc

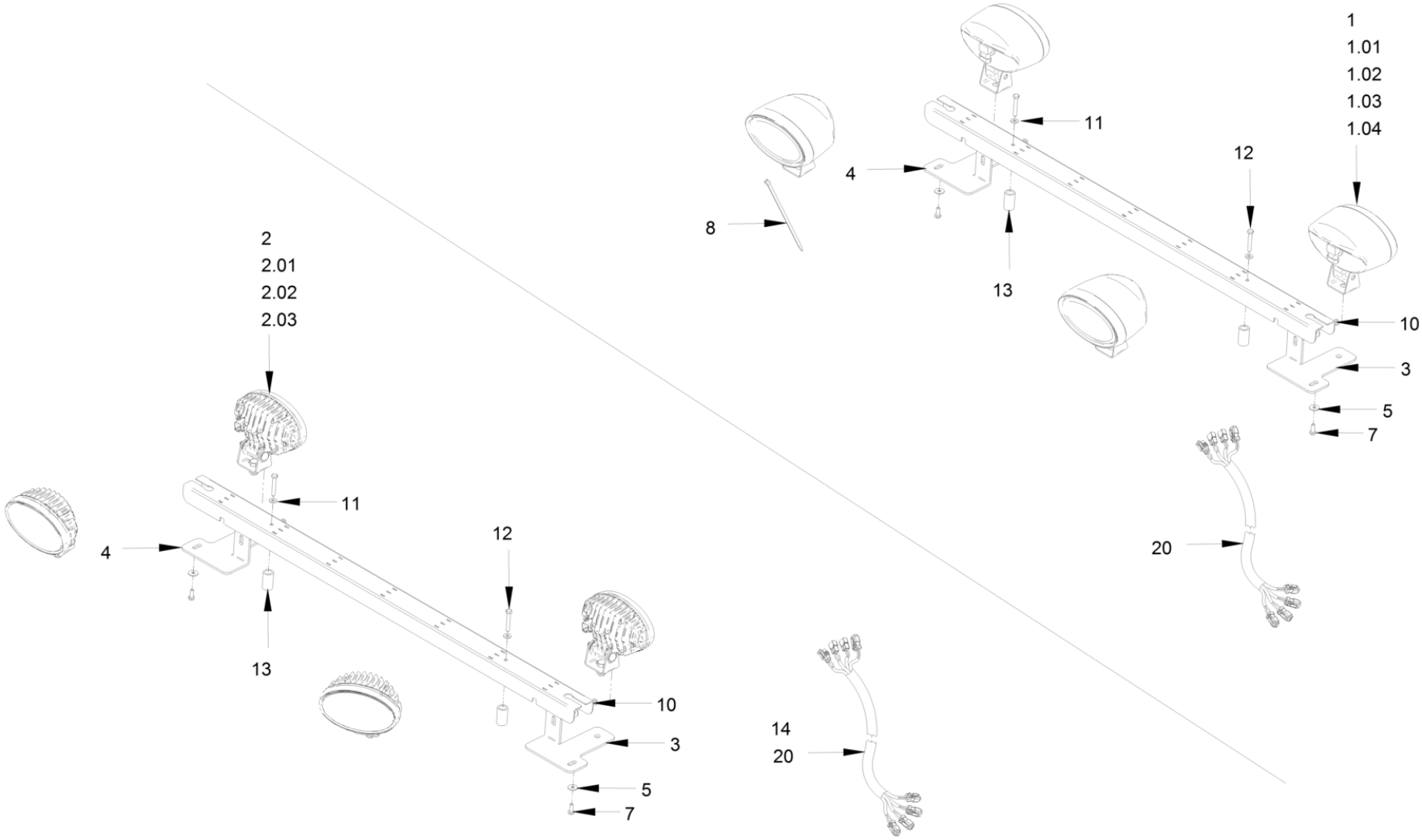
1
1.01
1.02
1.03
1.04
2
2.01
2.02
2.03
3
4
5
7
8
10
11
12
13
14
20

Additional lighting
Eclairage additionnel
Iluminacion adicional

Ref.	Part No.	Description	Description	Descripcion	Information	Qty.	Unit
1	5100011462	Washer	Rondelle	Arandela	1.04	4	pc
1	5100012520	Hexagon screw	Vis hexagonale	Tornillo hexagonal	1.02	4	pc
1	5100012620	Lamp	Lampe	Lámpara	1.01	4	pc
1	5100012924	Hexagon nut	Ecrou hexagonal	Tuerca hexagonal	1.03	4	pc
1	5100023610	Working light	Projecteur de travail	Faro de trabajo		4	pc
2	5100011462	Washer	Rondelle	Arandela	2.03	8	pc
2	5100012520	Hexagon screw	Vis hexagonale	Tornillo hexagonal	2.01	4	pc
2	5100012924	Hexagon nut	Ecrou hexagonal	Tuerca hexagonal	2.02	4	pc
2	5100023611	Working light	Projecteur de travail	Faro de trabajo		4	pc
3	5100023954	Console	Console	Consola		1	pc
4	5100023953	Console	Console	Consola		1	pc
5	5100013523	Washer	Rondelle	Arandela		4	pc
7	5100012600	Hexagon screw	Vis hexagonale	Tornillo hexagonal		4	pc
8	5100013573	Wire fastener	Attache de câble	Sujetacables		1	pc
10	5100023955	Cable covering	Recouvrement de câble	Cubierta de cable		1	pc
11	5100012937	Washer	Rondelle	Arandela		2	pc
12	5100022951	Hexagon screw	Vis hexagonale	Tornillo hexagonal		2	pc
13	5100023956	Sleeve	Douille	Casquillo		2	pc
14	5100048690	Cable	Cable	Cable		4	pc
20	5100048636	Cable harness	Faisceau de câbles	Mazo de cables		1	pc

Additional lighting
Eclairage additionnel
Iluminacion adicional

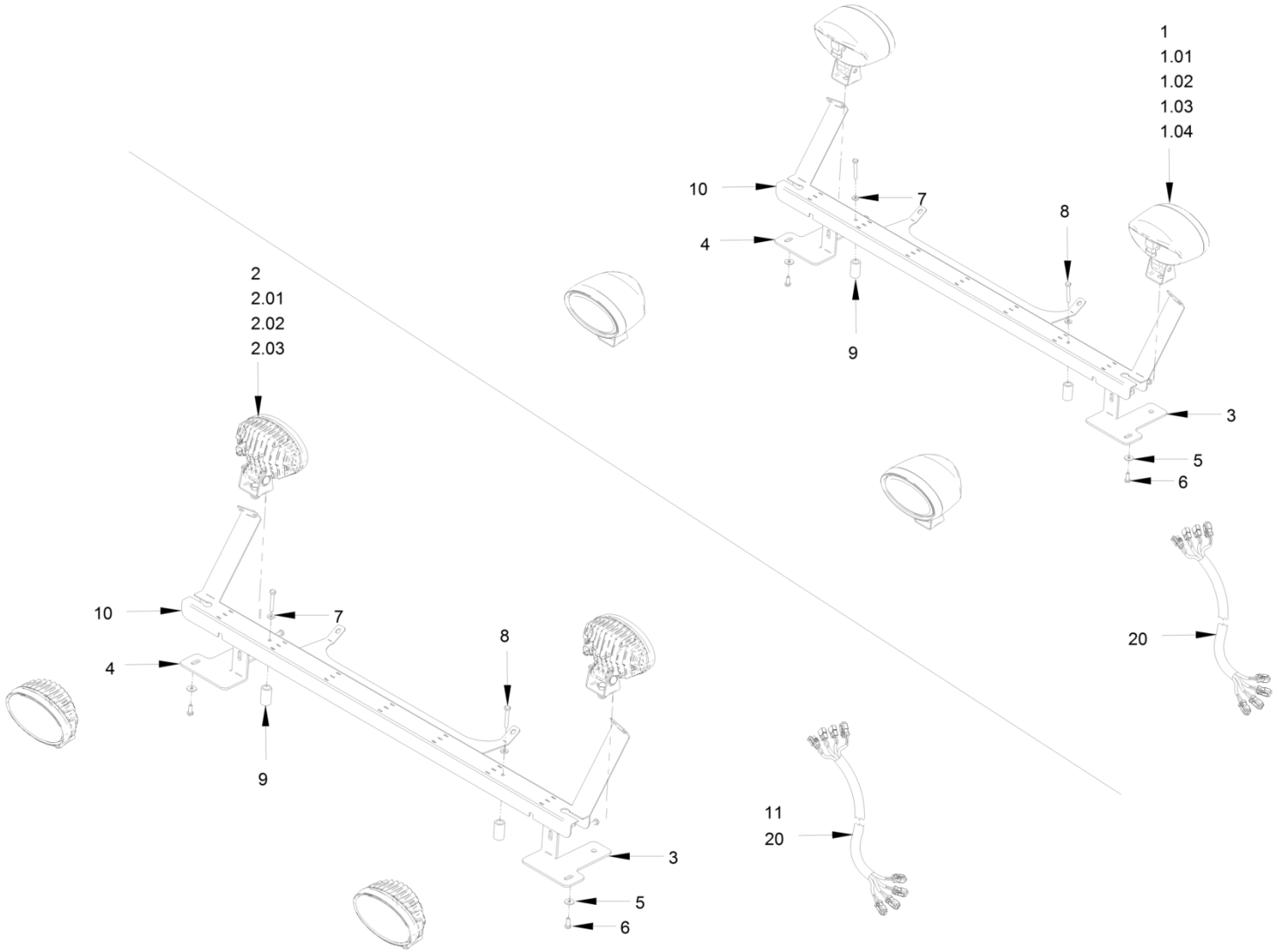

Additional lighting
Eclairage additionnel
Iluminacion adicional

Ref.	Part No.	Description	Description	Descripcion	Information	Qty.	Unit
1	5100011462	Washer	Rondelle	Arandela	1.04	8	pc
1	5100012520	Hexagon screw	Vis hexagonale	Tornillo hexagonal	1.02	4	pc
1	5100012620	Lamp	Lampe	Lámpara	1.01	4	pc
1	5100012924	Hexagon nut	Ecrou hexagonal	Tuerca hexagonal	1.03	4	pc
1	5100023610	Working light	Projecteur de travail	Faro de trabajo		4	pc
2	5100011462	Washer	Rondelle	Arandela	2.03	8	pc
2	5100012520	Hexagon screw	Vis hexagonale	Tornillo hexagonal	2.01	4	pc
2	5100012924	Hexagon nut	Ecrou hexagonal	Tuerca hexagonal	2.02	4	pc
2	5100023611	Working light	Projecteur de travail	Faro de trabajo		4	pc
3	5100023954	Console	Console	Consola		1	pc
4	5100023953	Console	Console	Consola		1	pc
5	5100013523	Washer	Rondelle	Arandela		4	pc
6	5100012600	Hexagon screw	Vis hexagonale	Tornillo hexagonal		4	pc
7	5100012937	Washer	Rondelle	Arandela		2	pc
8	5100022951	Hexagon screw	Vis hexagonale	Tornillo hexagonal		2	pc
9	5100023956	Sleeve	Douille	Casquillo		2	pc
10	5100023957	Cable covering	Recouvrement de câble	Cubierta de cable		1	pc
11	5100048690	Cable	Cable	Cable		4	pc
20	5100048636	Cable harness	Faisceau de câbles	Mazo de cables		1	pc

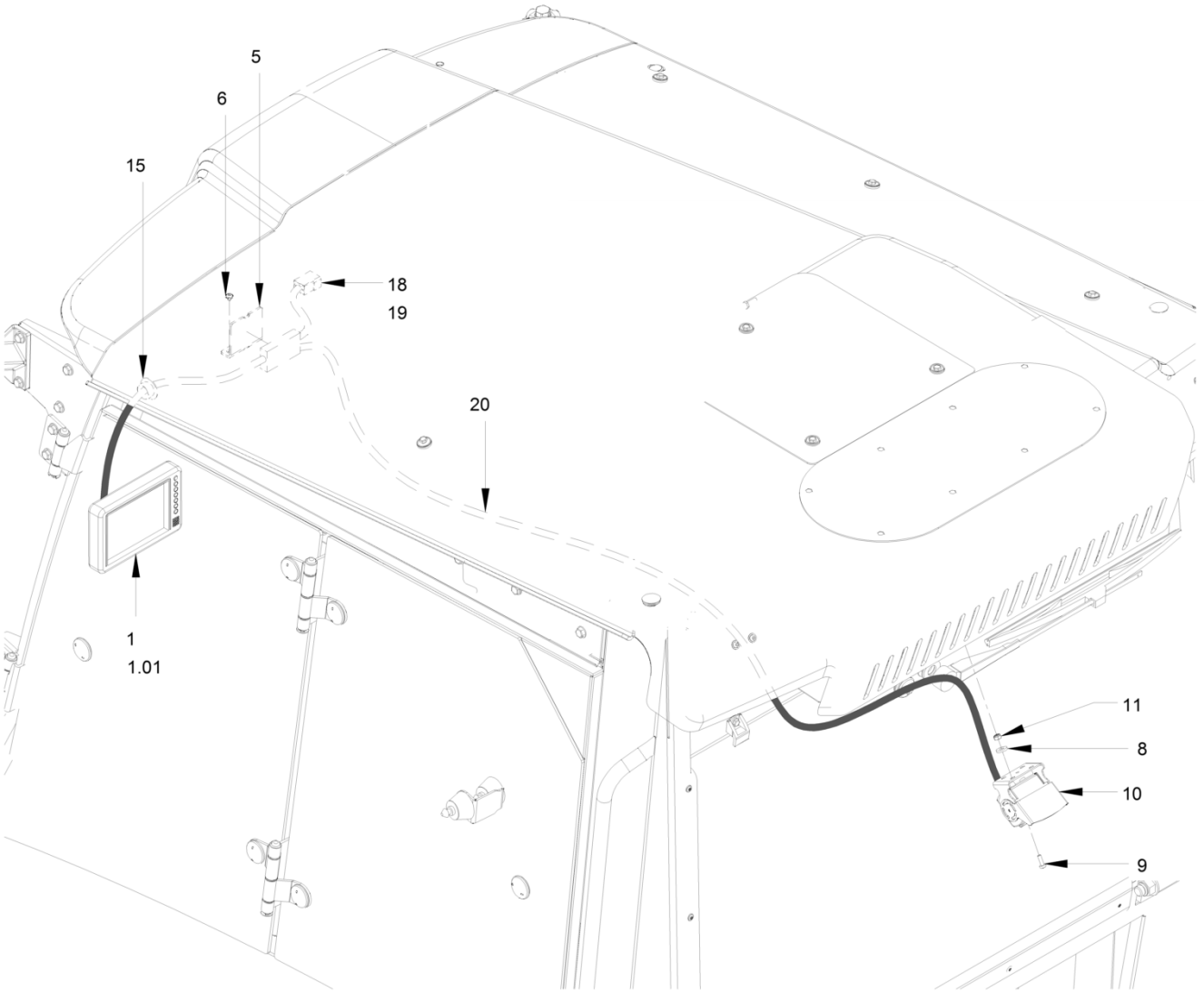
5
6
15
18
19
20
1
1.01
11
8
10
9

Camera
Camera
Camera

Ref.	Part No.	Description	Description	Descripcion	Information	Qty.	Unit
1	5100025882	Monitor unit	Unité de moniteur	Unidad de monitor		1	pc
1	5100025891	Holder	Support	Soporte	1.01	1	pc
5	5100025952	Holder	Support	Soporte		1	pc
6	5100025879	Fillister head screw	Vis à tête bombée	Tornillo alomado pulido		2	pc
8	5100012936	Washer	Rondelle	Arandela		4	pc
9	5100012587	Safety screw	Vis de fixation	Tornillo de seguridad		4	pc
10	5100025883	Camera	Camera	Camera		1	pc
11	5100011599	Hexagon nut	Ecrou hexagonal	Tuerca hexagonal		4	pc
15	5100025873	Filler cap	Bouchon	Tapón de cierre		1	pc
18	5100025826	Fishing box, 4-pole	Boîte de jonction, 4 pôles	Caja de conexión, 4 polos		1	pc
19	5100025825	Flat-pin plug	Fiche plate	Enchufe plano		4	pc
20	5100025884	Cable	Cable	Cable		1	pc

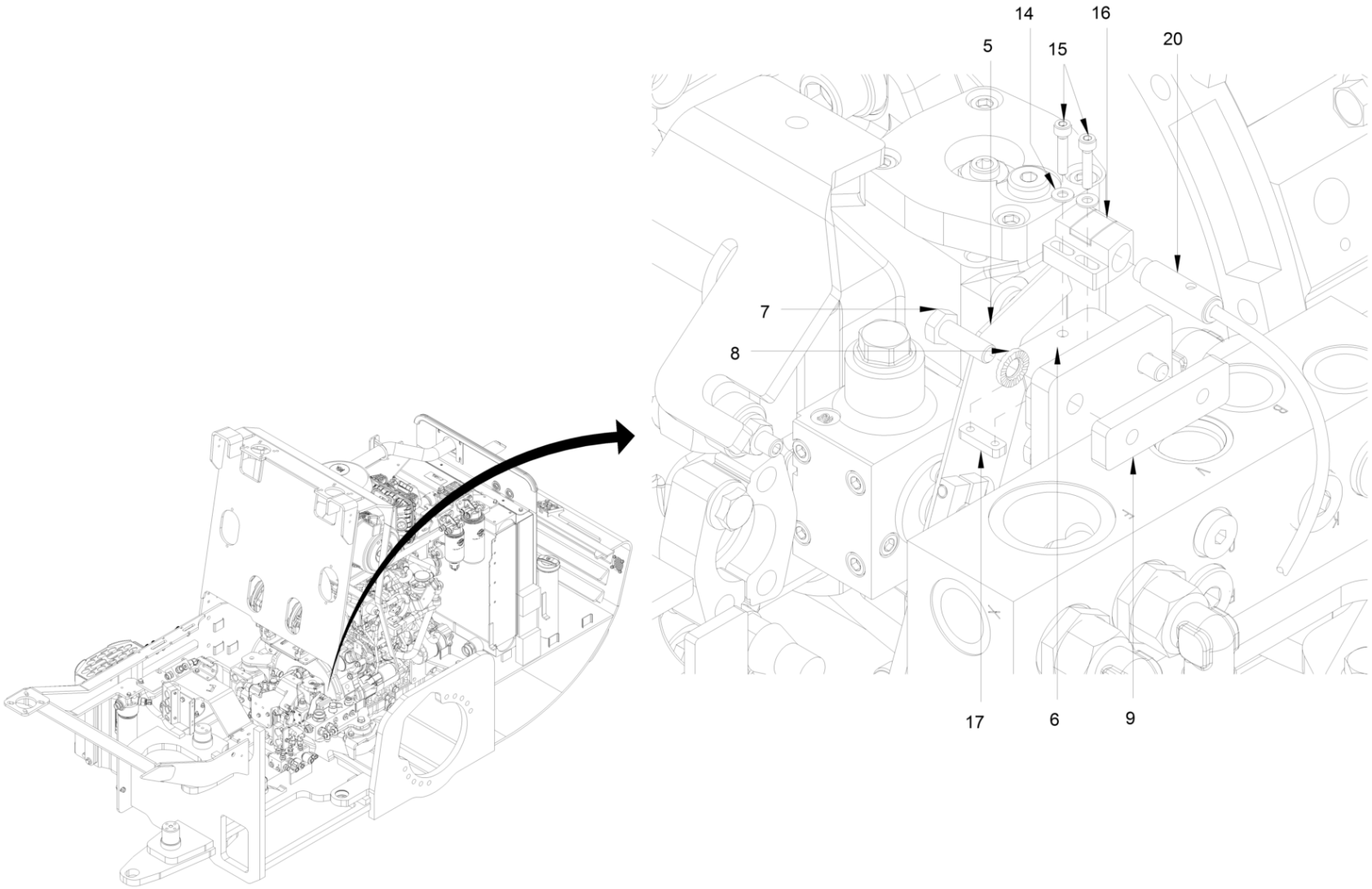
14
16
5
15
20
7
8
17
6
9

Vibro automatic
Système vibreur automatique
Sistema vibrador automático

Ref.	Part No.	Description	Description	Descripcion	Information	Qty.	Unit
5	5100040603	Metal plate	Tôle	Chapa		1	pc
6	5100040604	Metal plate	Tôle	Chapa		1	pc
7	5100012613	Hexagon screw	Vis hexagonale	Tornillo hexagonal		2	pc
8	5100012966	Locking washer	Rondelle d'arrêt	Disco de seguridad		2	pc
9	5100040605	Metal plate	Tôle	Chapa		1	pc
14	5100013438	Washer	Rondelle	Arandela		2	pc
15	5100040606	Cheese-head screw	Vis à tête cylindrique	Tornillo cilíndrico		2	pc
16	5100040607	Mounting clip	Collier de fixation	Arandela de fijación		1	pc
17	5100040608	Metal plate	Tôle	Chapa		1	pc
20	5100040609	Cable harness	Faisceau de câbles	Mazo de cables		1	pc

Frequency meter vibration
Fréquencemètre vibration
Contador de frecuencia vibraci

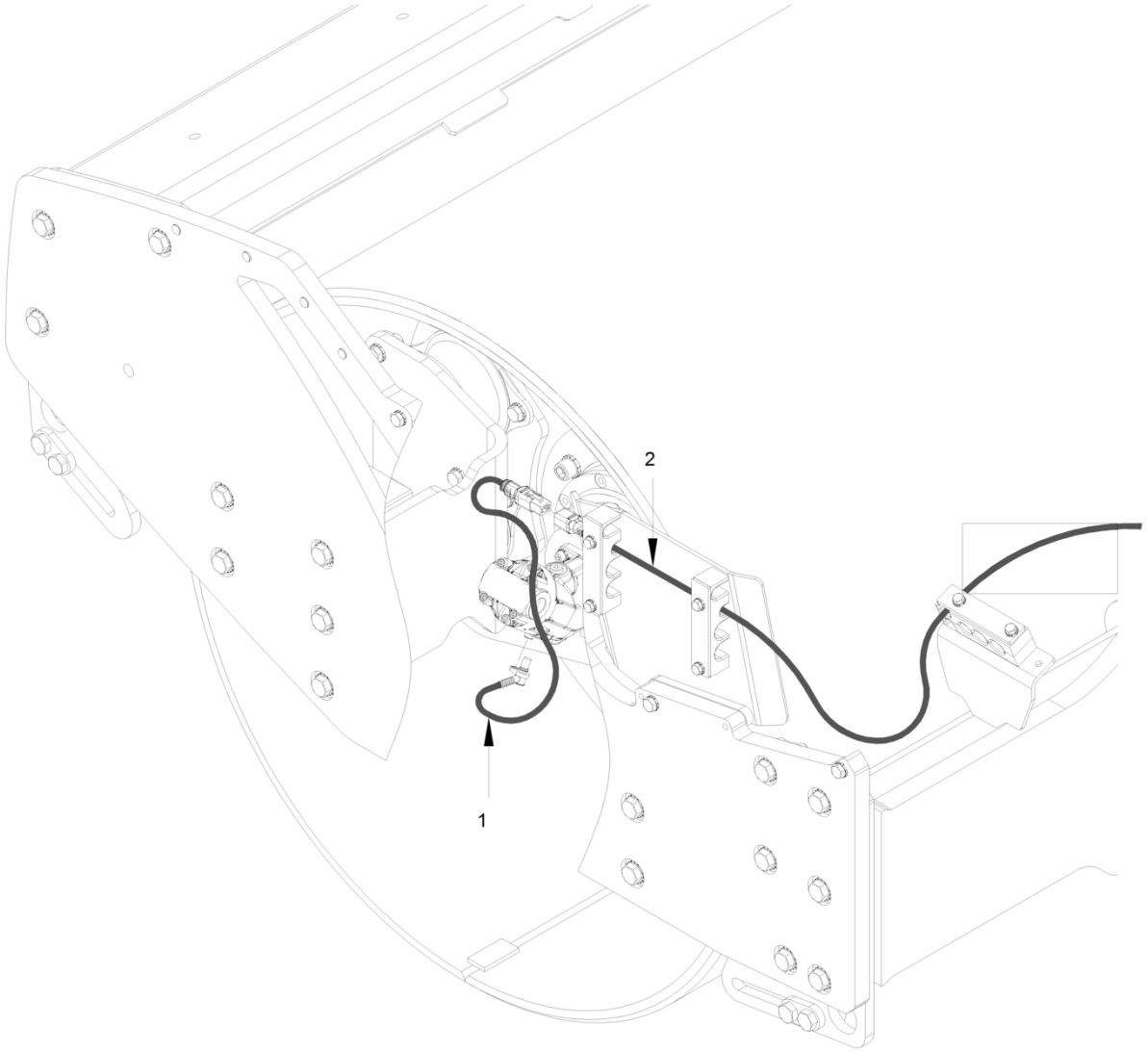

Frequency meter vibration
Fréquencemètre vibration
Contador de frecuencia vibraci

Ref.	Part No.	Description	Description	Descripcion	Information	Qty.	Unit
1	5100025898	Speed sensor	Senseur de vitesse	Sensor de revoluciones		1	pc
2	5100025904	Cable harness	Faisceau de câbles	Mazo de cables		1	pc

Back-up alarm
Avertisseur de marche-arrière
Dispositivo adv. marcha atrás

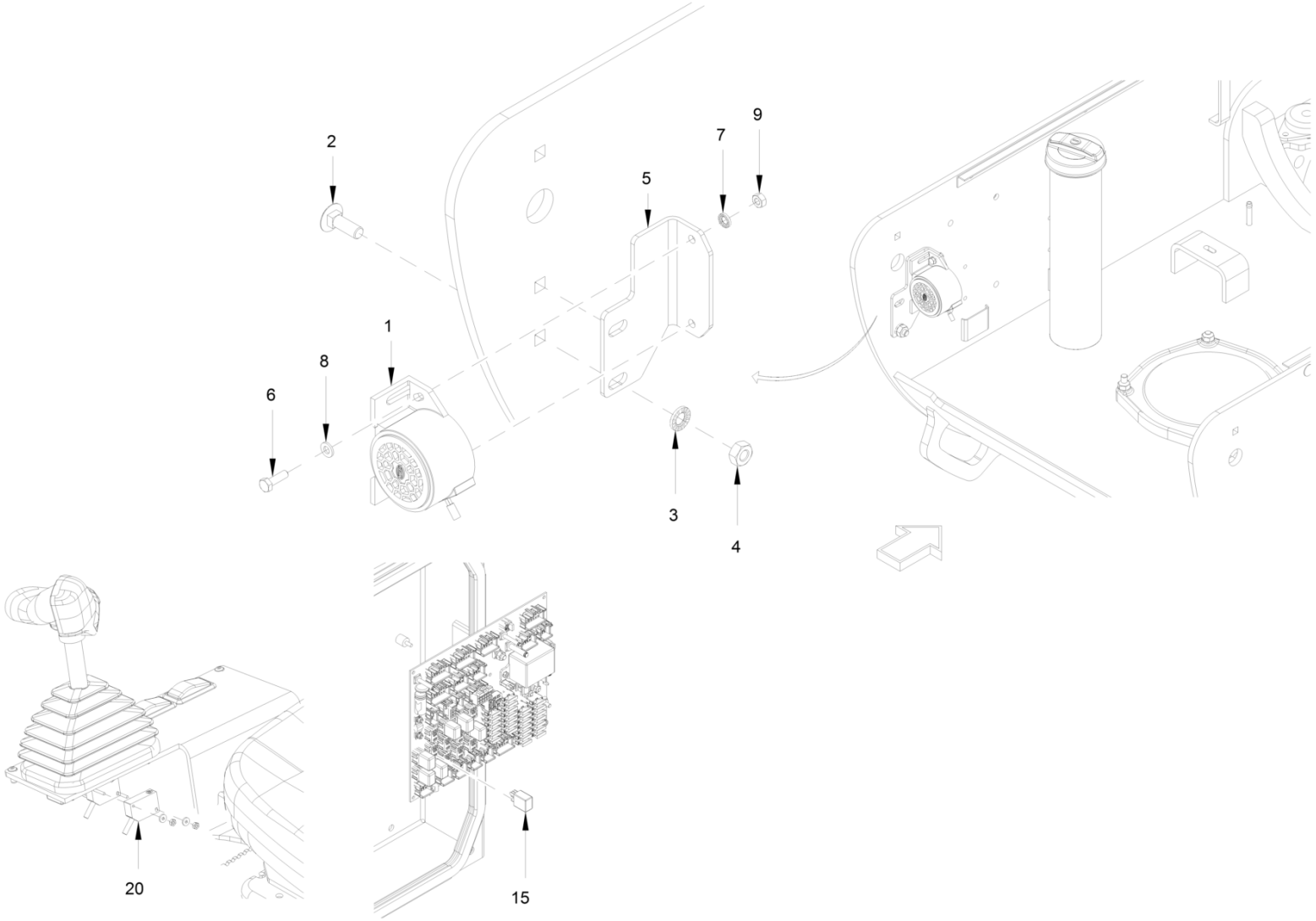

Back-up alarm
Avertisseur de marche-arrière
Dispositivo adv. marcha atrás

Ref.	Part No.	Description	Description	Descripcion	Information	Qty.	Unit
1	5100023403	Back-up alarm	Avertisseur de marche-arrière	Dispositivo adv. marcha atrás		1	pc
2	5100012085	Mushroom head screw	Vis à tête bombée	Tornillo cil. cabeza rebajada		2	pc
3	5100012967	Locking washer	Rondelle d'arrêt	Disco de seguridad		2	pc
4	5100012547	Hexagon nut	Ecrou hexagonal	Tuerca hexagonal		2	pc
5	5100023372	Holder	Support	Soporte		1	pc
6	5100012608	Hexagon screw	Vis hexagonale	Tornillo hexagonal		2	pc
7	5100012965	Locking washer	Rondelle d'arrêt	Disco de seguridad		2	pc
8	5100011636	Washer	Rondelle	Arandela		2	pc
9	5100017998	Hexagonal nut	Ecrou hexagonal	Tuerca hexagonal		2	pc
15	5100011583	Relay	Relais	Rele		1	pc
20	5100023505	Wire harness (sensor)	Faisceau de câbles (senseur)	Mazo de cables (sensor)		1	pc

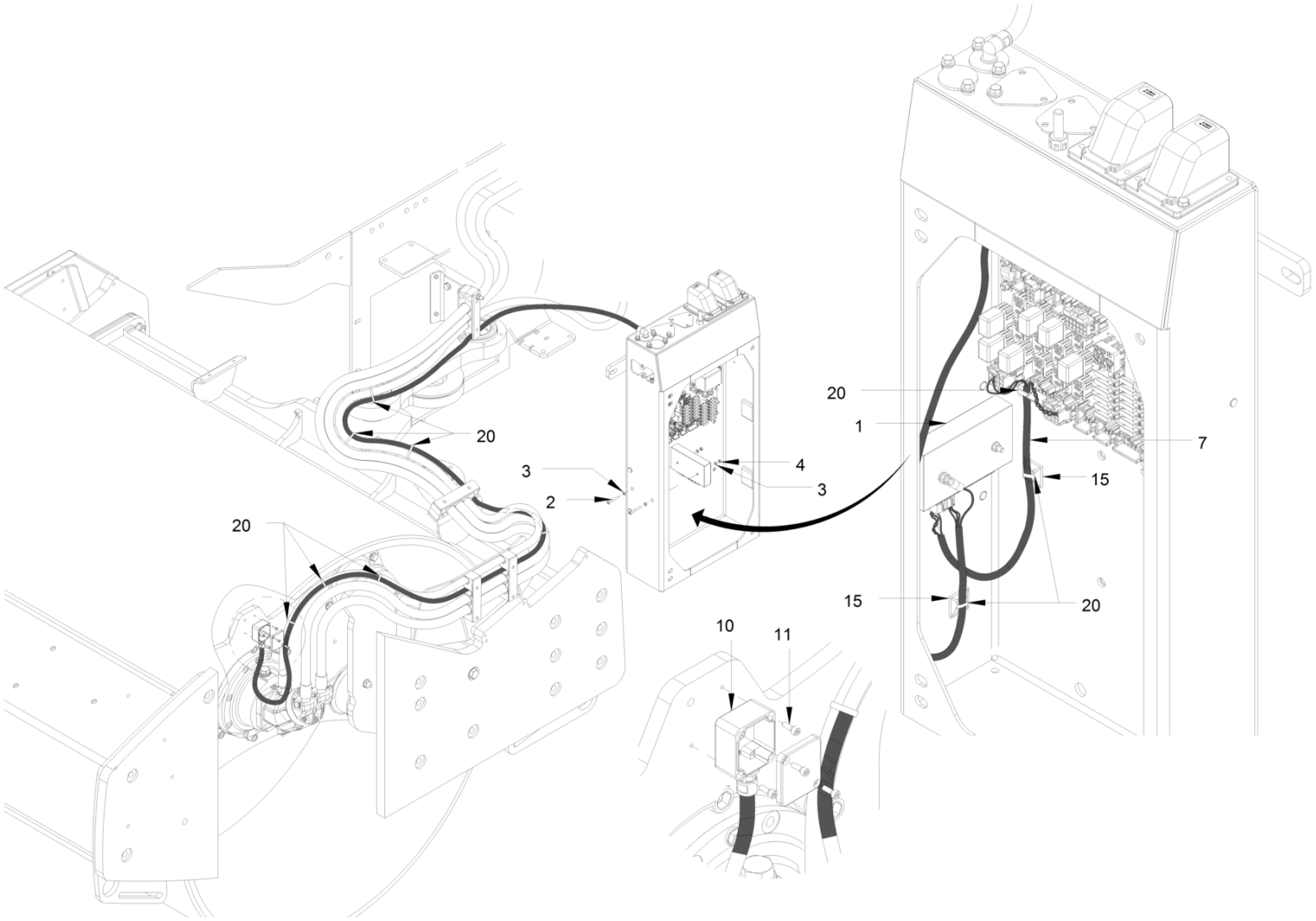
20
20
3
2
4
3
20
1
7
15
15
20
10
11

Compactometer
Tassomètre
Compactómetro

Ref.	Part No.	Description	Description	Descripcion	Information	Qty.	Unit
1	5100033253	Calculator	Calculateur	Ordenador		1	pc
2	5100011756	Cheese-head screw	Vis à tête cylindrique	Tornillo cilíndrico		2	pc
3	5100012936	Washer	Rondelle	Arandela		4	pc
4	5100011599	Hexagon nut	Ecrou hexagonal	Tuerca hexagonal		2	pc
7	5100040637	Cable harness	Faisceau de câbles	Mazo de cables		1	pc
10	5100040638	Cable harness	Faisceau de câbles	Mazo de cables		1	pc
11	5100033260	Cheese-head screw	Vis à tête cylindrique	Tornillo cilíndrico		2	pc
15	5100011653	Mounting	Fixation	Fijación		2	pc
20	5100013573	Wire fastener	Attache de câble	Sujetacables		13	pc

Trip recorder
Tachographe
Tacógrafo

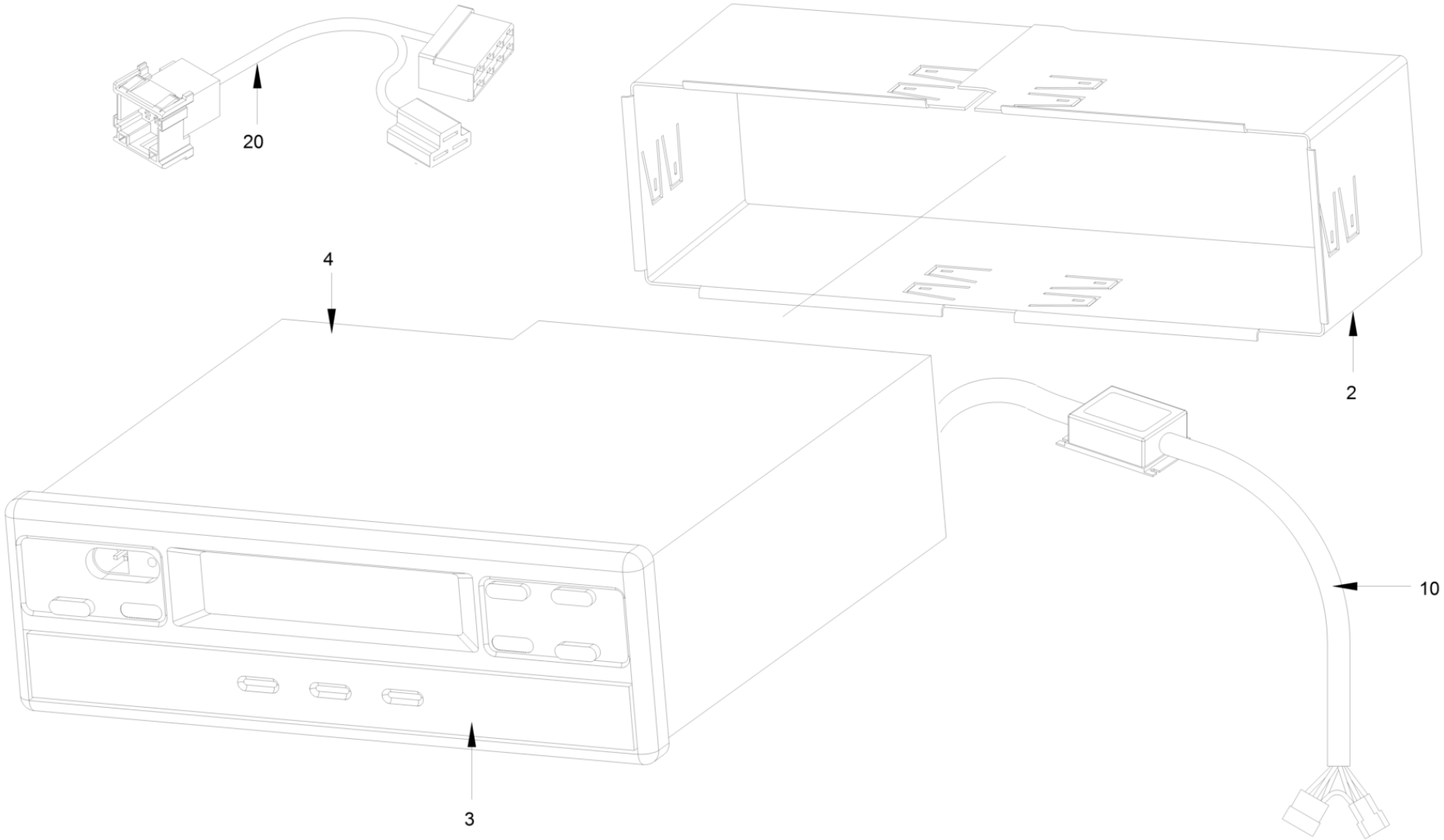

Trip recorder
Tachographe
Tacógrafo

Ref.	Part No.	Description	Description	Descripcion	Information	Qty.	Unit
2	5100025878	Frame	Cadre	Bastidor		1	pc
3	5100025877	Tachograph chart	Disque du tachographe	Disco del tacógrafo		1	pc
4	5100025922	Trip recorder	Tachographe	Tacógrafo		1	pc
4	5100025923	Trip recorder	Tachographe	Tacógrafo		1	pc
10	5100025886	Cable harness	Faisceau de câbles	Mazo de cables		1	pc
20	5100025924	Cable harness	Faisceau de câbles	Mazo de cables		1	pc

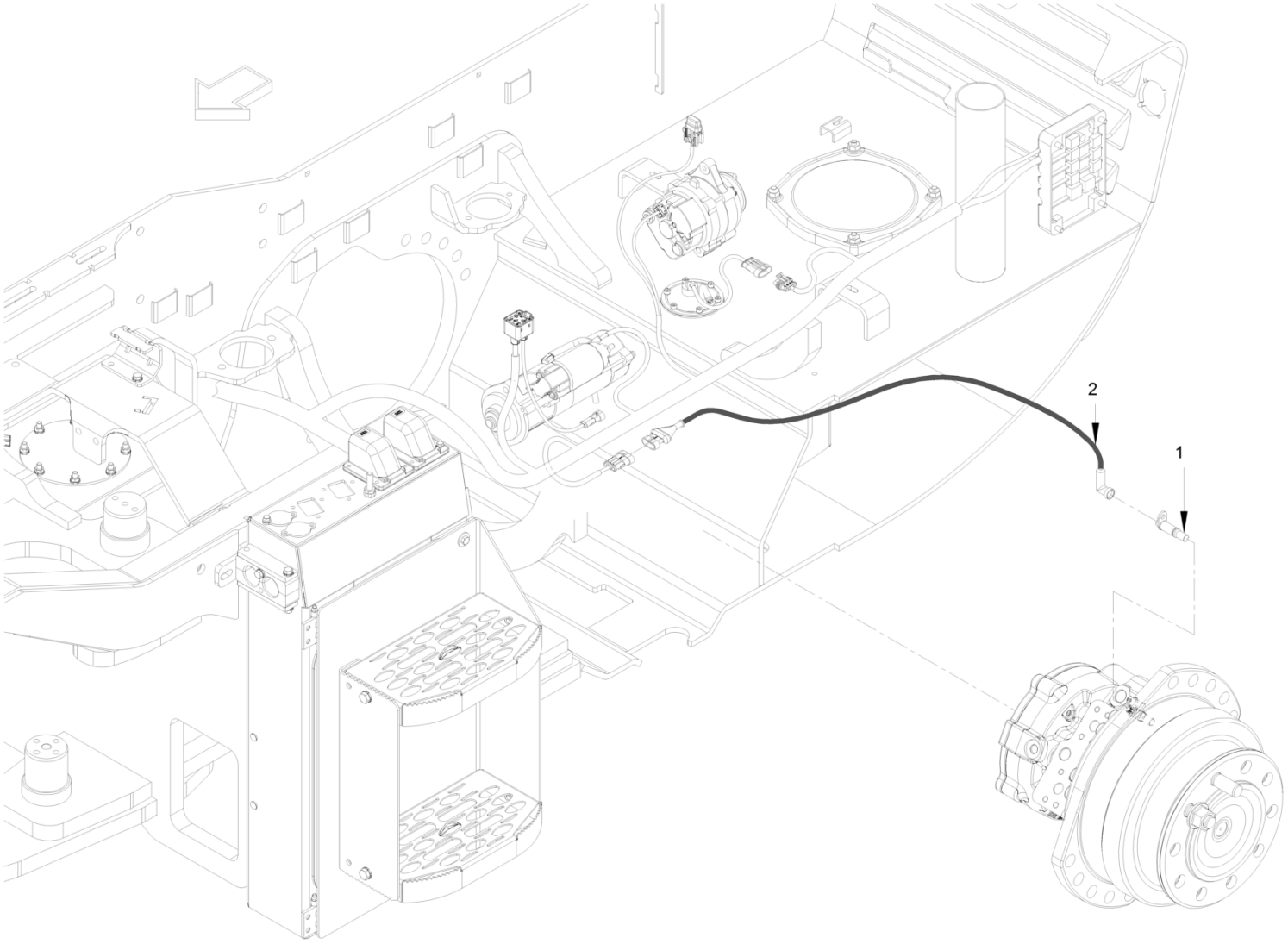
2
1

Speedometer
Tachymètre
Velocímetro

Ref.	Part No.	Description	Description	Descripcion	Information	Qty.	Unit
1	5100025880	Sensor	Capteur	Sensor		1	pc
2	5100025897	Cable harness	Faisceau de câbles	Mazo de cables		1	pc

Battery isolating switch
Interrupteur-séparat. batterie
Interruptor desconex. batería

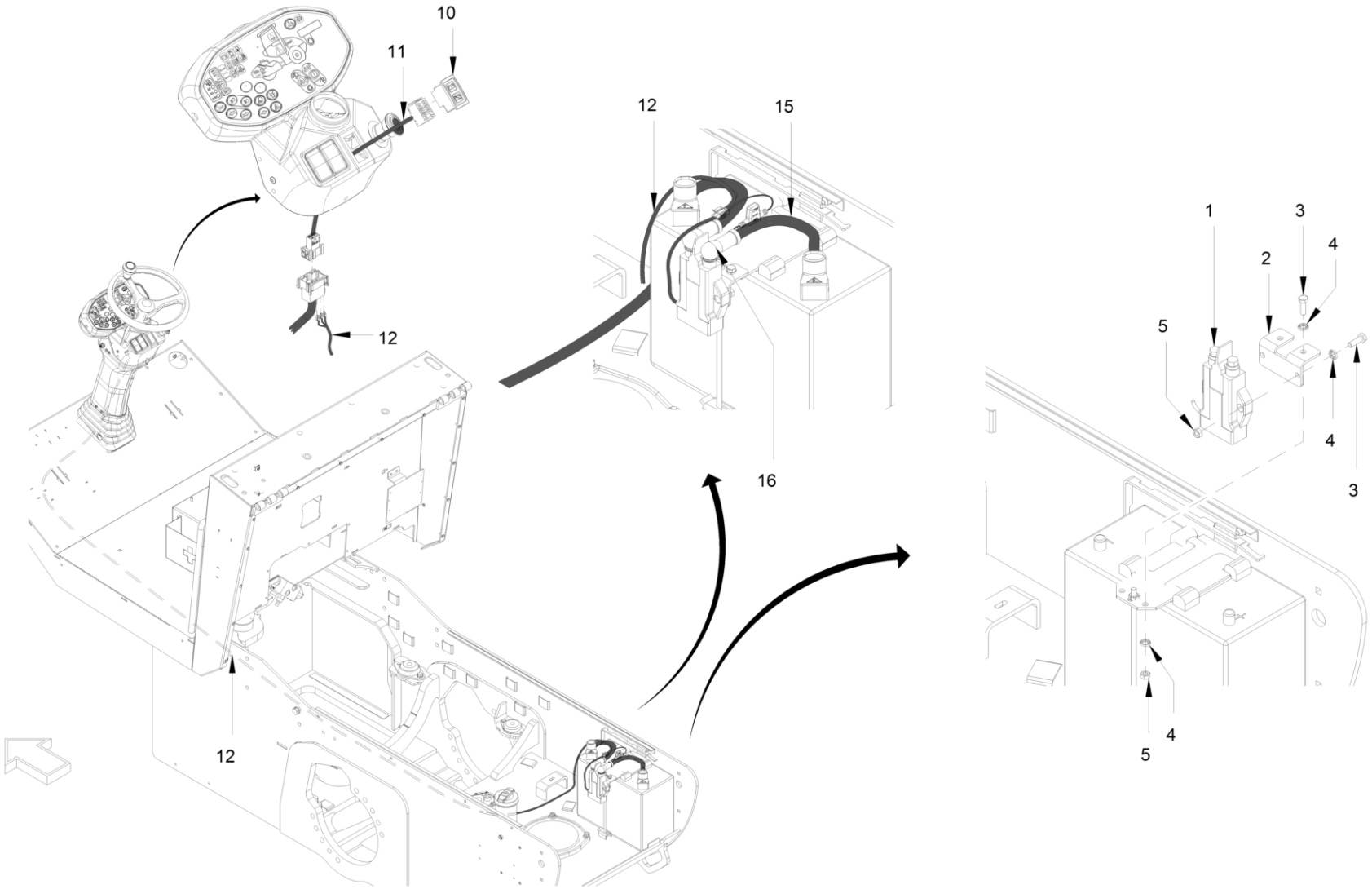

Battery isolating switch
Interrupteur-séparat. batterie
Interruptor desconex. batería

Ref.	Part No.	Description	Description	Descripcion	Information	Qty.	Unit
1	5100023231	Relay	Relais	Rele		1	pc
2	5100023432	Holder	Support	Soporte		1	pc
3	5100012613	Hexagon screw	Vis hexagonale	Tornillo hexagonal		4	pc
4	5100012966	Locking washer	Rondelle d'arrêt	Disco de seguridad		6	pc
5	5100012546	Hexagon nut	Ecrou hexagonal	Tuerca hexagonal		4	pc
10	5100023237	Switch	Interrupteur	Interruptor		1	pc
11	5100023740	Cable harness	Faisceau de câbles	Mazo de cables		1	pc
12	5100023739	Cable harness	Faisceau de câbles	Mazo de cables		1	pc
15	5100023354	Cable harness	Faisceau de câbles	Mazo de cables		1	pc
16	5100013184	Protecting cap	Capuchon de protection	Caperuza de protección		1	pc

Fire extinguisher
Extincteur d'incendie
Extinguidor

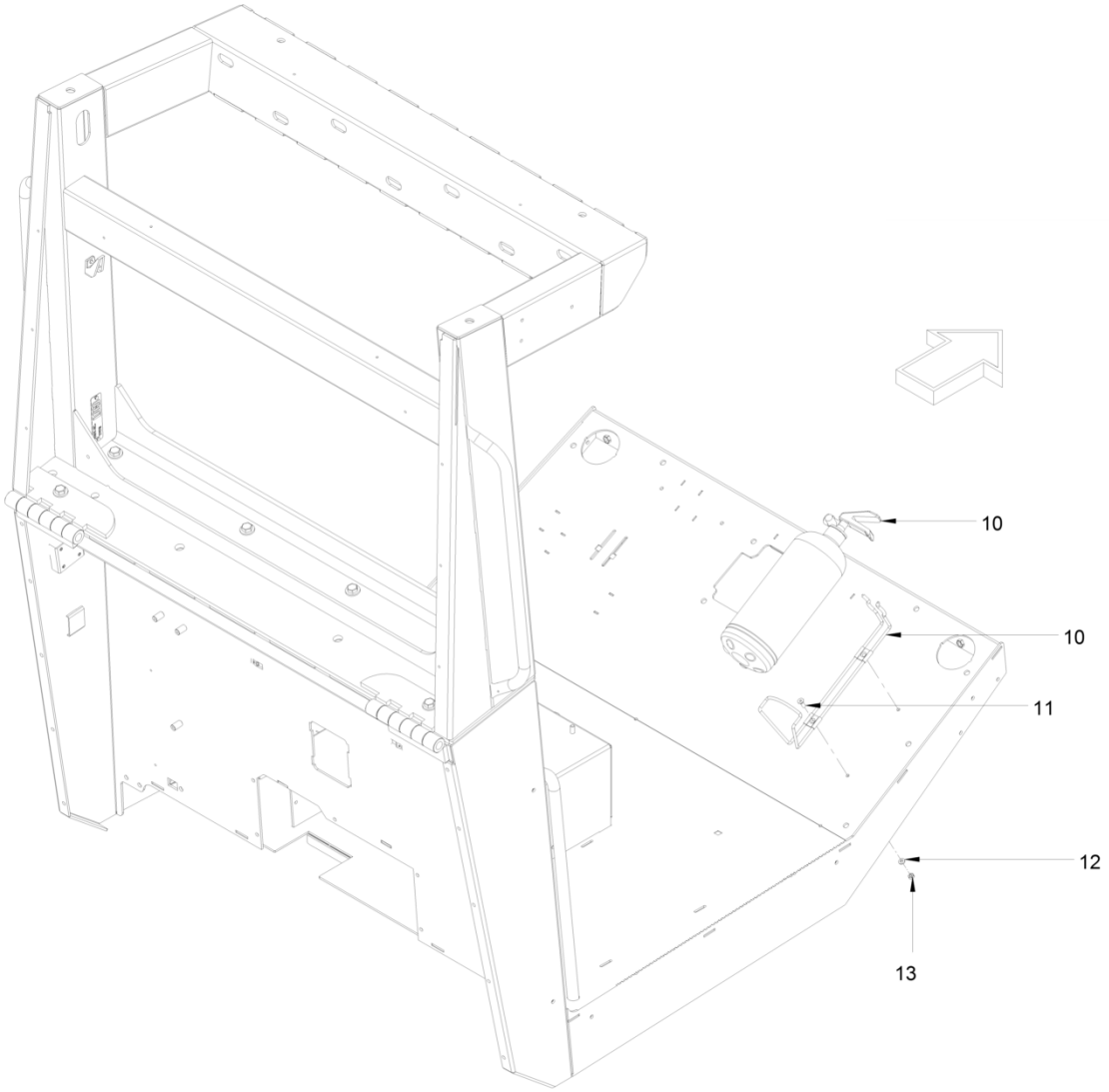

Fire extinguisher
Extincteur d'incendie
Extinguidor

Ref.	Part No.	Description	Description	Descripcion	Information	Qty.	Unit
10	5100022903	Fire extinguisher	Extincteur d'incendie	Extinguidor		1	pc
11	5100012665	Countersunk screw	Vis noyée	Tornillo avellanado		2	pc
12	5100012937	Washer	Rondelle	Arandela		2	pc
13	5100017998	Hexagonal nut	Ecrou hexagonal	Tuerca hexagonal		2	pc

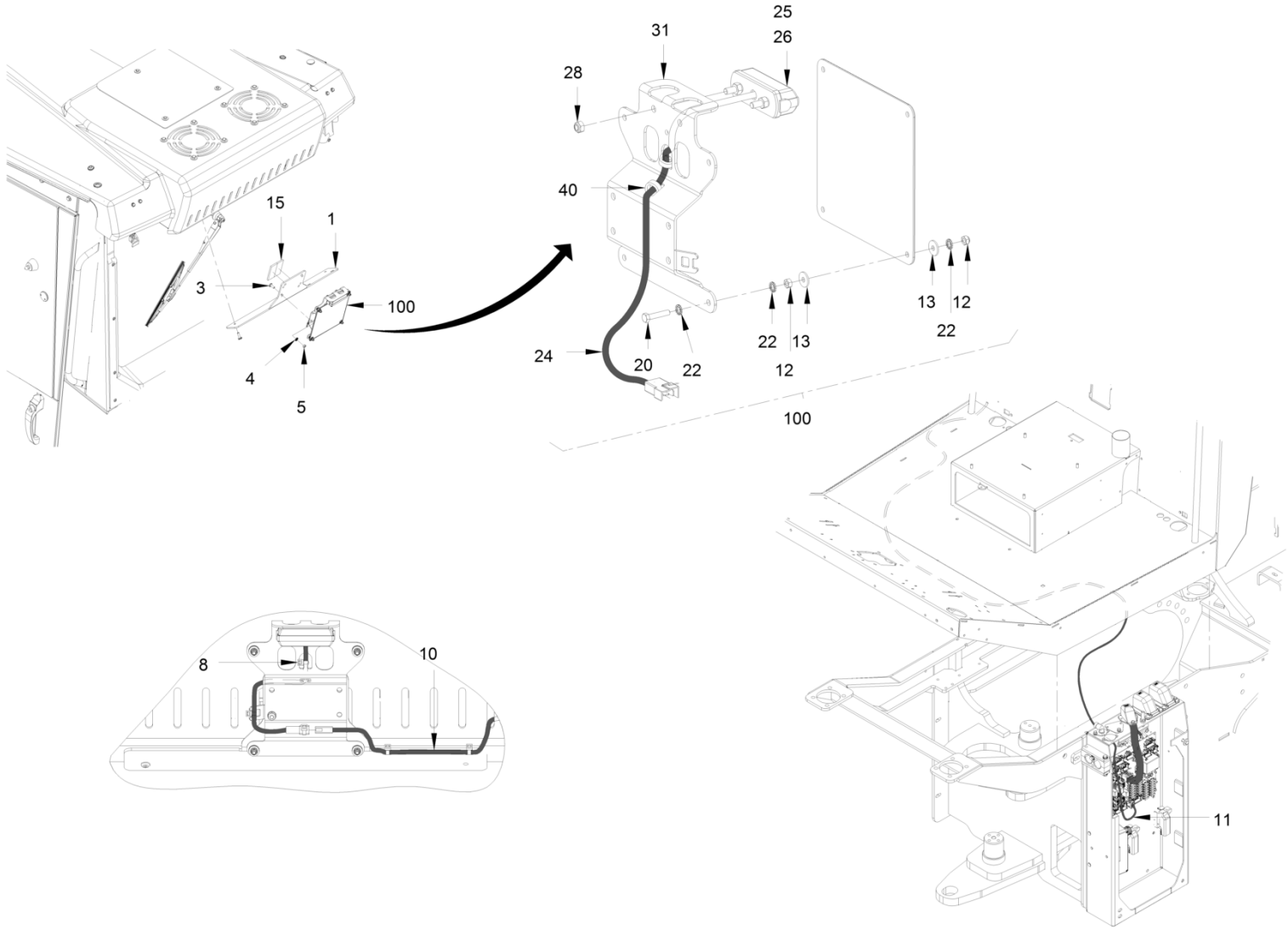
25
26
31
28
40
15
1
3
100
4
5
24
20
22
22
13
12
13
12
22
100
8
10
11

Homologation italy
Homologation italie
Homologación italia

Ref.	Part No.	Description	Description	Descripcion	Information	Qty.	Unit
1	5100025993	Holder	Support	Soporte		1	pc
3	5100023198	Fillister head screw	Vis à tête bombée	Tornillo alomado pulido		4	pc
4	5100012965	Locking washer	Rondelle d'arrêt	Disco de seguridad		4	pc
5	5100012545	Hexagon nut	Ecrou hexagonal	Tuerca hexagonal		4	pc
8	5100013573	Wire fastener	Attache de câble	Sujetacables		5	pc
10	5100025937	Cable harness	Faisceau de câbles	Mazo de cables		1	pc
11	5100025936	Cable harness	Faisceau de câbles	Mazo de cables		1	pc
12	5100012898	Hexagon nut	Ecrou hexagonal	Tuerca hexagonal		8	pc
13	5100013453	Washer	Rondelle	Arandela		8	pc
15	5100025829	Sealing	Joint	Junta		0.14	m
20	5100012607	Hexagon screw	Vis hexagonale	Tornillo hexagonal		4	pc
22	5100013536	Serrated lock washer	Rondelle à éventail	Arandela elástica dentada		12	pc
24	5100012001	Wire harness	Faisceau de câbles	Mazo de cables		1	pc
25	5100011549	License plate light	Feu éclaireplaque	Luz de matrícula		1	pc
26	5100012467	Lamp	Lampe	Lámpara		1	pc
28	5100017998	Hexagonal nut	Ecrou hexagonal	Tuerca hexagonal		2	pc
31	5100012007	Metal plate	Tôle	Chapa		1	pc
40	5100013573	Wire fastener	Attache de câble	Sujetacables		2	pc
100	5100025892	Number plate holder	Support de plaque numéro	Soporte placa de número		1	pc

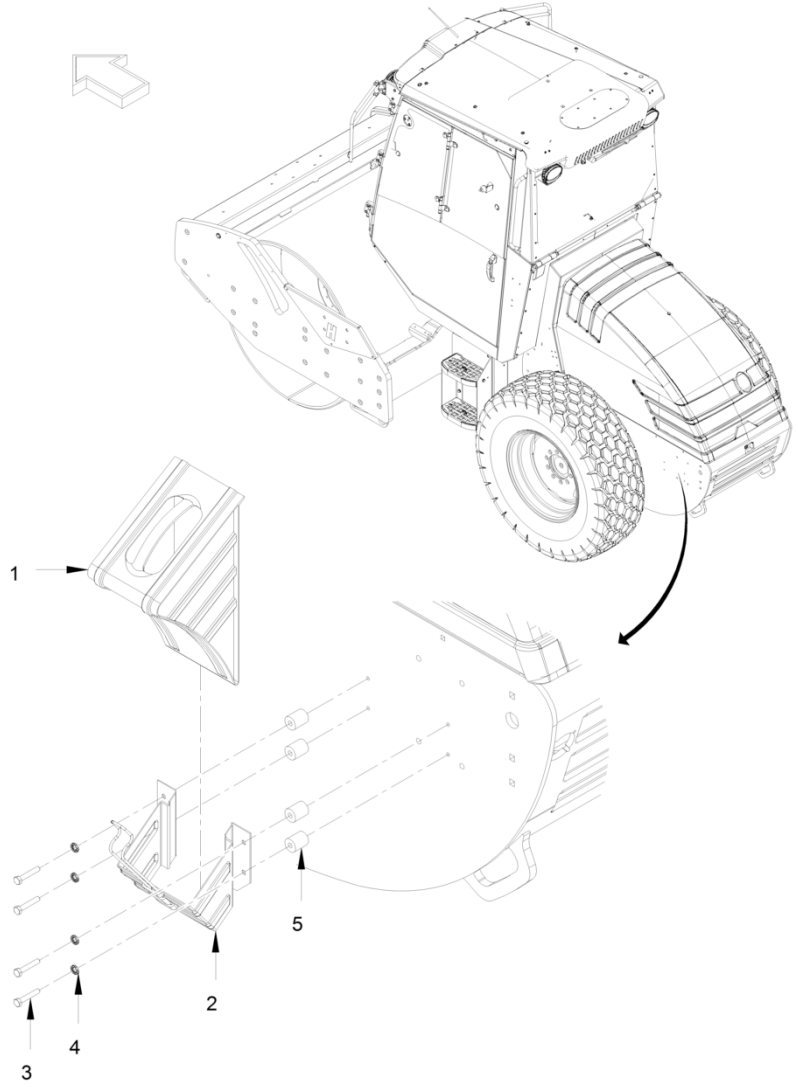
1
2
3
4
5

Homologation switzerland
Homologation suisse
Homologación suiza

Ref.	Part No.	Description	Description	Descripcion	Information	Qty.	Unit
1	5100011506	Chock	Cale	Calce		1	pc
2	5100011507	Support for block	Support pour cale de freinage	Soporte para cuñas		1	pc
3	5100034968	Hexagon screw	Vis hexagonale	Tornillo hexagonal		4	pc
4	5100012966	Locking washer	Rondelle d'arrêt	Disco de seguridad		4	pc
5	5100016503	Bushing	Douille	Casquillo		4	pc

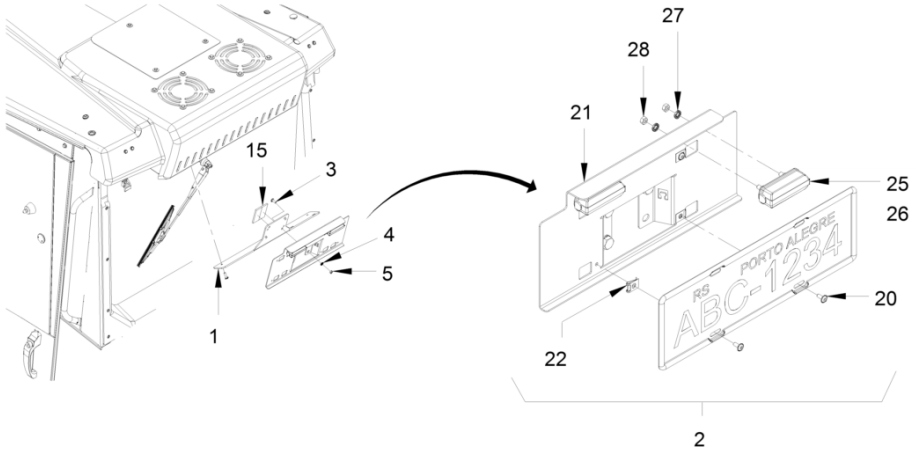
27
28
21
15
3
4
5
1
25
26
20
22
2
PORTO ALEGRE
RS
ABC-1234

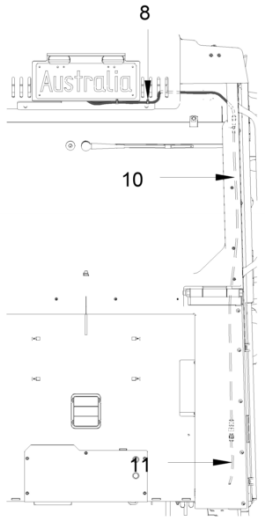
8
Australia
10
11

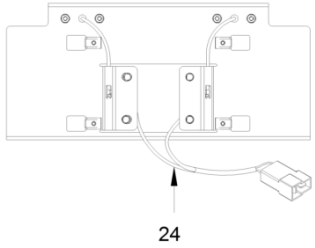
24

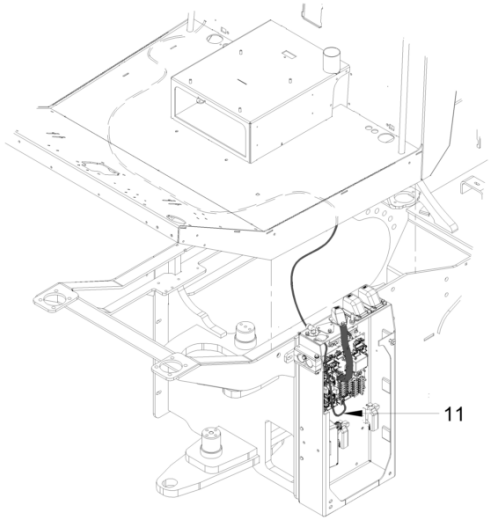
11

Homologation australia
Homologation australie
Homologación australia

Ref.	Part No.	Description	Description	Descripcion	Information	Qty.	Unit
1	5100025993	Holder	Support	Soporte		1	pc
2	5100048637	Number plate holder	Support de plaque numéro	Soporte placa de número		1	pc
3	5100011869	Fillister head screw	Vis à tête bombée	Tornillo alomado pulido		4	pc
4	5100012966	Locking washer	Rondelle d'arrêt	Disco de seguridad		4	pc
5	5100012546	Hexagon nut	Ecrou hexagonal	Tuerca hexagonal		4	pc
8	5100013573	Wire fastener	Attache de câble	Sujetacables		5	pc
10	5100025937	Cable harness	Faisceau de câbles	Mazo de cables		1	pc
11	5100025936	Cable harness	Faisceau de câbles	Mazo de cables		1	pc
15	5100025829	Sealing	Joint	Junta		0.14	m
20	5100025881	Fillister head screw	Vis à tête bombée	Tornillo alomado pulido		4	pc
21	5100025909	Holder	Support	Soporte		1	pc
22	5100013599	Clip nut	Ecrou à clip	Tuerca clip		4	pc
24	5100025910	Cable harness	Faisceau de câbles	Mazo de cables		1	pc
25	5100011549	License plate light	Feu éclaireplaque	Luz de matrícula		1	pc
26	5100012467	Lamp	Lampe	Lámpara		1	pc
27	5100012965	Locking washer	Rondelle d'arrêt	Disco de seguridad		4	pc
28	5100012545	Hexagon nut	Ecrou hexagonal	Tuerca hexagonal		4	pc

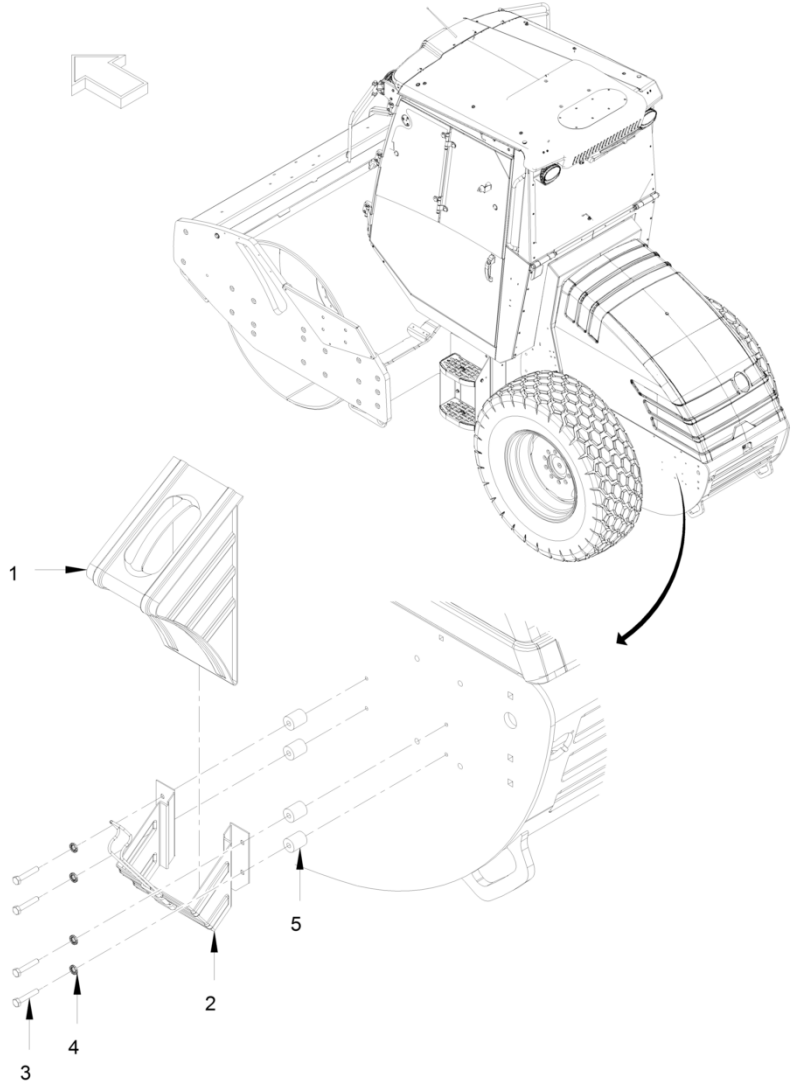
1
2
3
4
5

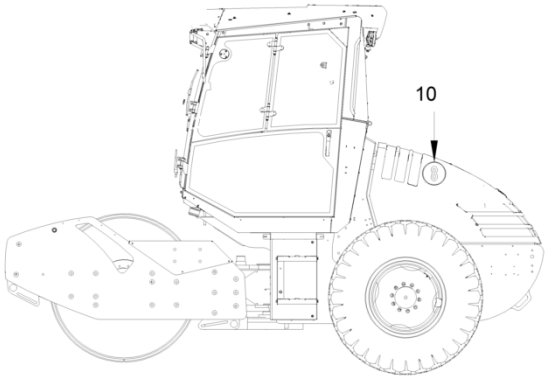
10

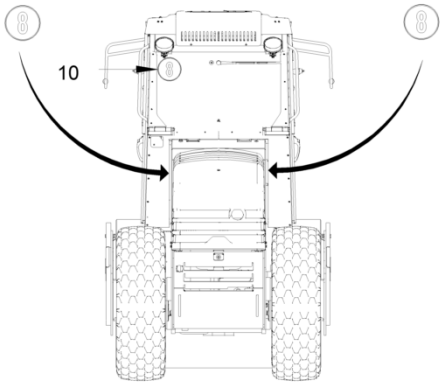
10

Tüv
Tüv
Tüv

Ref.	Part No.	Description	Description	Descripcion	Information	Qty.	Unit
1	5100011506	Chock	Cale	Calce		1	pc
2	5100011507	Support for block	Support pour cale de freinage	Soporte para cuñas		1	pc
3	5100034968	Hexagon screw	Vis hexagonale	Tornillo hexagonal		4	pc
4	5100012966	Locking washer	Rondelle d'arrêt	Disco de seguridad		4	pc
5	5100016503	Bushing	Douille	Casquillo		4	pc
10	5100013420	Sticker	Etiquette	Etiqueta		3	pc

Notice
La Note
Nota

WACKER
NEUSON