5100009662	101
08.2015	

Reversible Plates
Reversierbare Platten
Planchas Reversibles
Plaques réversible

DPU 4045Yeh

Parts Book
Ersatzteile
Lista de Repuestos
Liste de Pièces de Rechange

www.wackerneuson.com

Nameplate
Typenschild
Plaque signalétique
Placa de Identificación

A nameplate listing the Model Number, Item Number, Revision, and Serial Number is attached to each unit. Please record the information found on this plate so it will be available should the nameplate become lost or damaged. When ordering parts or requesting service information, you will always be asked to specify the model, item number, revision number, and serial number of the unit.

Ein Typenschild mit Typ, Artikelnummer, Version und Maschinen-Nummer ist an jedem Gerät angebracht. Die Daten von diesem Schild bitte notieren, damit sie auch bei Verlust oder Beschädigung des Schildes noch vorhanden sind. Der Typ, die Artikel-Nummer, die Versions- Nummer und die Maschinen-Nummer sind bei der Ersatzteilbestellung oder Nachfragen bezüglich Service-Informationen stets erforderlich.

Una placa de identificación con el modelo, número de referencia, nivel de revisión y número de serie ha sido añadida en cada máquina. Favor de anotar los datos en la placa en caso de que la placa de identificación sea destruida o perdida. En todos los pedidos para repuestos necesita siempre el modelo, el número de referencia, el nivel de revisión y el número de serie de la máquina en cuestión.

Une plaque signalétique mentionnant le modèle, le numéro de référence, le niveau de revision et le numéro de série est fixée sur chaque machine. Veuillez noter les informations relevées sur cette plaque de façon à ce qu'elles soient toujours disponibles si la plaque signalétique venait à être perdue ou endommagée. Lorsq ue vous commandez des pièces détachées ou vous sollicitez des informations après-vente, on vous demandera toujours de préciser le modèle, le numéro de référence, le niveau de revision et le numéro de série de la machine.

My machine's numbers are / Die Nummern meines Gerätes sind /
Los números de mi máquina son / Les numéros de ma machine son :

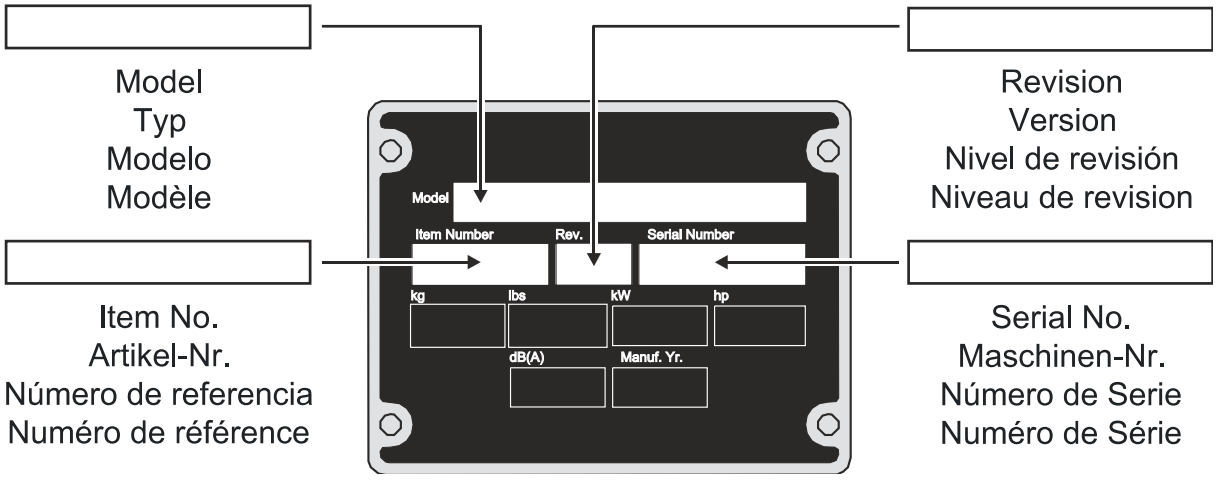

Part Numbers appearing in boldface type are recommended spare parts. This means that these parts are subject to wear under normal operating conditions and may require periodic service or replacement. It is recommended that these items be stocked to meet the expected service requirements of this model. Actual stocking quantities of these and other parts used in more extensive repairs will depend on the service practices of each customer.

Bei den in den Ersatzteillisten fettgedruckten Nummern handelt es sich um empfohlene Ersatzteile. Dies bedeutet, daß diese Teile bei normalen Anwendungsbedingungen natürlicher Abnutzung ausgesetzt sind und gelegentlich ersetzt oder überarbeitet werden müssen. Es wird geraten, diese Teile auf Lager bereit zu haben, um für Service-Arbeiten an diesem Gerät vorbereitet zu sein. Lagerbestände für diese und andere Teile, welche für ausgiebigere Reparaturarbeiten benötigt werden, können je nach Service-Gewohnheiten der einzelnen Kunden variieren.

Los números de partes en negritas en las Listas Ilustradas de Partes son los repuestos recomendados, ésto quiere decir que estas partes se desgastarán bajo circunstancias de funcionamiento normales y pueden requerir servicio periódico o su reemplazo. Se recomienda que el cliente mantenga un abastecimiento adecuado de estas partes para poder satisfacer la demanda requerida por el servicio a la máquina. La cantidad de repuestos que el cliente necesitará para reparaciones dependerá de la póliza de servicio de cada cliente.

Les numéros de pièces imprimés en caractères gras dans les Listes des Pièces Détachées de ce manuel sont les pièces détachées recommandées par la Wacker. Cela veut dire que ces pièces sont sujettes à usure dans des conditions de travail normales et peuvent nécessiter de l’entretien ou leur remplacement. Nous recommandons que vous disposez d’un stock de ces pièces pour pouvoir satisfaire la demande d’entretien de cette machine. Le client doit decider lui-même de la quantité exacte de pièces de rechange qu’il disposera dans ses stocks.

Table of Contents
Inhaltsverzeichnis
Indice
Table des matières

Vibration Plate Vibrationsplatte Plancha Vibradora Plaque Vibrante	8
Vibration Plate Vibrationsplatte Plancha Vibradora Plaque Vibrante	10
Upper Mass Obermasse Masa Superior Masse Superieure	12
Battery protection cpl. Batterieschutz kpl. Protección de batería cpl. Protection de batterie cpl.	16
Battery cover cpl. Batteriedeckel kpl. Tapa de batería cpl. Couvercle de batterie cpl.	18
Battery protection cpl. Batterieschutz kpl. Protección de batería cpl. Protection de batterie cpl.	20
Baseplate Untermasse Masa inferior Masse inferieure	22
Exciter Erreger Excitador Excitatrice	24
Center Pole cpl. Deichsel kpl. Barra de mando cpl. Timon cpl.	28
Center Pole Head cpl. Deichselkopf kpl. Cabezal de mando cpl. Tête de timon cpl.	32
Centrifugal Clutch Fliehkraftkupplung Embrague Embrayage	34
Labels Aufkleber Calcomanías Autocollants	36
Labels Aufkleber Calcomanías Autocollants	38
Engine Motor Motor Moteur	41

cylinder block Zylinderblock bloque de cilindro bloc-cylindres	42
Cylinder head Zylinderkopf Culata Culasse	46
Air Cleaner Luftfilter Filtro del Aire Filtre à Air	50
Prefilter Vorfilter Prefiltro Prefiltre	52
Crankshaft Kurbelwelle Cigueñal Vilebrequin	54
Oil pump Ölpumpe Bomba de aceite Pompe à huile	58
Starter Starter Arrancador Démarreur	62
Fuel System Kraftstoffsystem Sistema de Combustible Système d'Essence	66
Fuel Tank Kraftstofftank Depósito de Combustible Réservoir à Essence	68
Fly wheel Schwungrad Volante Volant	72
Gasket set Dichtungssatz Juego de juntas Jeu de joints	76
Accessories Zubehör Accesorios Accessoires	81
Extension plate kit Anbauplatten-Satz Juego de placa de extensión Jeu de elargisseur	82
Extension plate kit Anbauplatten-Satz Juego de placa de extensión Jeu de elargisseur	84

Extension plate kit Anbauplatten-Satz Juego de placa de extensión Jeu de elargisseur	86
Set of screws Schraubensatz Juego de tornillos Jeu de vis	88
Urethane Pad PGV 4045-5545 Gleitvorrichtung PGV 4045-5545 Placa de DeslizamientoPGV 4045-5545 Jeu de Tapis en Polyuréthane	90

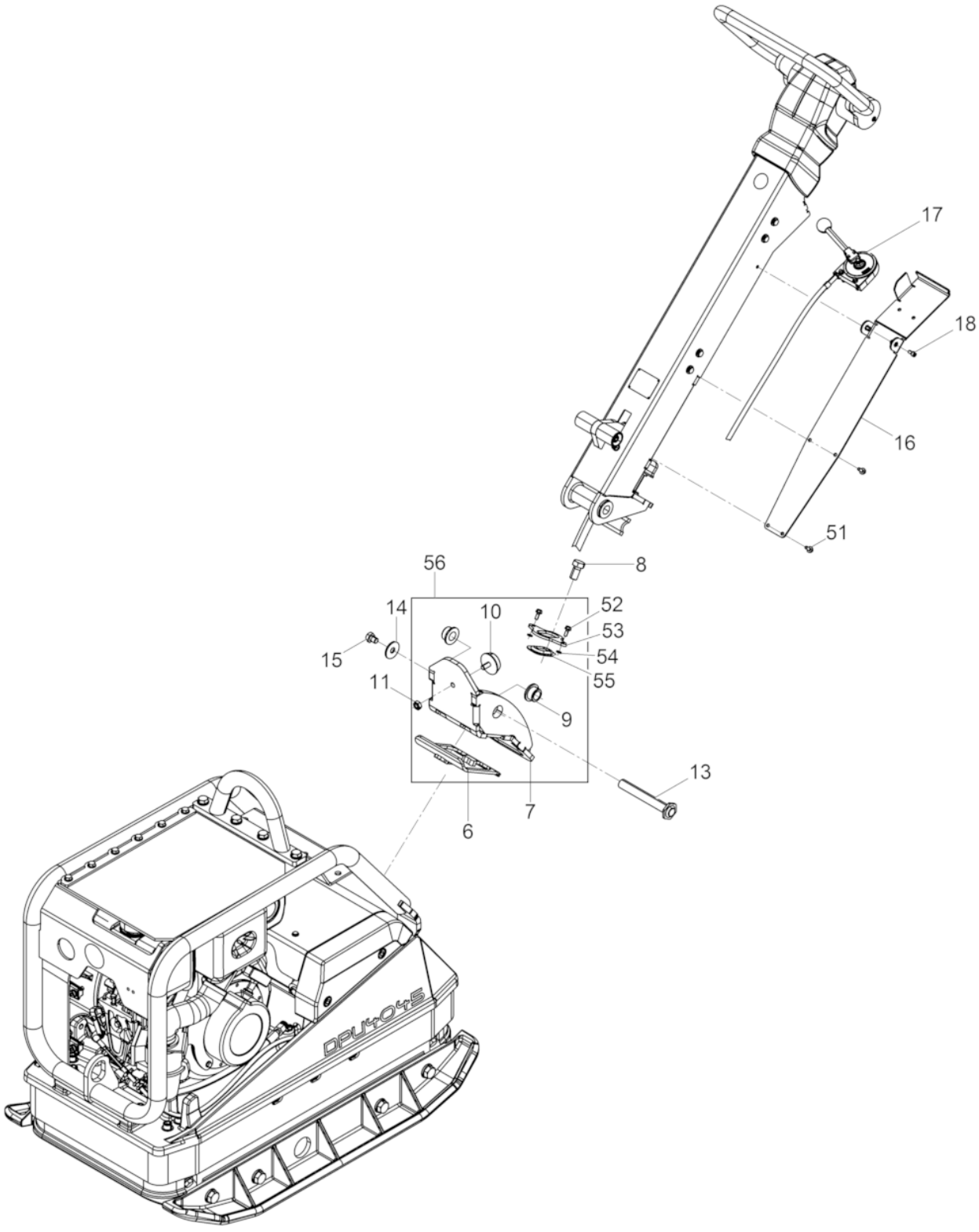
17
18
16
51
56
8
14
10
52
53
54
55
15
11
9
13
7
6

Ref. Pos.	Part No. Artikel Nr.	Qty. St.	Description Beschreibung	Descripción Description	Measurem./Abm.	Norm
					Torque/Drehm.	Sealant Schmierstoff
6	5100010503	1	Profiled joint Dichtungsprofil	Junta Joint d'étanchéité profilé		
7	5100003725	1	Support Deichselbock	Caballete de apoyo Support		
8	0011523	4	Hexagonal head cap screw Sechskantschraube	Tornillo hexagonal Vis à tête hexagonale	M16 x 30 210Nm/155ft.lbs	DIN933
9	5100004367	2	Bush Buchse	Buje Boîte		
10	5100005558	1	Shockmount Anschlagpuffer	Amortiguador Silentbloc	50 x 18 M10 x 20	
11	0010883	1	Hexagon nut Sechskantmutter	Tuerca hexagonal Écrou hexagonal	M10	DIN934
13	5100009632	1	Axle Achse	Eje Axe		
14	0010376	1	Flat washer Scheibe	Arandela Rondelle	A13	DIN9021
15	0014316	1	Hexagonal head cap screw Sechskantschraube	Tornillo hexagonal Vis à tête hexagonale	M12 x 16 86Nm/63ft.lbs	DIN933
16	5100009950	1	Cover Plate cpl. Deckblech kpl.	Cubierta de Chapa cpl. Coife cpl.		
17	5100010480	1	Operating lever cpl. Betätigung kpl.	Accionamiento cpl. Boîtier de com. avec câble		
18	0011553	2	Cheese head screw Zylinderschraube	Tornillo cilíndrico Vis à tête cylindrique	M6 x 16 10Nm/7ft.lbs	ISO4762
51	0204408	4	Screw Schraube	Tornillo Vis	DE M 6x 16	DIN7500
52	0204408	2	Screw Schraube	Tornillo Vis	DE M 6x 16	DIN7500
53	5100010505	1	Plate Blech	Chapa Tôle		
54	0010744	2	Washer Scheibe	Arandela Rondelle	6,4	DIN433
55	5100010504	1	Gasket Dichtung	Junta Joint		
56	5100010938	1	Support cpl. Deichselbock kpl.	Caballete de apoyo cpl. Support cpl.		

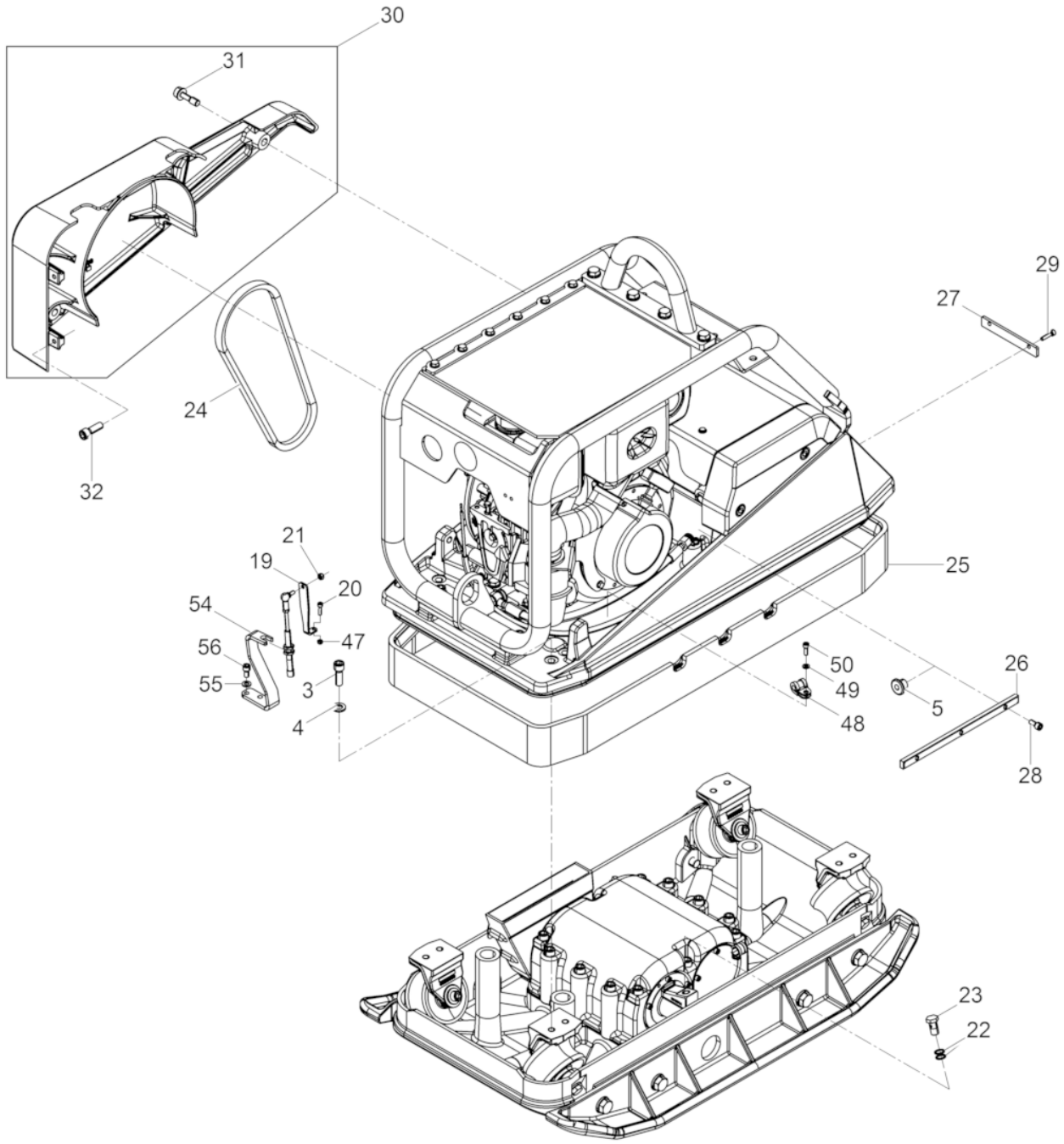
30
31
24
32
29
27
25
21
19
20
54
56
55
47
3
4
50
49
48
26
5
28
23
22

Ref. Pos.	Part No. Artikel Nr.	Qty. St.	Description Beschreibung	Descripción Description	Measurem./Abm.	Norm
					Torque/Drehm.	Sealant Schmierstoff
3	0011528	8	Cheese head screw Zylinderschraube	Tornillo cilíndrico Vis à tête cylindrique	M12 x 35 86Nm/63ft.lbs	ISO4762
4	0021465	8	Lock washer Sicherungsscheibe	Arandela de seguridad Rondelle d'arrêt	HS12	
5	0103880	1	Pipe guide Rohrdurchführung	Tubo de guía Passage de tuyau		
19	5100013738	1	Plate Blech	Chapa Tôle		
20	0017908	1	Cheese head screw Zylinderschraube	Tornillo cilíndrico Vis à tête cylindrique	M5 x 20 10Nm/7ft.lbs	ISO4762
21	0021679	1	Hexagon nut Sechskantmutter	Tuerca hexagonal Écrou hexagonal	M6	DIN980
22	0012624	2	Gasket Dichtring	Anillo de junta Bague d'étanchéité	A14 x 18	DIN7603
23	0043201	1	Banjo bolt Hohlschraube	Perno hueco Boulon creux à filet femelle	10-3	DIN7643
24	0129814	1	V-belt Keilriemen	Correa en V Courroie	975	
25	0039145	1	Apron Schürze	Protección Tablier		
26	0097110	1	Bar Leiste	Listón Listeau		
27	5100009635	1	Bar Leiste	Listón Listeau		
28	0103962	6	Cheese head screw Zylinderschraube	Tornillo cilíndrico Vis à tête cylindrique	M8 x 18 25Nm/18ft.lbs	ISO4762
29	0011550	2	Cheese head screw Zylinderschraube	Tornillo cilíndrico Vis à tête cylindrique	M6 x 25 10Nm/7ft.lbs	ISO4762
30	5100002779	1	Belt guard Riemenschutz	Protección de la polea Protection de courroie		
31	0220202	3	Screw Dünnschaftschraube	Tornillo Vis	M12x 40	
32	0129420	2	Socket head cap screw Zylindersicherungsschraube	Tornillo de seguridad Poignée supplementaire		
47	0017312	1	Hexagon nut Sechskantmutter	Tuerca hexagonal Écrou hexagonal	M5	DIN980
48	0096691	1	Pipe clamp Rohrschelle	Abrazadera Collier pour tuyau		
49	0010624	1	Flat washer Scheibe	Arandela Rondelle	6	ISO7090
50	0011552	1	Cheese head screw Zylinderschraube	Tornillo cilíndrico Vis à tête cylindrique	M6 x 18 10Nm/7ft.lbs	ISO4762
54	5100013657	1	Plate Blech	Chapa Tôle		
55	0010622	2	Flat washer Scheibe	Arandela Rondelle	8	ISO7090
56	0011544	2	Cheese head screw Zylinderschraube	Tornillo cilíndrico Vis à tête cylindrique	M8 x 16 25Nm/18ft.lbs	ISO4762

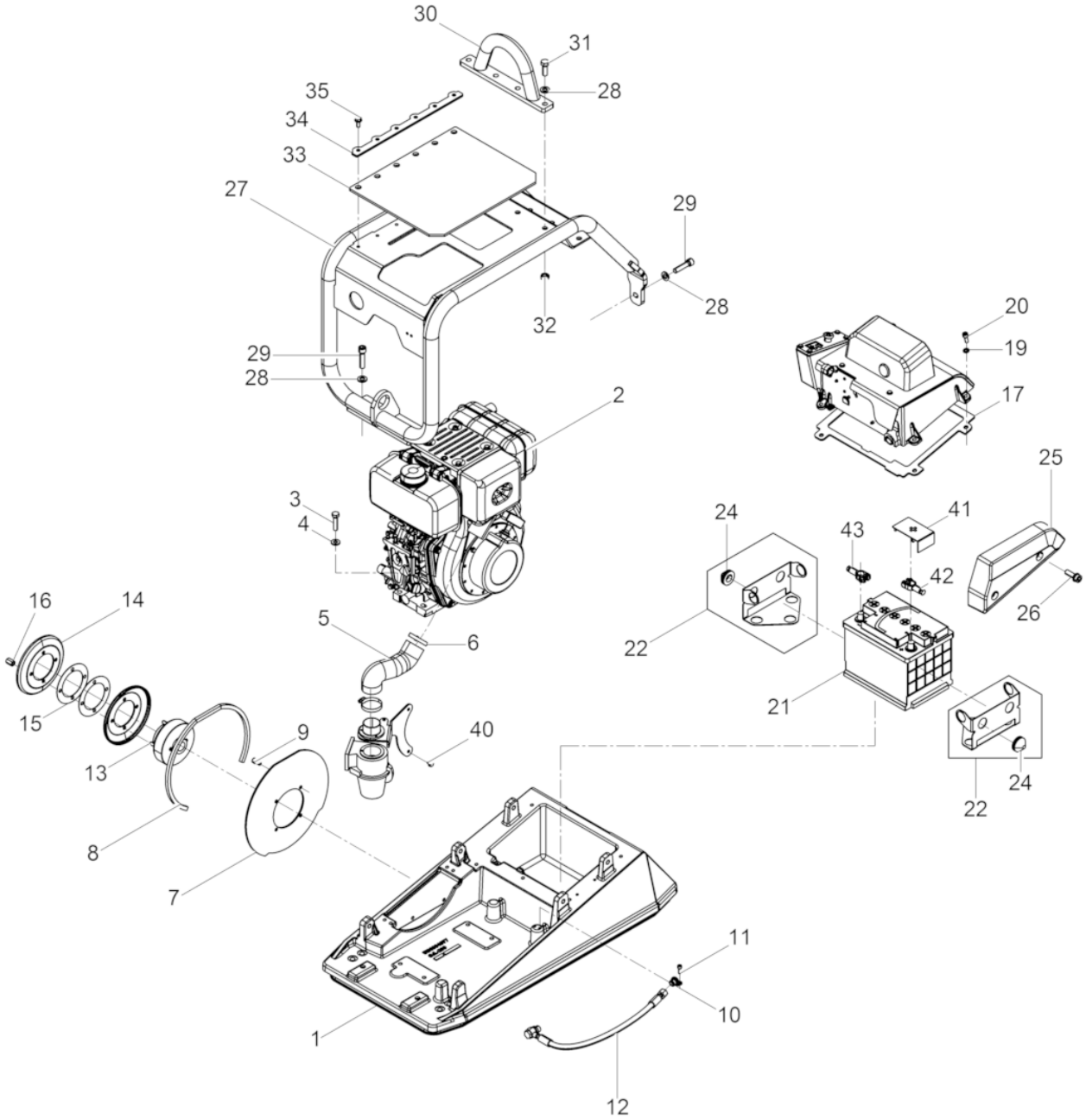
30
31
35
28
34
33
27
29
28
32
29
28
2
20
19
17
25
3
4
24
41
43
42
26
22
16
14
5
6
21
15
9
40
13
24
22
8
7
11
10
1
12

Upper Mass
Obermasse
Masa Superior
Masse Superieure

Ref. Pos.	Part No. Artikel Nr.	Qty. St.	Description Beschreibung	Descripción Description	Measurem./Abm.	Norm
					Torque/Drehm.	Sealant Schmierstoff
1	5100005497	1	Upper Mass Obermasse	Masa Superior Masse Superieure		
2	0220413	1	Diesel Engine Dieselmotor	Motor Diesel Moteur Diesel		
3	0011436	4	Hexagonal head cap screw Sechskantschraube	Tornillo hexagonal Vis à tête hexagonale	M10 x 45 49Nm/36ft.lbs	DIN933
4	0033988	4	Lockwasher Spannscheibe	Arandela elástica Rondelle de ressort	10	DIN6796
5	0216568	1	Suction hose Ansaugschlauch	Manguera de succión Tuyau de succion		
6	0058009	2	Clamp Schneckegewindeschelle	Abrazadera Agrafe	40- 60/12	
7	0204558	1	Plate Blech	Chapa Tôle		
8	0204807	1	Rubber profile Gummiprofil	Perfil de goma Profil en caoutchouc		
9	0011544	4	Cheese head screw Zylinderschraube	Tornillo cilíndrico Vis à tête cylindrique	M8 x 16 25Nm/18ft.lbs	ISO4762
10	0206414	1	Fixation Fixierung	Fijación Fixation		
11	0011552	2	Cheese head screw Zylinderschraube	Tornillo cilíndrico Vis à tête cylindrique	M6 x 18 10Nm/7ft.lbs	ISO4762
12	0216576	1	Oil drain cpl. Ölablass kpl.	Drenaje de aceite cpl. Raccord vidange d'huile cpl.		
13	0209499	1	Centrifugal Clutch Fliehkraftkupplung	Embrague Embrayage		
14	0209508	2	V-belt pulley half Keilriemenscheibenhälfte	Semi-polea en V Flanc de poulie à courroie		
15	0058668	2	Distance washer Distanzscheibe	Distanciador Disque d'écartement		
16	0204806	4	Locknut Sechskantmutter	Contratuerca Contre-écrou		
17	0220232	1	Gasket Dichtung	Junta de estanqueidad Garniture		
19	0010742	4	Washer Scheibe	Arandela Rondelle	8,4	DIN433
20	0012629	4	Cheese head screw Zylinderschraube	Tornillo cilíndrico Vis à tête cylindrique	M8 x 22 25Nm/18ft.lbs	ISO4762
21	0058302	1	Battery Batterie	Batería Batterie		
22	5100011287	1	Battery protection cpl. Batterieprotektor kpl.	Protección de batería cpl. Protection de batterie cpl.		
24	0124255	16	Shockmount Batteriepuffer	Tope Tampon		
25	0220336	1	side cap Seitendeckel links	Cubierta Couvercle		
26	0220325	2	Screw Sicherungsschraube	Tornillo Vis	M 12x 35	
27	0209502	1	Protective frame Schutzrahmen	Armazón de protección Cadre protection		

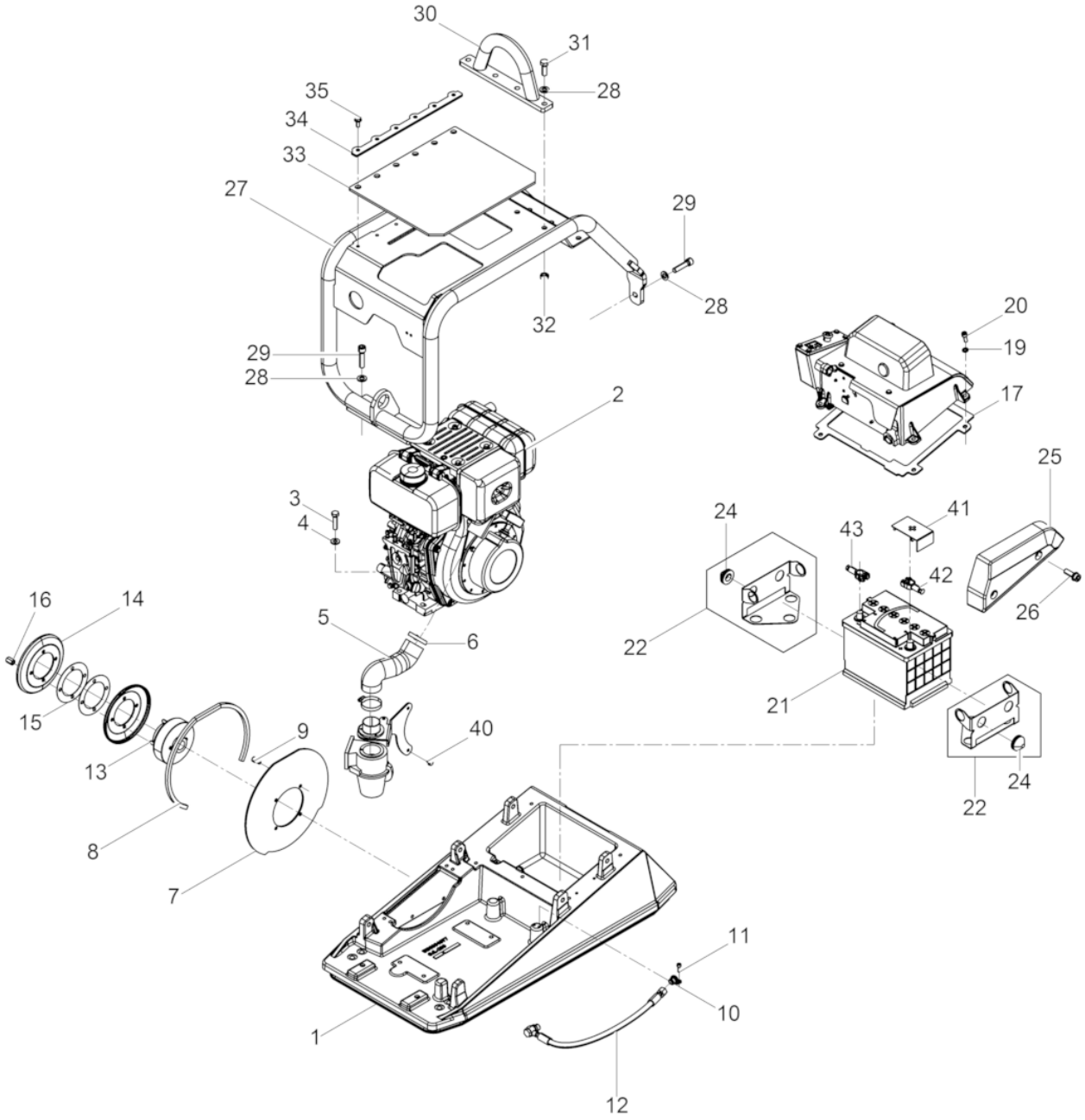
30
31
35
28
34
33
27
29
28
32
29
28
2
20
19
17
25
3
4
24
41
43
42
26
16
14
5
6
22
21
15
9
40
13
24
22
8
7
11
10
1
12

Ref. Pos.	Part No. Artikel Nr.	Qty. St.	Description Beschreibung	Descripción Description	Measurem./Abm.	Norm
					Torque/Drehm.	Sealant Schmierstoff
28	0021465	8	Lock washer Sicherungsscheibe	Arandela de seguridad Rondelle d'arrêt	HS12	
29	0013569	4	Cheese head screw Zylinderschraube	Tornillo cilíndrico Vis à tête cylindrique	M12 x 50 86Nm/63ft.lbs	ISO4762
30	0103930	1	Hook Öse	Punto de izaje Crochet		
31	0011422	4	Hexagonal head cap screw Sechskantschraube	Tornillo hexagonal Vis à tête hexagonale	M12 x 35 86Nm/63ft.lbs	DIN933
32	0010884	4	Hexagon nut Sechskantmutter	Tuerca hexagonal Écrou hexagonal	M12	DIN934
33	0102011	1	Cover plate Abdeckplatte	Placa de cubierta Plaque de recouvrement		
34	0099915	1	Bar Leiste	Listón Listeau		
35	0105944	6	Screw Schraube	Tornillo Vis	DE M8 x 20	DIN7500
40	0011554	2	Cheese head screw Zylinderschraube	Tornillo cilíndrico Vis à tête cylindrique	M6 x 12 10Nm/7ft.lbs	ISO4762
41	5100011307	1	Positive pol cover Pluspol-Abdeckung	Cubierta Couverture		
42	5100015202	1	pole terminal positive Polklemme Pluspol	terminal de polo positivo borne polaire positive		
43	5100015203	1	pole terminal negative Polklemme Minuspol	terminal de polo negativo borne polaire negative		

Battery protection cpl.
Batterieschutz kpl.
Protección de batería cpl.
Protection de batterie cpl.

DPU 4045Yeh

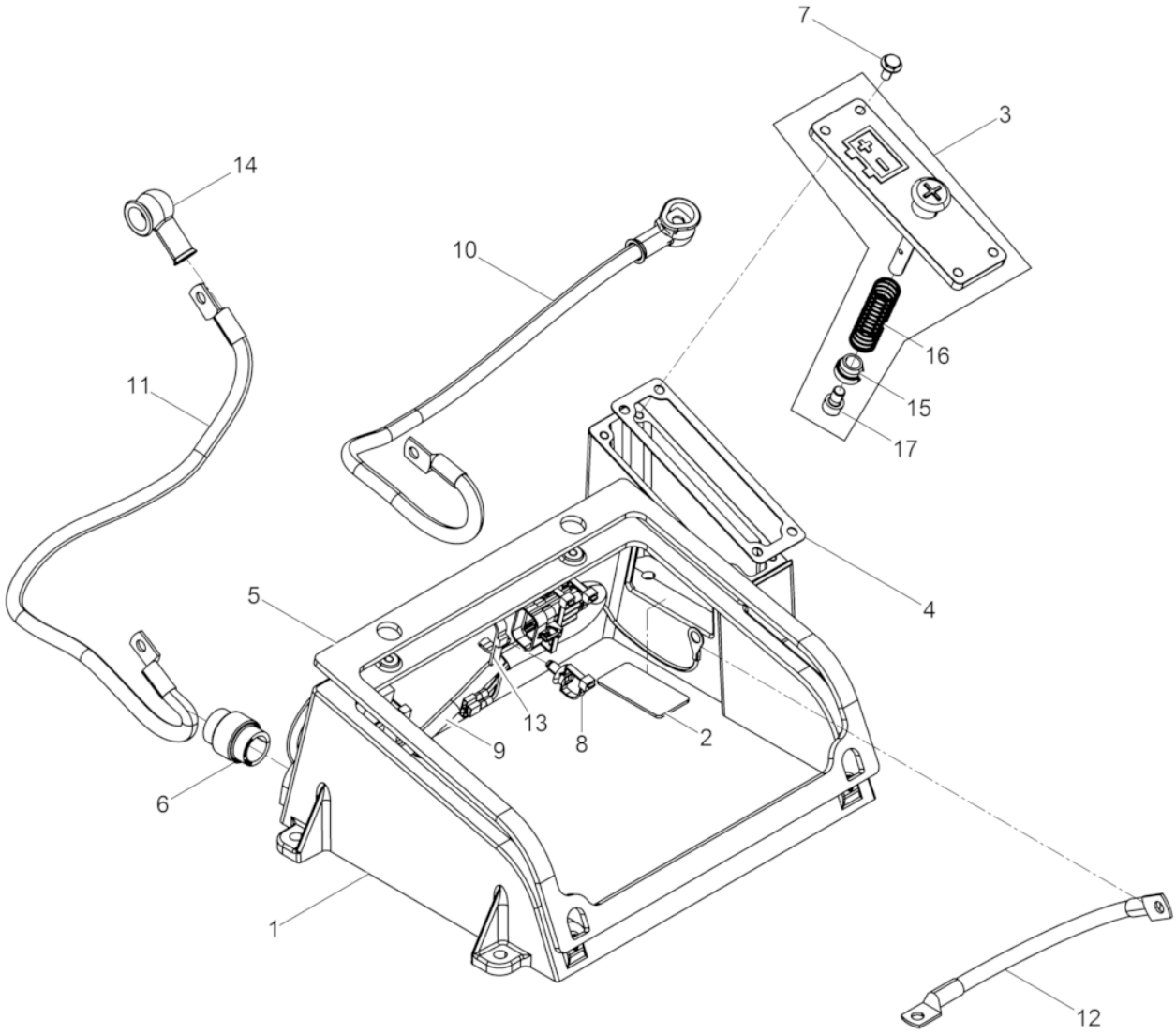

DPU 4045Yeh

Battery protection cpl.
Batterieschutz kpl.
Protección de batería cpl.
Protection de batterie cpl.

Ref. Pos.	Part No. Artikel Nr.	Qty. St.	Description Beschreibung	Descripción Description	Measurem./Abm.	Norm
					Torque/Drehm.	Sealant Schmierstoff
1	5100011289	1	Battery protection Batterieschutz	Protección de batería Protection de batterie		
2	5100010149	1	Pad Pad	Cojín Coussin		
3	5100011304	1	Starting device cpl. Starthilfe kpl.	Embolo buzo cpl. Fouloir plongeur cpl.		
4	0216678	1	Gasket Dichtung	Junta de estanqueidad Garniture		
5	0220233	1	Gasket Dichtung	Junta de estanqueidad Garniture		
6	0220432	1	Insert Einsatz	Inserto Insertion		
7	0210194	4	corrugated-head screw Sicherungsschraube	Tornillo Vis	M 6x 14	
8	5100011341	7	Tie cable Kabelbinder	Fijación Attache		
9	5100013772	1	Cable harness Kabelbaum	Disp. del cable de elevación Faisceau de câbles		
10	5100010865	1	battery boost cable Fremdstarterkabel	Cable Câble		
11	5100015100	1	Positive pole strap Plus-Pol-Leitung	Cable polo positivo Ligne borne positive		
12	5100010866	1	Negative pole strap Minus-Pol-Leitung	Cable polo negativo Ligne borne négative		
13	0047388	1	Cable yarn Kabelbinder	Fijación de cables Attache de câble	7,6 x 387	
14	0058696	1	Nose cap Verschlusskappe	Tapa de cierre Chape de fermeture		
15	5100009601	1	Bush Buchse	Buje Boîte		
16	5100011308	1	Compression spring Druckfeder	Resorte de compresión Ressort de pression	1x17,5x100x8,5	
17	0013574	1	Cheese head screw Zylinderschraube	Tornillo cilíndrico Vis à tête cylindrique	M8 x 12 25Nm/18ft.lbs	ISO4762

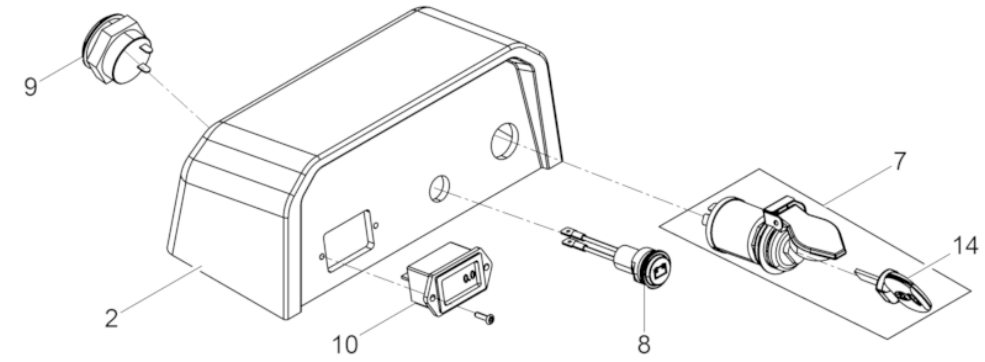
9
2
10
8
7
14

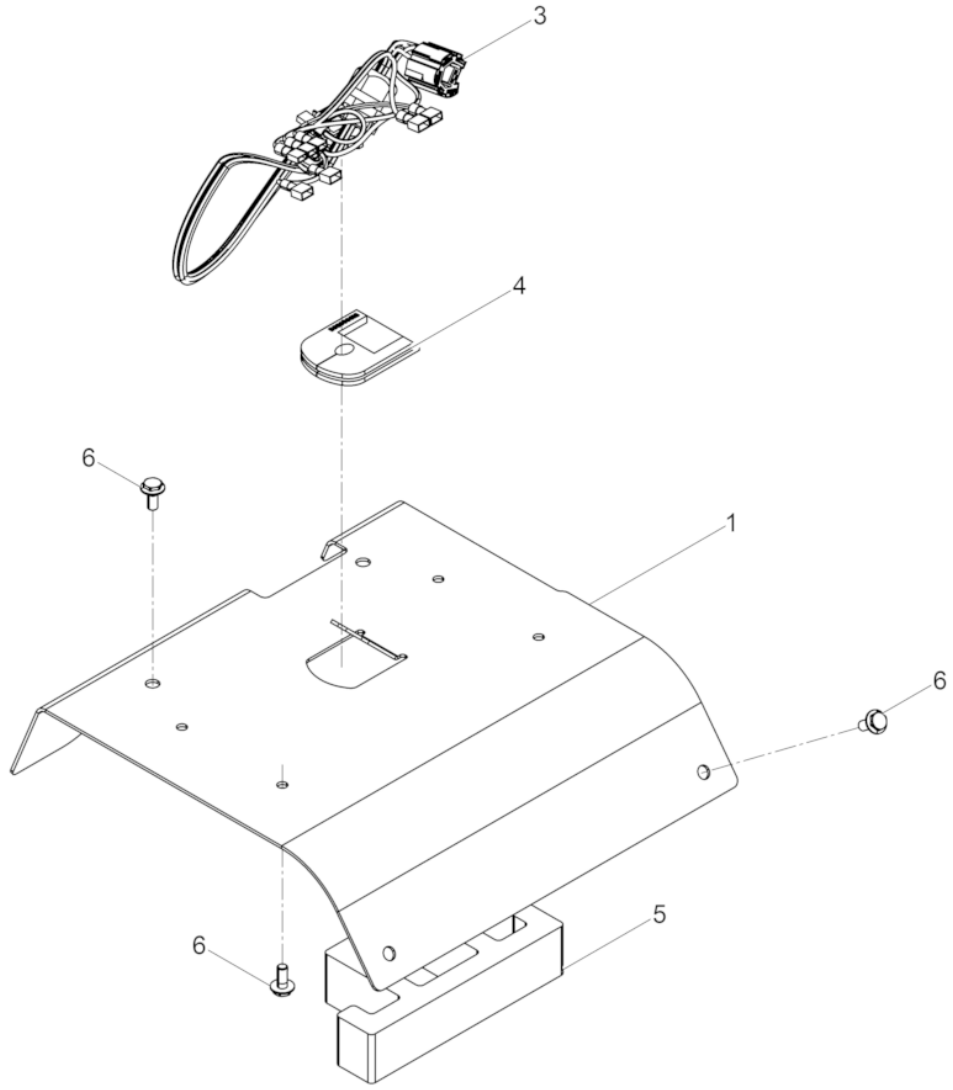
3
4
6
1
6
6
5

DPU 4045Yeh

Battery cover cpl.
Batteriedeckel kpl.
Tapa de batería cpl.
Couvercle de batterie cpl.

Ref. Pos.	Part No. Artikel Nr.	Qty. St.	Description Beschreibung	Descripción Description	Measurem./Abm.	Norm
					Torque/Drehm.	Sealant Schmierstoff
1	5100010186	1	Batteriedeckel Batteriedeckel	Protección de batería Couvercle de batterie		
2	5100010085	1	Housing Gehäuse	Carcasa Carter		
3	5100013773	1	Helix cable Spiralkabel	Cable espiral Câble spirale		
4	5100009911	1	Gasket Dichtung	Junta Joint		
5	0126303	1	Insulating cushion Kissen für Batterie	Almohadilla Coussin		
6	0210194	8	corrugated-head screw Sicherungsschraube	Tornillo Vis	M 6x 14	
7	5100011296	1	Ignition starter switch Zündanlassschalter	Interruptor de arranque Interrupteur démarreur		
8	0129797	1	LED LED Leuchte	Diodo Diode luminescente		
9	0220234	1	Acoustic signal Signalgeber	Señal acústica Signal acoustique		
10	5100011309	1	Working hour meter Betriebsstundenzähler	Carter del motor Carter de moteur		
14	0220118	1	Key Schlüssel	Llave Clé		

Battery protection cpl.
Batterieschutz kpl.
Protección de batería cpl.
Protection de batterie cpl.

DPU 4045Yeh

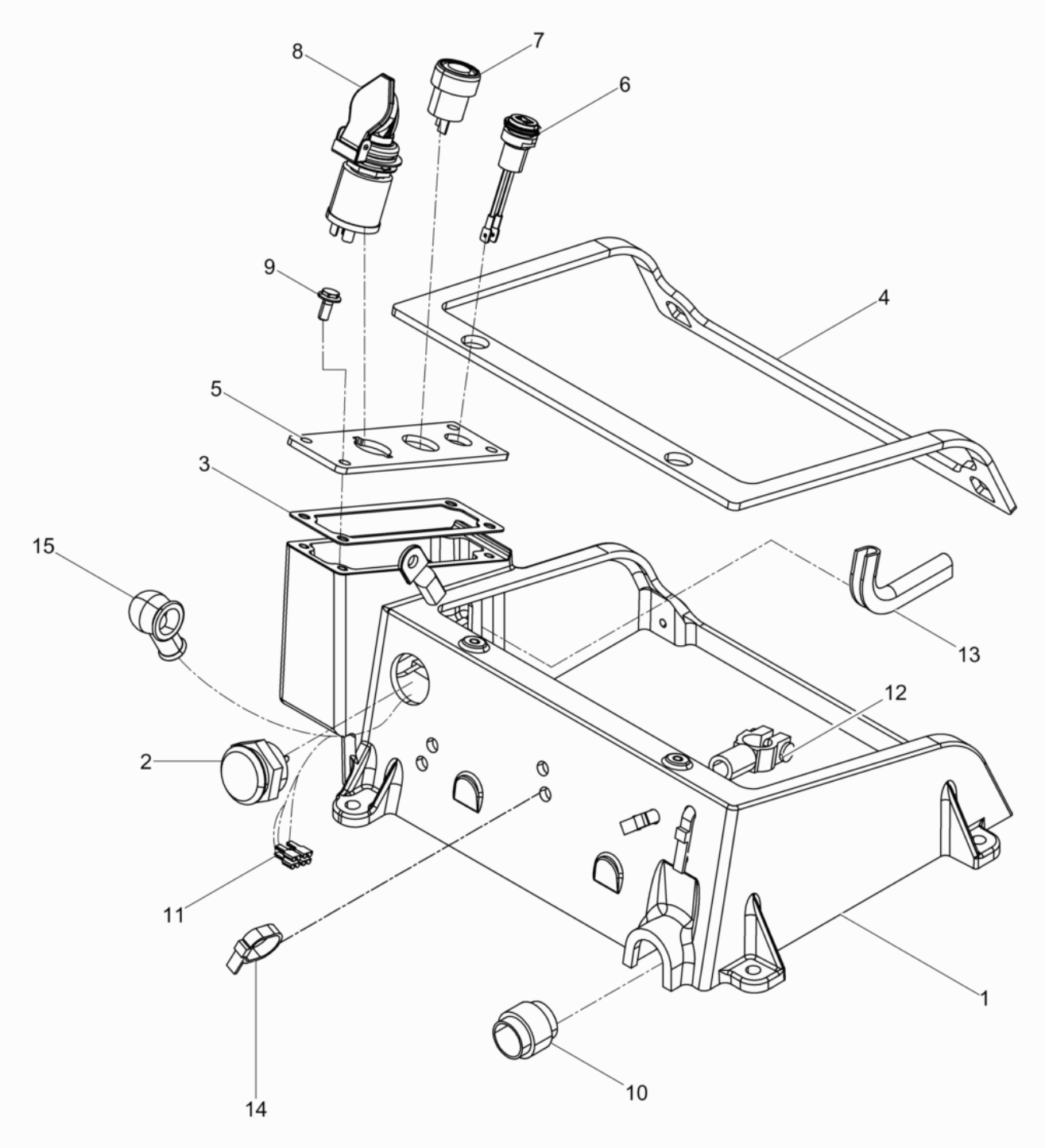

DPU 4045Yeh

Battery protection cpl.
Batterieschutz kpl.
Protección de batería cpl.
Protection de batterie cpl.

Ref. Pos.	Part No. Artikel Nr.	Qty. St.	Description Beschreibung	Descripción Description	Measurem./Abm.	Norm
					Torque/Drehm.	Sealant Schmierstoff
1	0220187	1	Battery protection Batterieschutz	Protección de batería Protection de batterie		
2	0220234	1	Acoustic signal Signalgeber	Señal acústica Signal acoustique		
3	0216678	1	Gasket Dichtung	Junta de estanqueidad Garniture		
4	0220233	1	Gasket Dichtung	Junta de estanqueidad Garniture		
5	0216679	1	Plate Blech	Chapa Tôle		
6	0129797	1	LED LED Leuchte	Diodo Diode luminescente		
7	0044682	1	Push button switch Drucktaster	Interruptor de botón Interrupteur à poussoir		
8	0220116	1	Switch Zündanlassschalter	Interruptor Interrupteur		
9	0210194	4	corrugated-head screw Sicherungsschraube	Tornillo Vis	M 6x 14	
10	0220432	1	Insert Einsatz	Inserto Insertion		
11	0220393	1	Cable harness Kabelbaum	Disp. del cable de elevación Faisceau de câbles		
12	0220394	1	Positive pole strap Plus-Pol-Leitung	Cable polo positivo Ligne borne positive		
13	0220395	1	Edge protection Kantenschutzprofil	Protección de cantos Protege arete	100mm	
14	0047388	4	Cable yarn Kabelbinder	Fijación de cables Attache de câble	7,6 x 387	
15	0058696	1	Nose cap Verschlusskappe	Tapa de cierre Chape de fermeture		

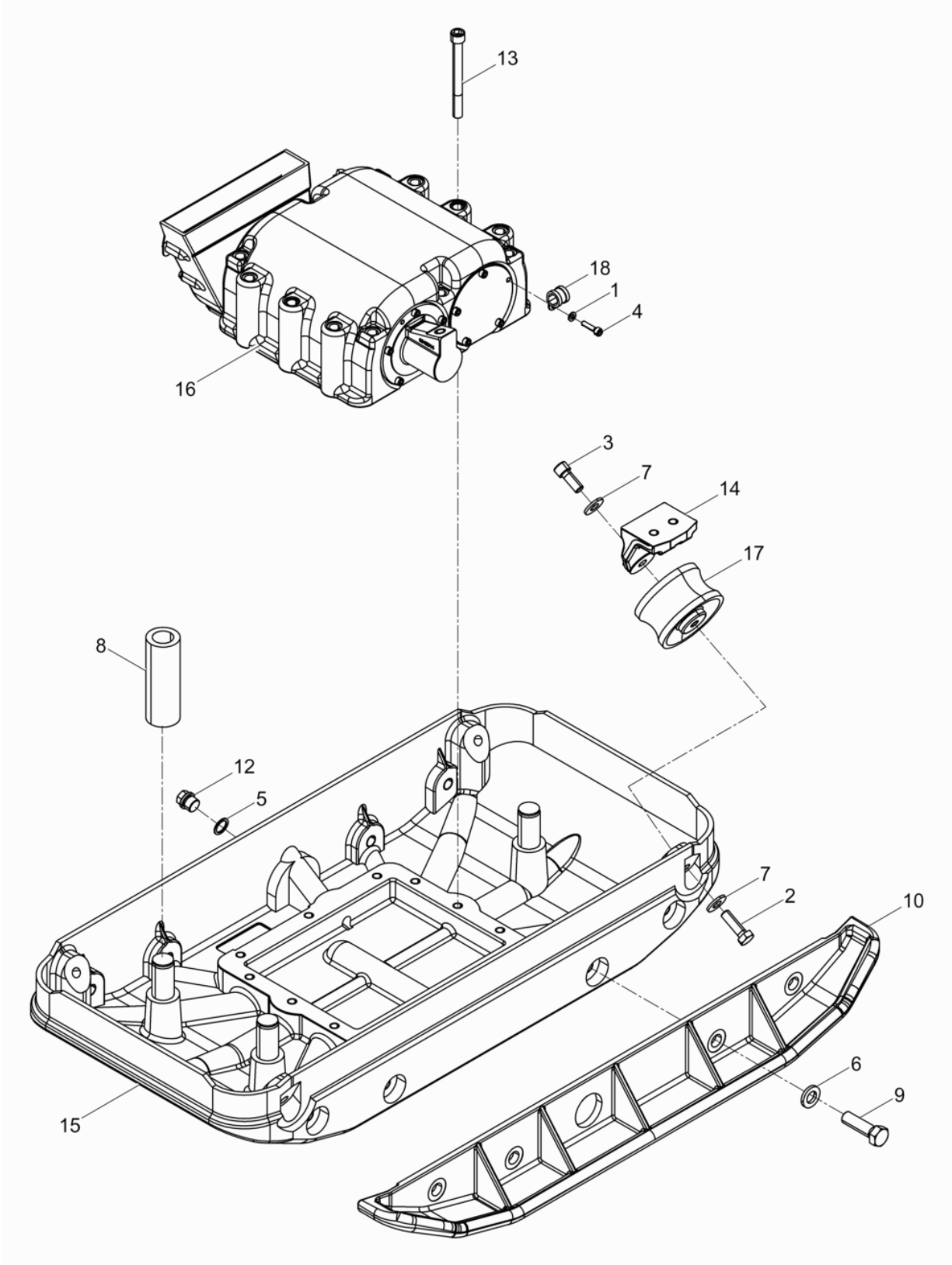
13
18
1
4
16
3
7
14
17
8
12
5
7
2
10
6
9
15

Baseplate
Untermasse
Masa inferior
Masse inferieure

Ref. Pos.	Part No. Artikel Nr.	Qty. St.	Description Beschreibung	Descripción Description	Measurem./Abm.	Norm
					Torque/Drehm.	Sealant Schmierstoff
1	0010624	1	Flat washer Scheibe	Arandela Rondelle	6	ISO7090
2	0011421	4	Hexagonal head cap screw Sechskantschraube	Tornillo hexagonal Vis à tête hexagonale	M12 x 40 86Nm/63ft.lbs	DIN933
3	0011529	4	Cheese head screw Zylinderschraube	Tornillo cilíndrico Vis à tête cylindrique	M12 x 30 86Nm/63ft.lbs	ISO4762
4	0011550	1	Cheese head screw Zylinderschraube	Tornillo cilíndrico Vis à tête cylindrique	M6 x 25 10Nm/7ft.lbs	ISO4762
5	0019156	1	Gasket Dichtring	Anillo de junta Bague d'étanchéité	A18 x 24	DIN7603
6	0021988	8	Lock washer Sicherungsscheibe	Arandela de seguridad Rondelle d'arrêt	HS16	
7	0031565	8	Lockwasher Spannscheibe	Arandela elástica Rondelle de ressort	12	DIN6796
8	0034442	3	Bushing Dämpfungsbuchse	Buje Douille		
9	0039191	8	Hexagonal head cap screw Sechskantschraube	Tornillo hexagonal Vis à tête hexagonale	M16 x 1,5 x 55 210Nm/155ft.lbs	DIN961
10	0044442	2	Extension plate Anbauplatte	Placa de extensión Elargisseur	8 cm	
12	0068222	1	Plug (threaded) Verschlußschraube	Tapón roscado Bouchon	M18 x 1,5	DIN910
13	0094518	12	Cheese head screw Zylinderschraube	Tornillo cilíndrico Vis à tête cylindrique	M12 x 120 120Nm/89ft.lbs	ISO4762
14	0102105	4	Support Pufferbock	Soporte tope Support d'amortisseur		
15	0102356	1	Baseplate Untermasse	Masa inferior Masse inferieure		
16	0220163	1	Exciter cpl. Erreger kpl.	Excitador cpl. Excitateur cpl.		
17	**2004814**	**4**	**Shockmount** **Gimetall-Kerblager mit Bund**	**Amortiguador** **Silentbloc**	**100 x 58**	
18	0017123	1	Pipe clamp Rohrschelle	Abrazadera Collier pour tuyau		

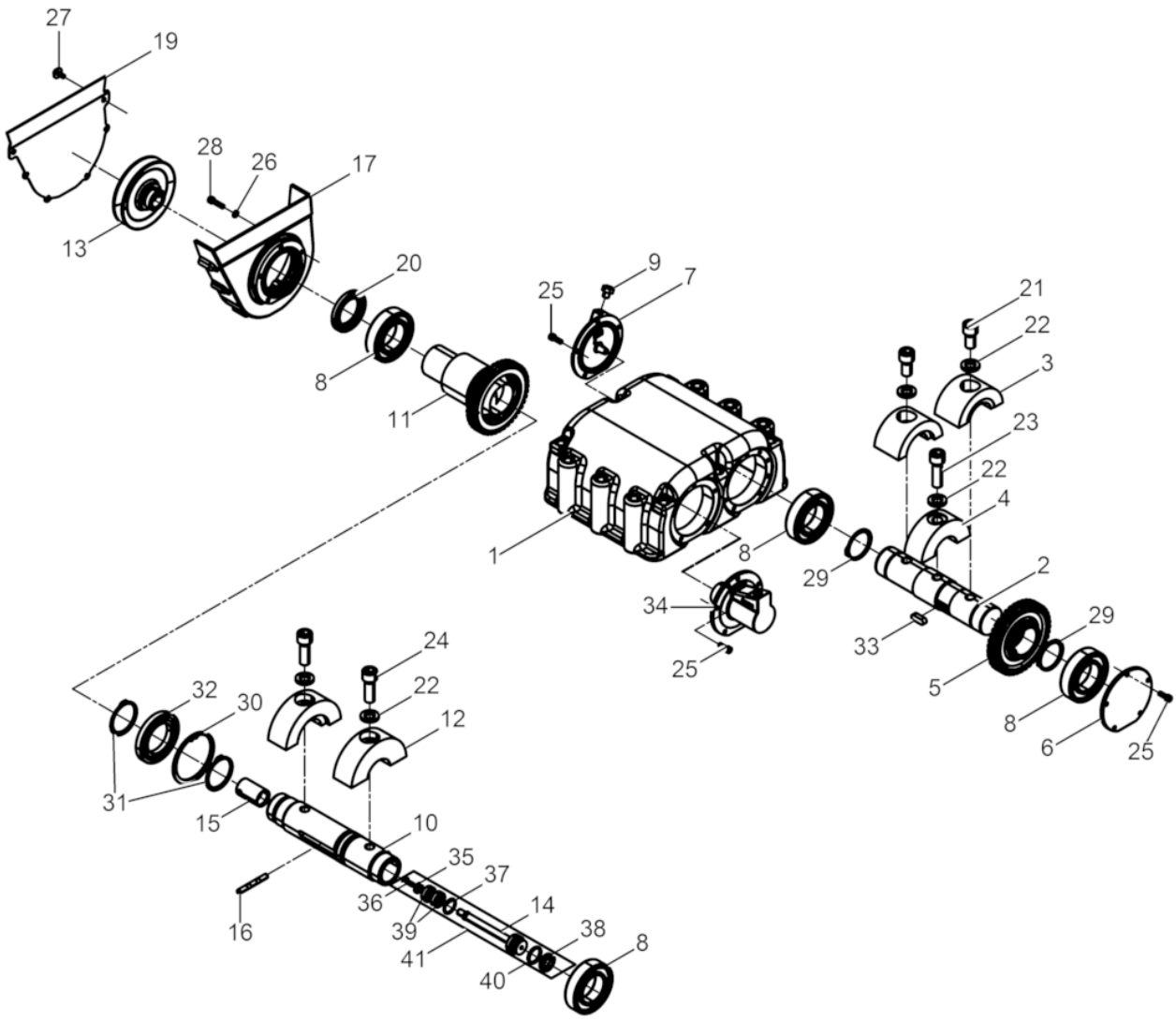
27
19
28
26
17
13
20
8
11
25
9
7
1
21
22
3
23
22
4
8
29
2
34
25
33
29
5
8
6
25
24
22
12
32
30
31
15
10
35
37
36
14
39
38
41
40
8
16

Ref. Pos.	Part No. Artikel Nr.	Qty. St.	Description Beschreibung	Descripción Description	Measurem./Abm. Torque/Drehm.	Norm Sealant Schmierstoff
1	0099059	1	Exciter housing Erregergehäuse	Carcasa del excitador Carter excitateur		
2	0220059	1	Shaft Welle	Árbol Arbre		
3	0220082	2	Eccentric weight Unwucht	Masa excéntrica Balourd		
4	0220168	1	Eccentric weight Unwucht	Masa excéntrica Balourd		
5	0039116	1	Gear wheel Zahnrad	Engranaje Roue dentée		
6	0039110	1	Cover Deckel	Tapa Couvercle		
7	0102144	1	Vent cover Belüftungsdeckel	Tapa de ventilación Couvercle d'aeration		
8	**0103469**	**4**	**Cylindrical roller bearing Zylinderrollenlager**	**Rodamiento cilíndricos Roulement à rouleaux**		
9	1103030	1	Vent screw Entlüftungsschraube	Tornillo de purga Vis d'évacuation d'air		
10	0220077	1	Shaft Welle	Árbol Arbre		
11	0220053	1	Adjusting sleeve Verstellhülse	Husillo de regulación Douille de reglage		
12	0220170	2	Eccentric weight Unwucht	Masa excéntrica Balourd		
13	0216567	1	Pulley Keilriemenscheibe	Polea Poulie		
14	0220079	1	Bolt Bolzen	Perno Boulon		
15	0220106	1	Indexing bolt Schaltbolzen	Perno fijador Boulon		
16	**0043382**	**1**	**Tripping pin Schaltstift**	**Espiga de mando Broche de manoeuvre**		
17	0102724	1	Belt guard Riemenschutz	Protección de la polea Protection de courroie		
19	0102721	1	Cover plate Abdeckblech	Cubierta de chapa Tôle de recouvrement		
20	**0048854**	**1**	**Rotary shaft seal Wellendichtring**	**Anillo de retén radial Bague d'étanchéité**	**48 x 72 x 7,4**	
21	0044634	2	Cheese head screw Zylinderschraube	Tornillo cilíndrico Vis à tête cylindrique	M16 x 30 295Nm/218ft.lbs	ISO4762
22	0021988	5	Lock washer Sicherungsscheibe	Arandela de seguridad Rondelle d'arrêt	HS16	
23	0043812	1	Cheese head screw Zylinderschraube	Tornillo cilíndrico Vis à tête cylindrique	M16 x 50 295Nm/218ft.lbs	ISO4762
24	0126300	2	Cheese head screw Zylinderschraube	Tornillo cilíndrico Vis à tête cylindrique	M16 x 45 295Nm/218ft.lbs	ISO4762
25	0011552	14	Cheese head screw Zylinderschraube	Tornillo cilíndrico Vis à tête cylindrique	M6 x 18 10Nm/7ft.lbs	ISO4762
26	0010624	5	Flat washer Scheibe	Arandela Rondelle	6	ISO7090

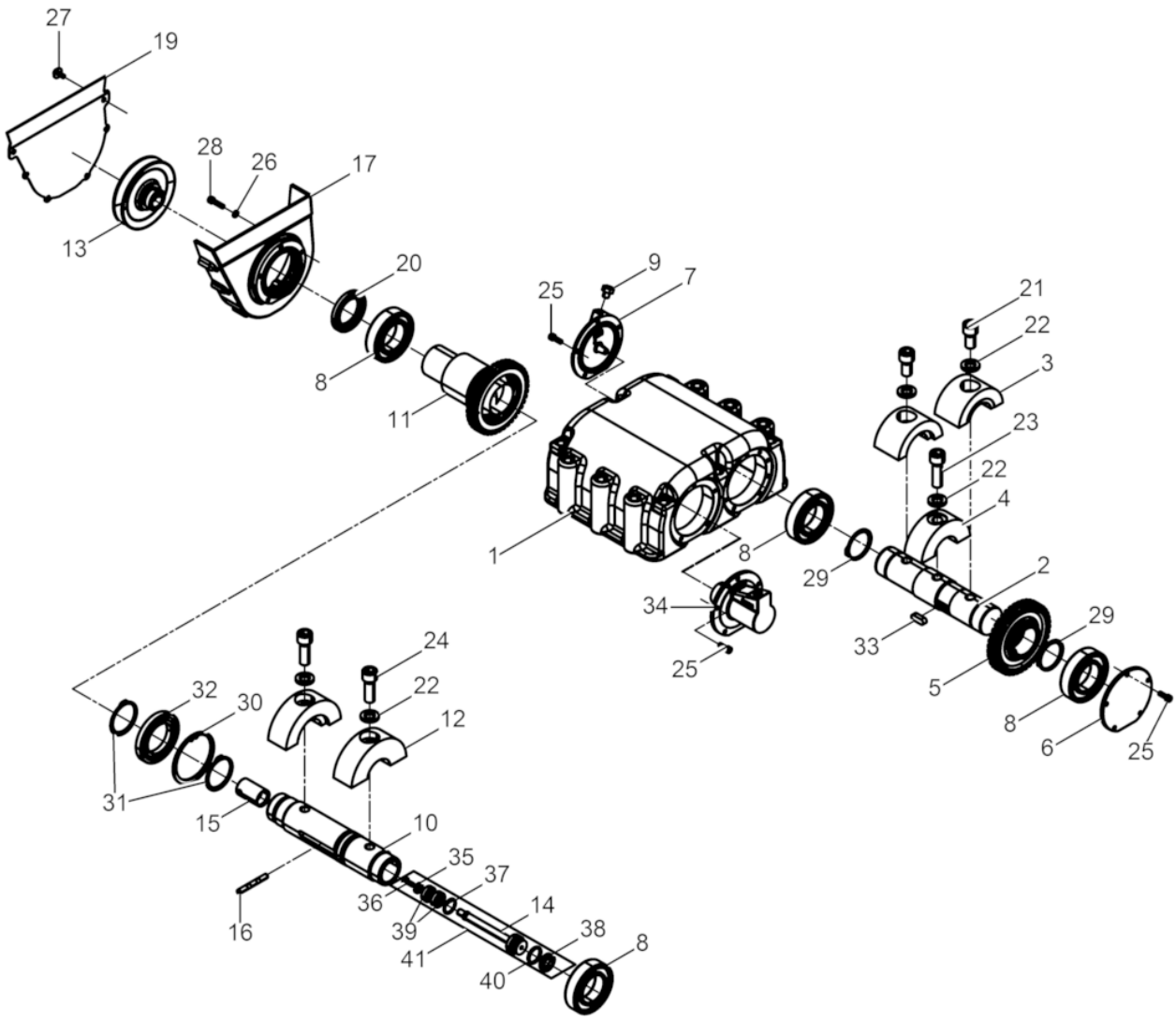
27
19
28
26
17
13
20
8
11
25
9
7
1
21
22
3
23
22
4
8
29
2
34
25
33
29
5
8
6
25
24
22
12
32
30
31
15
10
35
37
36
14
39
38
16
41
40
8

Ref. Pos.	Part No. Artikel Nr.	Qty. St.	Description Beschreibung	Descripción Description	Measurem./Abm. Torque/Drehm.	Norm Sealant Schmierstoff
27	5100009501	6	Screw Kombi-Schraube	Tornillo Vis	M 6x 16 10Nm/7ft.lbs	
28	0011550	5	Cheese head screw Zylinderschraube	Tornillo cilíndrico Vis à tête cylindrique	M6 x 25 10Nm/7ft.lbs	ISO4762
29	2006113	2	Retaining ring Sicherungsring	Anillo de retención Bague d'arrêt	50 x 2	DIN471
30	2007057	1	Retaining ring Sicherungsring	Anillo de retención Bague d'arrêt	90 x 3	DIN472
31	2004822	2	Retaining ring Sicherungsring	Anillo de retención Bague d'arrêt	55 x 2	DIN471
32	0220133	1	Grooved ball bearing Rillenkugellager	Rodamiento a bolas Roulement rainuré à billes		DIN625
33	2001399	1	Fitting key Passfeder	Chaveta Clavette	A10 x 8 x 28	DIN6885
34	0048604	1	Cylinder cover Zylinderdeckel	Tapa del cilindro Couvercle de cylindre		
35	0124717	1	Washer Scheibe	Arandela Rondelle	6,4	DIN6340
36	0014663	1	Hexagonal head cap screw Sechskantschraube	Tornillo hexagonal Vis à tête hexagonale	M6 x 16 10Nm/7ft.lbs	DIN933
37	0220384	1	Retaining ring Sicherungsring	Anillo de retención Bague d'arrêt	26x 1,20	DIN472
38	**0043203**	**1**	**Lip seal ring** **Gummilippenring**	**Reten labial de goma** **Bague en caoutchouc**	**30 x 20 x 6**	
39	0220383	2	Grooved ball bearing Rillenkugellager	Rodamiento a bolas Roulement rainuré à billes		DIN625
40	**2006991**	**1**	**O-ring** **O-Ring**	**Anillo-O** **Bague-O**	**24 x 3**	
41	0220081	1	Bolt cpl. Bolzen kpl.	Perno cpl. Boulon cpl.		

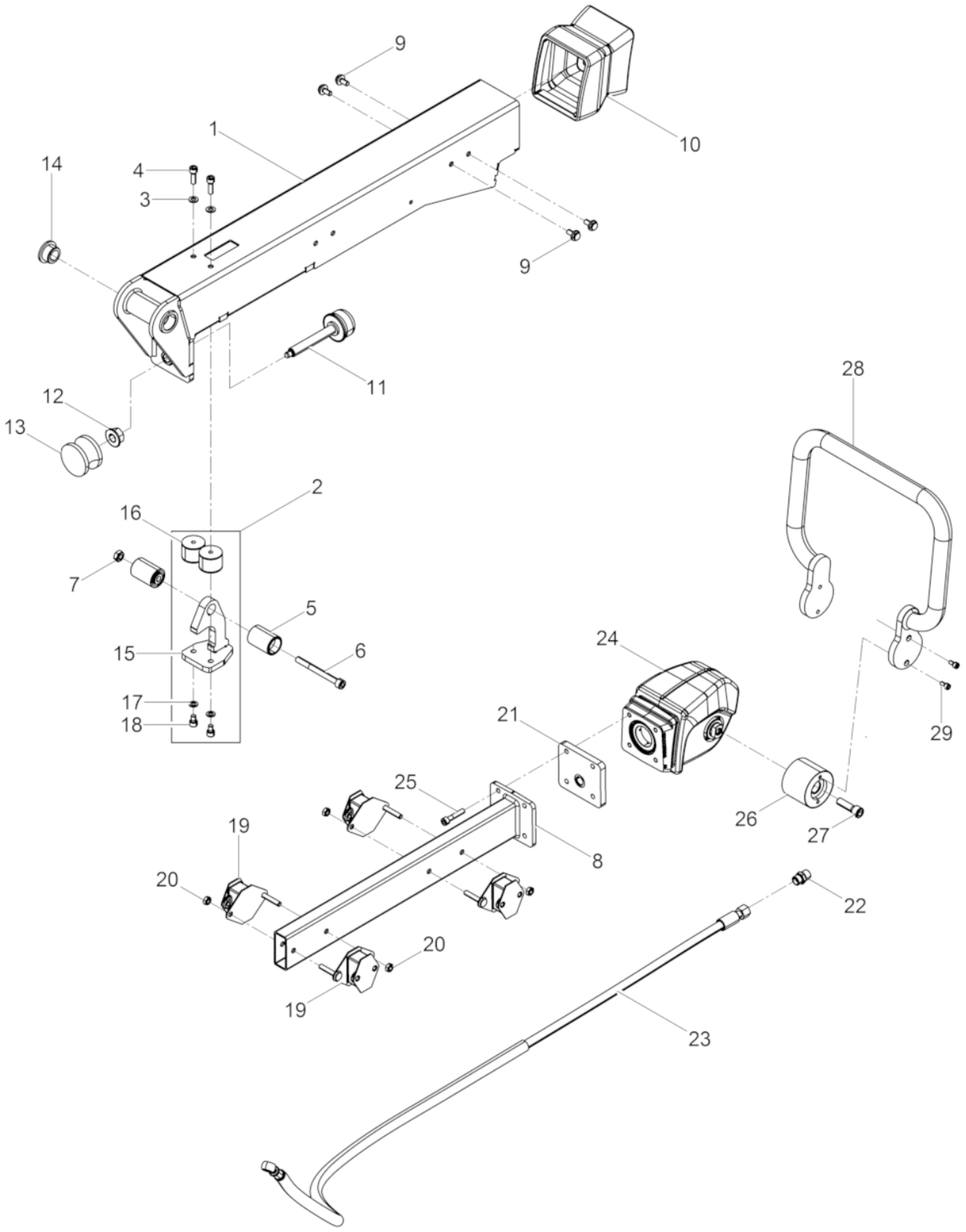
9
10
1
14
4
3
9
11
12
13
2
16
7
5
6
15
17
18
28
24
21
29
25
26
27
19
8
20
22
20
19
23

Center Pole cpl.
Deichsel kpl.
Barra de mando cpl.
Timon cpl.

Ref. Pos.	Part No. Artikel Nr.	Qty. St.	Description Beschreibung	Descripción Description	Measurem./Abm.	Norm
					Torque/Drehm.	Sealant Schmierstoff
1	5100009952	1	Center Pole tube Deichselrohr	Barra de mando tubo Timon tube		
2	5100005543	1	Lock Arretierung	Dispositivo de retención Dispositif d'arrêt		
3	0010622	2	Flat washer Scheibe	Arandela Rondelle	8	ISO7090
4	0013574	2	Cheese head screw Zylinderschraube	Tornillo cilíndrico Vis à tête cylindrique	M8 x 12 25Nm/18ft.lbs	ISO4762
5	5100002007	2	Retaining Handle Arretierungsgriff	Empuñadura de Retención Poignée D'Arrêt		
6	0037090	1	Cheese head screw Zylinderschraube	Tornillo cilíndrico Vis à tête cylindrique	M10 x 100 49Nm/36ft.lbs	ISO4762
7	0010883	1	Hexagon nut Sechskantmutter	Tuerca hexagonal Écrou hexagonal	M10	DIN934
8	5100005106	1	square tube cpl. Vierkantrohr kpl.	tubo cuadrado cpl. Tube carré cpl.		
9	0211795	8	corrugated-head screw Sicherungsschraube	Tornillo Vis	M 8x 16	
10	5100005538	1	Bellows Faltenbalg	Fuelle acordeón Soufflet		
11	0043928	1	Threaded spindle cpl. Gewindespindel kpl.	Husillo roscado cpl. Tige fileté cpl.		
12	0202866	1	Locknut Sechskantmutter	Contratuerca Contre-écrou	M16	EN1661
13	0043233	1	Shockmount Gummi-Metall-Kerbpuffer	Tope caucho-metal Tampon métallique oscillant	60 x 40	
14	5100004367	2	Bush Buchse	Buje Boîte		
15	5100005541	1	Lock Arretierung	Dispositivo de retención Dispositif d'arrêt		
16	0129818	2	Shockmount Gummi-Metall-Puffer	Tope caucho-metal Tampon metallique oscillant		
17	0010742	2	Washer Scheibe	Arandela Rondelle	8,4	DIN433
18	0011543	2	Cheese head screw Zylinderschraube	Tornillo cilíndrico Vis à tête cylindrique	M8 x 20 24Nm/18ft.lbs	ISO4762
19	5100010497	4	Shockmount Gummipuffer	Tope caucho-metal Tampon oscillant		
20	0010882	4	Hexagon nut Sechskantmutter	Tuerca hexagonal Écrou hexagonal	M8	ISO4032
21	5100005526	1	Flange Flansch	Brida Bride		
22	0069225	1	Screwed socket Einschraubstutzen	Empalme roscado Manchon visse	R3/8in	
23	5100005553	1	Hose pipe Schlauchleitung	Conducto flexible Conduite flexible		
24	5100005136	1	Center Pole Head cpl. Deichselkopf kpl.	Cabezal de mando cpl. Tête de timon cpl.		
25	0011539	4	Cheese head screw Zylinderschraube	Tornillo cilíndrico Vis à tête cylindrique	M8 x 40 25Nm/18ft.lbs	ISO4762

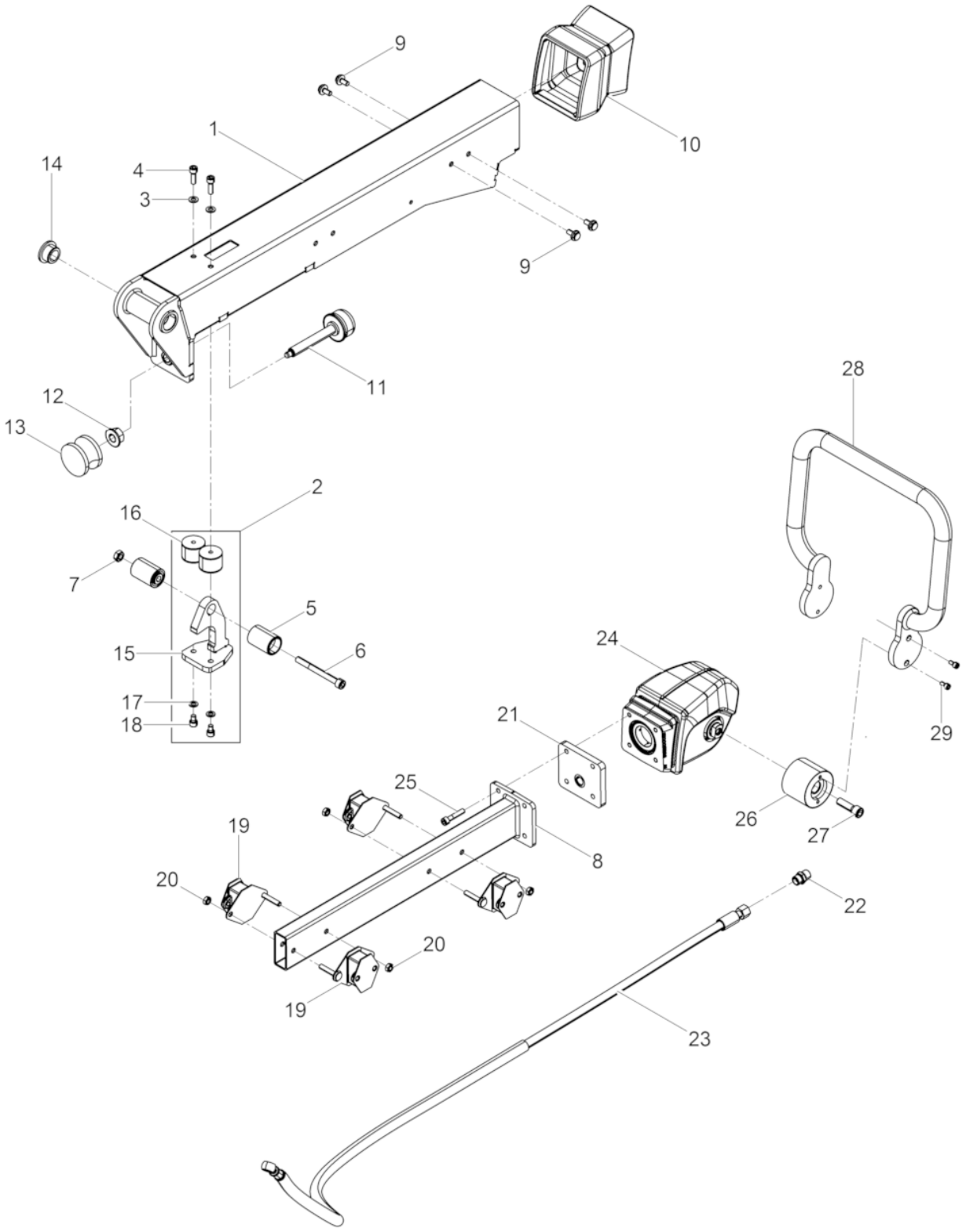
9
10
1
14
4
3
9
11
12
13
2
16
7
5
6
15
17
18
28
24
21
29
25
26
27
19
8
20
22
20
19
23

Ref. Pos.	Part No. Artikel Nr.	Qty. St.	Description Beschreibung	Descripción Description	Measurem./Abm.	Norm
					Torque/Drehm.	Sealant Schmierstoff
26	0215035	2	Shockmount Gummi-Metall-Puffer	Tope caucho-metal Tampon metallique oscillant		
27	0011527	2	Cheese head screw Zylinderschraube	Tornillo cilíndrico Vis à tête cylindrique	M12 x 40 86Nm/63ft.lbs	ISO4762
28	5100005124	1	Clamp Bügel	Abrazadera Attache		
29	0011554	4	Cheese head screw Zylinderschraube	Tornillo cilíndrico Vis à tête cylindrique	M6 x 12 10Nm/7ft.lbs	ISO4762

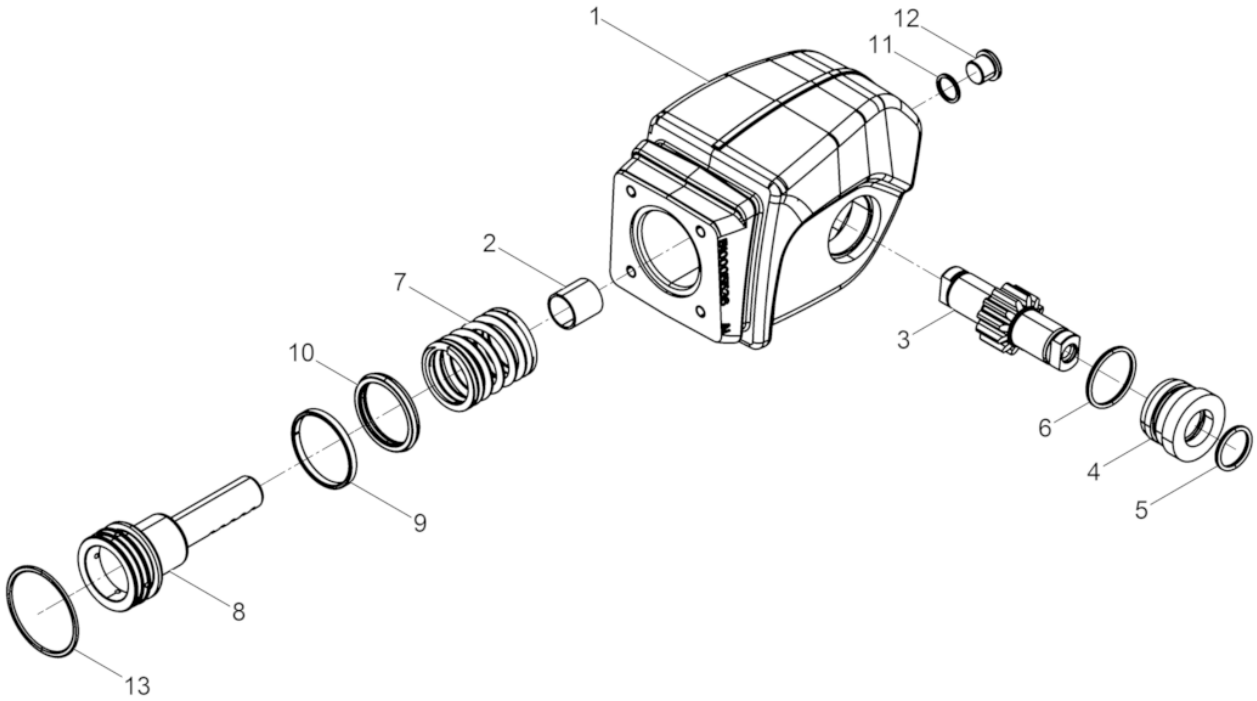
1
12
11
2
7
10
3
6
4
5
9
8
13

DPU 4045Yeh

Center Pole Head cpl.
Deichselkopf kpl.
Cabezal de mando cpl.
Tête de timon cpl.

Ref. Pos.	Part No. Artikel Nr.	Qty. St.	Description Beschreibung	Descripción Description	Measurem./Abm.	Norm
					Torque/Drehm.	Sealant Schmierstoff
1	5100005537	1	Center pole head Deichselkopf	Cabezal de barra Tête de timon		
2	0126164	1	Slide bush Gleitbuchse	Buje deslizante Bôite de glissement		
3	0069726	1	Long face pinion Zahnradwelle	Eje de rueda dentada Arbre formant pignon		
4	0125926	2	Spacer Distanzstück	Pieza distanciadora Pièce d'écartement		
5	0018194	2	O-ring O-Ring	Anillo-O Bague-O	26 x 3	
6	0068752	2	O-ring O-Ring	Anillo-O Bague-O	38 x 3	
7	5100005559	1	Compression spring Druckfeder	Resorte de compresión Ressort de pression		
8	5100005138	1	Control piston Steuerkolben	Pistón de mando Piston de commande		
9	5100005532	1	Guide Ring Führungsring	Anillo Guía Bague de Guidage	KB 55x50x5,5 HG517	
10	5100005533	1	Gasket Dichtung	Junta Joint		
11	0012082	1	Gasket Dichtring	Anillo de junta Bague d'étanchéité	A16 x 20	DIN7603
12	0011050	1	Plug (threaded) Verschlußschraube	Tapón roscado Bouchon	M16 x 1,5	DIN908
13	0039235	1	O-ring O-Ring	Anillo-O Bague-O	58 x 3	

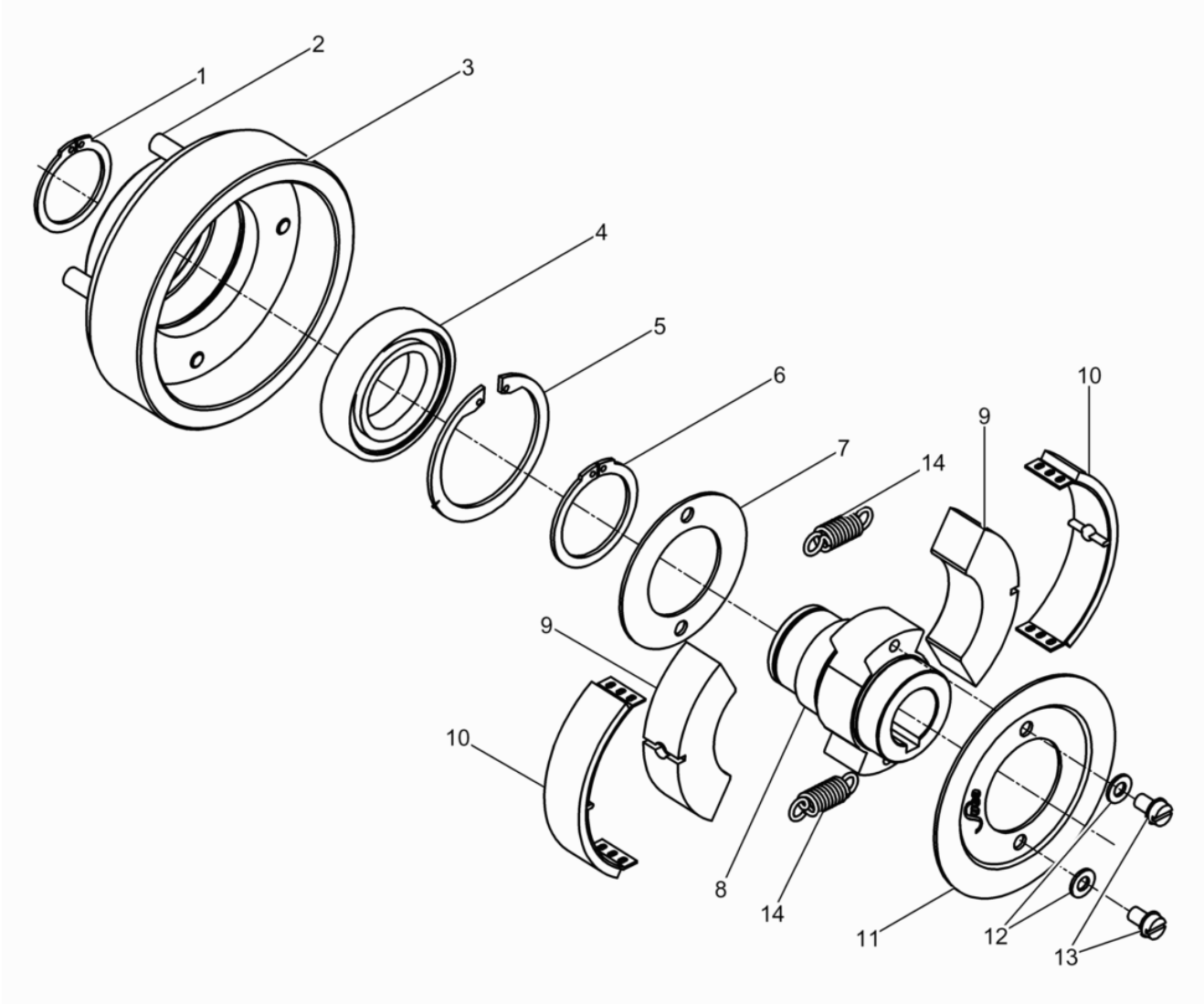
1
2
3
4
5
6
7
8
9
10
11
12
13
14

Ref. Pos.	Part No. Artikel Nr.	Qty. St.	Description Beschreibung	Descripción Description	Measurem./Abm.	Norm
					Torque/Drehm.	Sealant Schmierstoff
1	0216649	1	Retaining ring Sicherungsring	Anillo de retención Bague d'arrêt		
2	0216650	4	Threaded pin Gewindestift	Varilla roscada Goupille fileté		
3	0216651	1	Alarm Glocke	Campana Cloche		
4	0022625	1	Grooved ball bearing Rillenkugellager	Rodamiento a bolas Roulement rainuré à billes		
5	0216653	1	Retaining ring Sicherungsring	Anillo de retención Bague d'arrêt		
6	0201717	1	Retaining ring Sicherungsring	Anillo de retención Bague d'arrêt	A40 x 1,75	
7	0059740	1	Fixing disc Fixierscheibe	Arandela de retanción Rondelle de fixation		
8	0216654	1	Hub Nabe	Cubo Moyeu		
9	0216655	2	Centrifugal weight Fliehgewicht	Peso centrífugo Poids centrifuge		
10	**0048944**	**2**	**Lining** **Belagbügel**	**Zapata** **Garniture d'embrayage**		
11	0125881	1	Cover washer Deckscheibe	Arandela Rondelle de recouvrement		
12	0201719	2	Lock washer Sicherungsscheibe	Arandela de seguridad Rondelle d'arrêt	S6	
13	0201718	2	Cheese head screw Zylinderschraube	Tornillo cilíndrico Vis à tête cylindrique		
14	**0216656**	**2**	**Spring** **Feder**	**Resorte** **Ressort**		

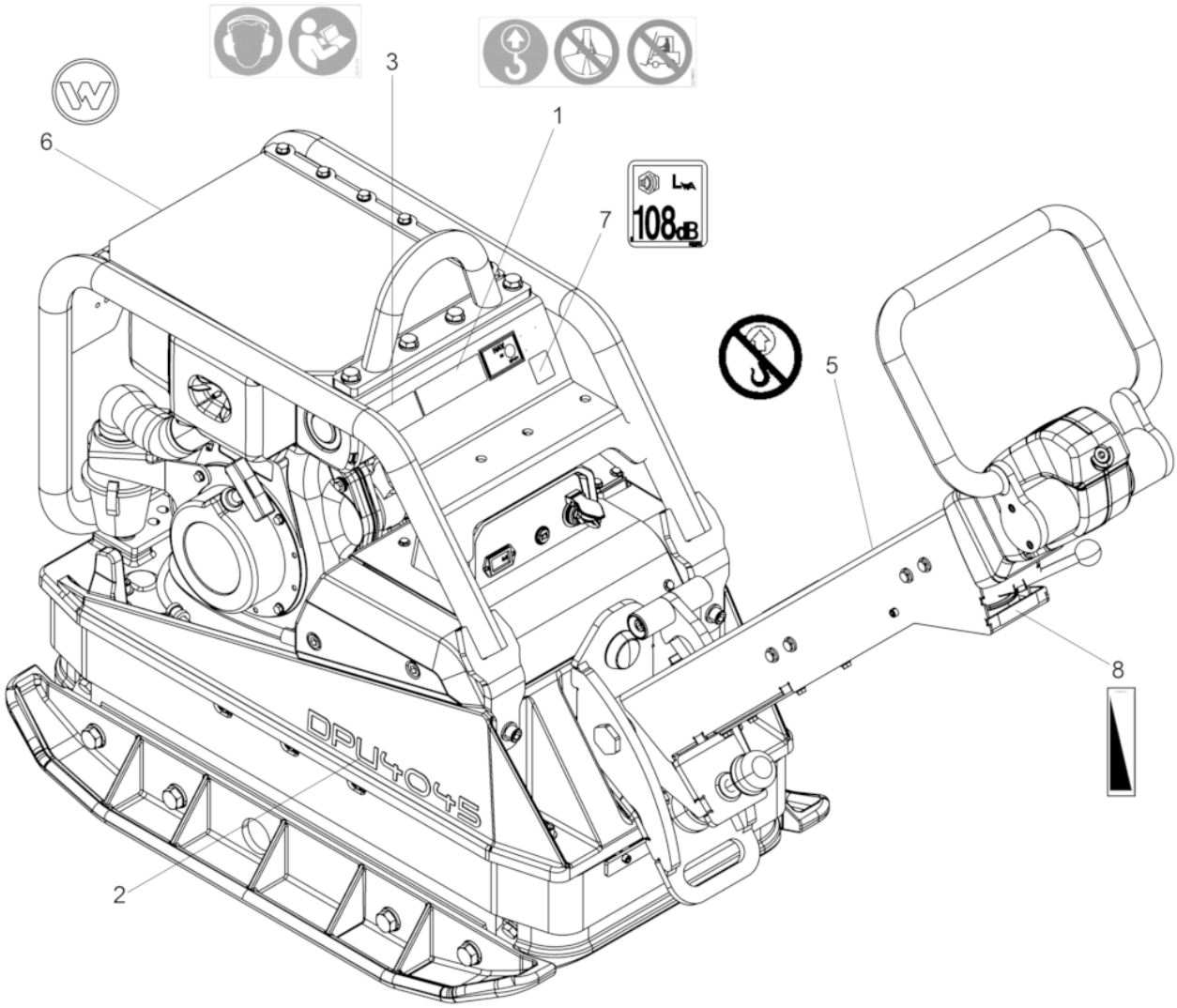
3
1
6
7
108dB
5
8
2
DPU4045

Ref. Pos.	Part No. Artikel Nr.	Qty. St.	Description Beschreibung	Descripción Description	Measurem./Abm.	Norm
					Torque/Drehm.	Sealant Schmierstoff
1	0216633	1	Instruction Label Aufkleber-Hinweis	Calcomanía-Indicación Autocollant avec Indication	100 x 35	
2	0204557	2	Type Label Aufkleber-Typ	Tipo etiqueta autoadhesiva Autocollant de type		
3	0219175	1	Labels Aufkleber	Calcomanias Autocollants		
5	0220000	1	Instruction Label Aufkleber-Warnhinweis	Calcomanía-Indicación Autocollant avec Indication	ø50	
6	0222085	1	Label Symbol Aufkleber Symbol	Calcomania Símbolo Autocollant Symbole		
7	0129784	1	Decal-Sound Power Level Aufkleber-Schallleistungspegel	Etiqueta autoadhesiva-nivel de potencia acúëëstica Autocollante-niveau sonore		
8	0219259	1	Labels Aufkleber	Calcomanias Autocollants		

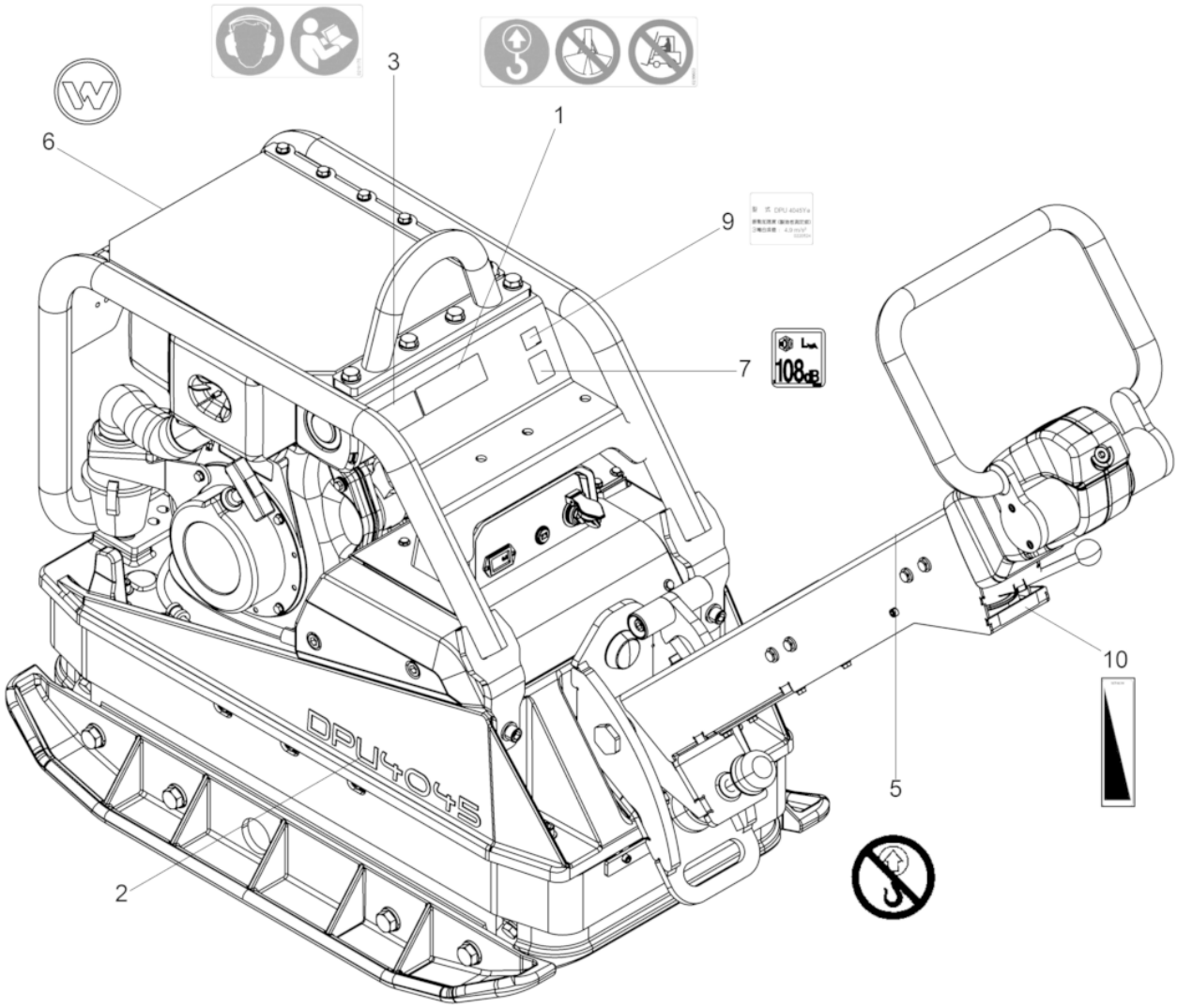
1
2
3
5
6
7
9
10
108dB
DPU4045

Ref. Pos.	Part No. Artikel Nr.	Qty. St.	Description Beschreibung	Descripción Description	Measurem./Abm.	Norm
					Torque/Drehm.	Sealant Schmierstoff
1	0216633	1	Instruction Label Aufkleber-Hinweis	Calcomanía-Indicación Autocollant avec Indication	100 x 35	
2	0204557	2	Type Label Aufkleber-Typ	Tipo etiqueta autoadhesiva Autocollant de type		
3	0219175	1	Labels Aufkleber	Calcomanias Autocollants		
5	0220000	1	Instruction Label Aufkleber-Warnhinweis	Calcomanía-Indicación Autocollant avec Indication	ø50	
6	0222085	1	Label Symbol Aufkleber Symbol	Calcomania Símbolo Autocollant Symbole		
7	0129784	1	Decal-Sound Power Level Aufkleber-Schallleistungspegel	Etiqueta autoadhesiva-nivel de potencia acúëëstica Autocollante-niveau sonore		
9	0220524	1	Labels Aufkleber	Calcomanias Autocollants		
10	0219259	1	Labels Aufkleber	Calcomanias Autocollants		

Engine
Motor
Motor
Moteur

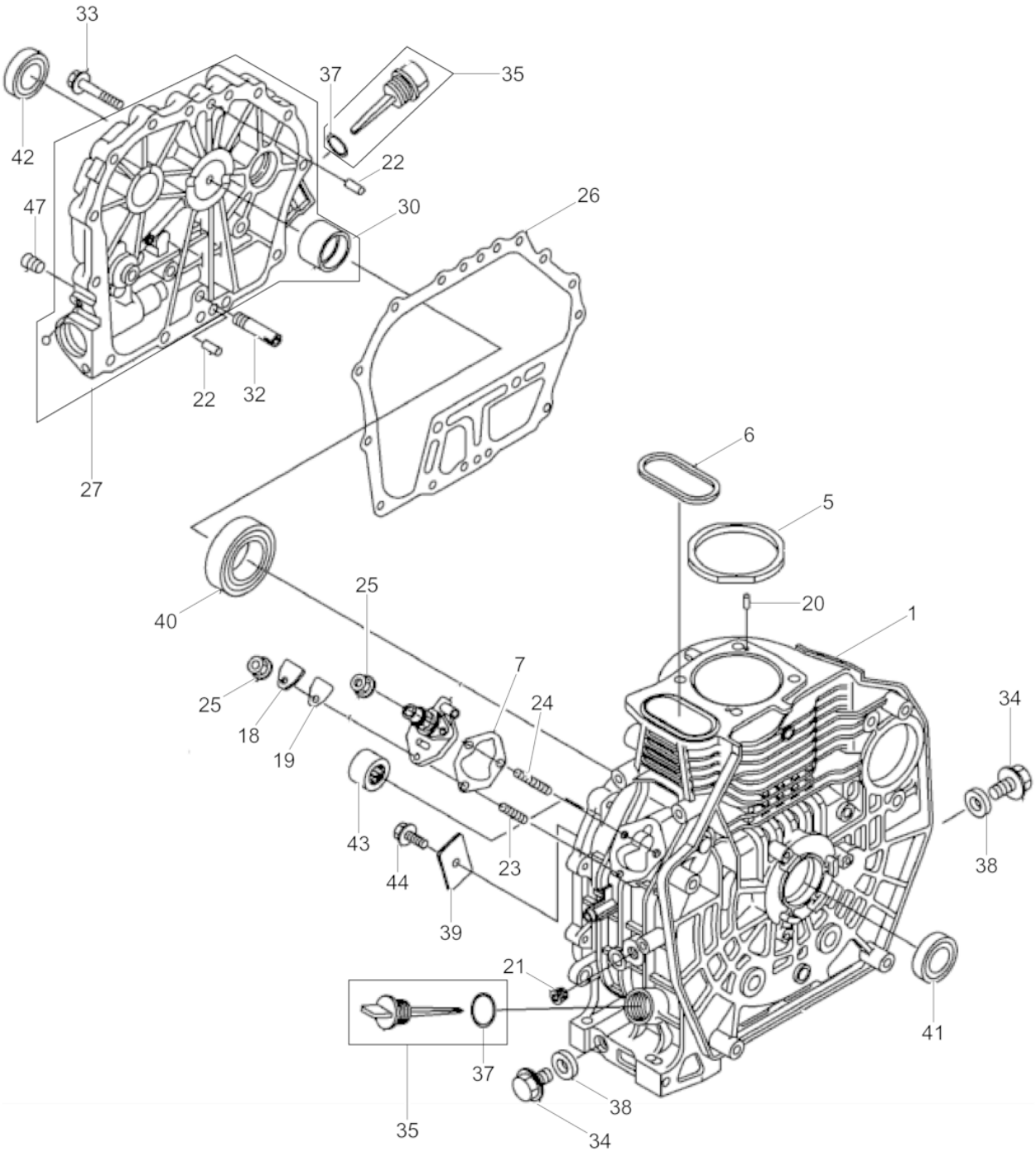
33
37
35
42
22
47
30
26
22
32
27
6
5
40
25
20
1
25
7
24
34
18
19
43
44
23
38
39
21
41
37
38
35
34

Ref. Pos.	Part No. Artikel Nr.	Qty. St.	Description Beschreibung	Descripción Description	Measurem./Abm.	Norm
					Torque/Drehm.	Sealant Schmierstoff
1	0217833	1	Crankcase Kurbelgehäuse	Cárter Carter		
5	5100000726	1	Cylinder head gasket Zylinderkopfdichtung	Junta de culata del cilindro Joint de culasse de cylindre	0,5	
6	0210612	1	O-Ring O-Ring	Anillo-O Joint torique		
7	0210485	1	Gasket Dichtung	Junta Joint		
18	0210486	1	Cover Deckel	Tapa Couvercle		
19	0073612	1	Gasket Dichtung	Junta Joint		
20	0119715	2	Pin Stift	Espiga Goupille	4x8	
21	0217932	1	Screw Locking Schraubverschluss	Cierre Roscada Fermeture de Vissage		
23	0119720	1	Threaded bolt Gewindebolzen	Perno roscado Boulon fileté	M6 x 18	
24	0119721	2	Bolt Bolzen	Perno Boulon	M6 x 22	
25	0119722	3	Nut Mutter	Tuerca Ecrou	M6	
26	0210613	1	Crankshaft Gasket Kurbelwellendichtung	Cigueñal Junta Vilebrequin Joint		
27	0217836	1	Crankcase Cover Kurbelgehäusedeckel	Tapa del Cárter Couvercle de Carter		
30	0085525	1	Bearing Lager	Rodamiento Roulement		
30	0150329	1	Bearing Lager	Rodamiento Roulement	0,5	
30	0150328	1	Bearing Lager	Rodamiento Roulement	0,25	
32	0210490	1	Electric wire Leitung	Cable eléctrico Fil ressortant		
33	0085522	15	Screw Schraube	Tornillo Vis	M8 x 35 25Nm/18ft.lbs	
34	0213227	2	Screw Plug Verschlusschraube	Tapón Roscado Vis de Fermeture		
35	0150327	2	Oil dip stick cpl. Ölmeßstab kpl.	Varilla de sondear aceite cpl. Jauge de niveau d'huile cpl.		
37	0119725	2	O-ring O-Ring	Anillo-O Bague-O	18 x 2,2	
38	0073608	2	Washer Scheibe	Arandela Rondelle		
39	0119726	1	Bracket Halter	Soporte Support		
40	0085532	1	Ball bearing Kugellager	Rodamiento a bolas Roulement rainuré à billes		
41	0119727	1	Oil seal Wellendichtring	Empaque de aceite Joint d'huile		

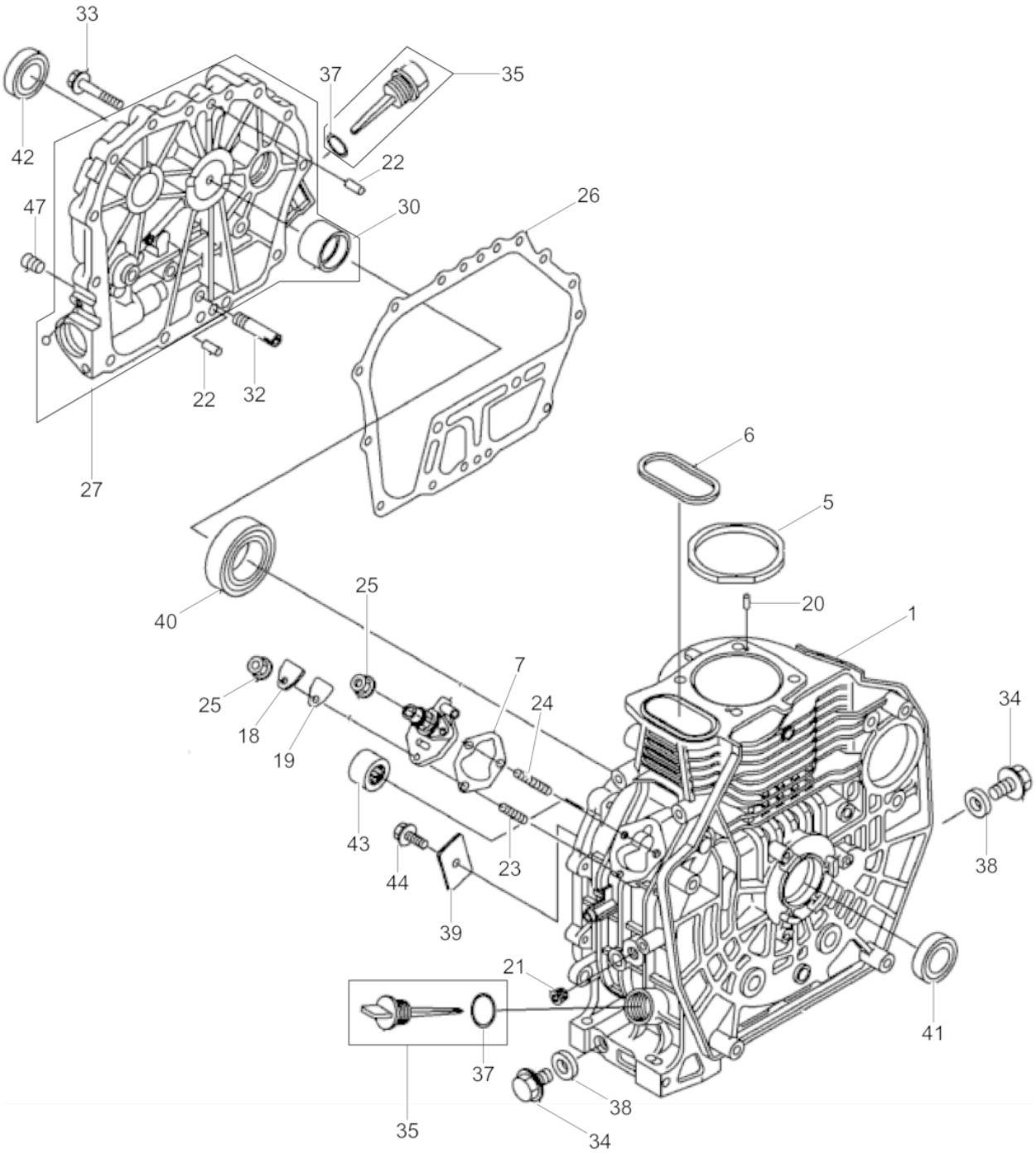
33
37
35
42
22
47
30
26
22
32
27
6
5
40
25
20
1
25
7
24
34
18
19
43
44
23
38
39
21
41
37
38
35
34

Ref. Pos.	Part No. Artikel Nr.	Qty. St.	Description Beschreibung	Descripción Description	Measurem./Abm.	Norm
					Torque/Drehm.	Sealant Schmierstoff
42	0119727	1	Oil seal Wellendichtring	Empaque de aceite Joint d'huile		
43	0217934	1	Needle bearing Nadellager	Cojinete de agujas Roulement à aiguilles		
44	0073622	1	Screw Schraube	Tornillo Vis	M8 x 12 25Nm/18ft.lbs	
47	0119728	1	Screw Locking Schraubverschluss	Cierre Roscada Fermeture de Vissage		

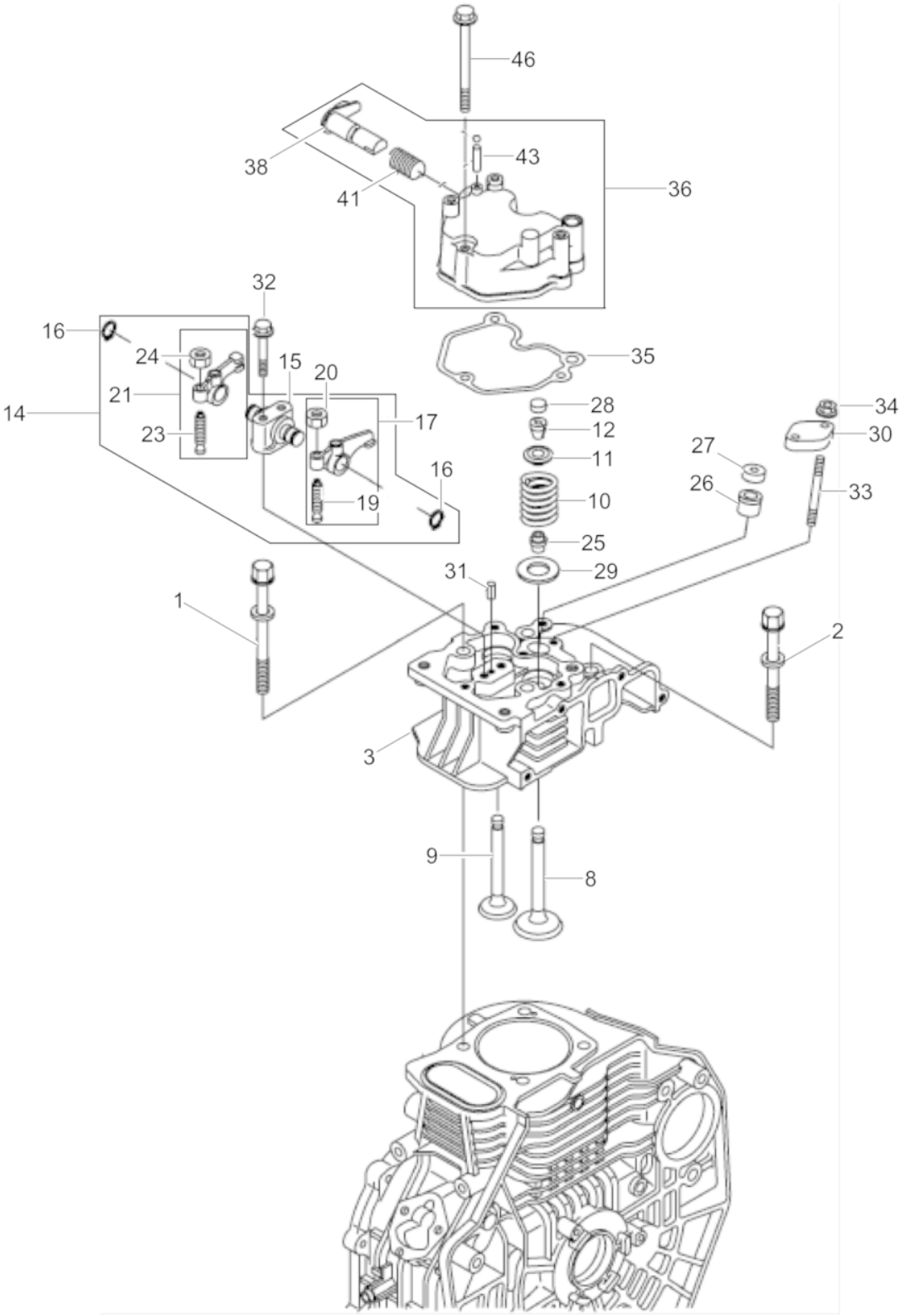
46
38
43
41
36
32
16
24
15
20
35
21
28
34
14
17
12
30
23
11
27
16
26
33
19
10
25
31
29
1
2
3
9
8

Ref. Pos.	Part No. Artikel Nr.	Qty. St.	Description Beschreibung	Descripción Description	Measurem./Abm.	Norm
					Torque/Drehm.	Sealant Schmierstoff
1	0217834	2	Hexagonal head cap screw Sechskantschraube	Tornillo hexagonal Vis à tête hexagonale		
2	0217835	2	Hexagonal head cap screw Sechskantschraube	Tornillo hexagonal Vis à tête hexagonale		
3	0217885	1	Cylinder head Zylinderkopf	Culata Culasse		
8	5100000729	1	Intake valve Einlassventil	Válvula de admisión Soupape dadmission		
9	5100000730	1	Exhaust valve Auslassventil	Válvula de escape Soupape d'échappement		
10	0217841	2	Spring Feder	Resorte Ressort		
11	0217842	2	Spring Housing Federgehäuse	Carcasa de Resorte Logement du Ressort		
12	0217850	2	Spring holder Ventilkonussatz	Soporte Support		
14	5100000731	1	Rocker arm cpl. Kipphebel kpl.	Balancín cpl. Culbuteur cpl.		
15	5100000732	1	Support Hebelbock	Asiento Support		
16	0119737	2	Clamp Klemme	Abrazadera Pince		
17	5100000733	1	Inlet rocker arm Einlasskipphebel	Balancín de admisión Culbuteur		
19	0096764	1	Control Einstellschraube	Regulador Commande		
20	0119736	1	Locknut Sicherungsmutter	Contratuerca Contre-écrou		
21	5100000734	1	Exhaust rocker arm Auslaßkipphebel	Balancín de escape Culbuteur		
23	0096764	1	Control Einstellschraube	Regulador Commande		
24	0119736	1	Locknut Sicherungsmutter	Contratuerca Contre-écrou		
25	0085541	2	Gasket Dichtung	Junta Joint		
26	5100000752	1	Gasket Dichtung	Junta Joint		
27	0119739	1	Distance washer Abstandsscheibe	Arandela distanciador Rondelle intermédiaire		
28	0085537	2	Valve cap Ventilkappe	Casquete de válvula Joint de soupape		
29	0213231	2	Washer Scheibe	Disco Rondelle		
30	0217849	1	Bracket Halter	Soporte Équerre		
31	0073641	1	Pin Stift	Espiga Goupille	4x 8	
32	0217935	2	Screw Schraube	Tornillo Vis		

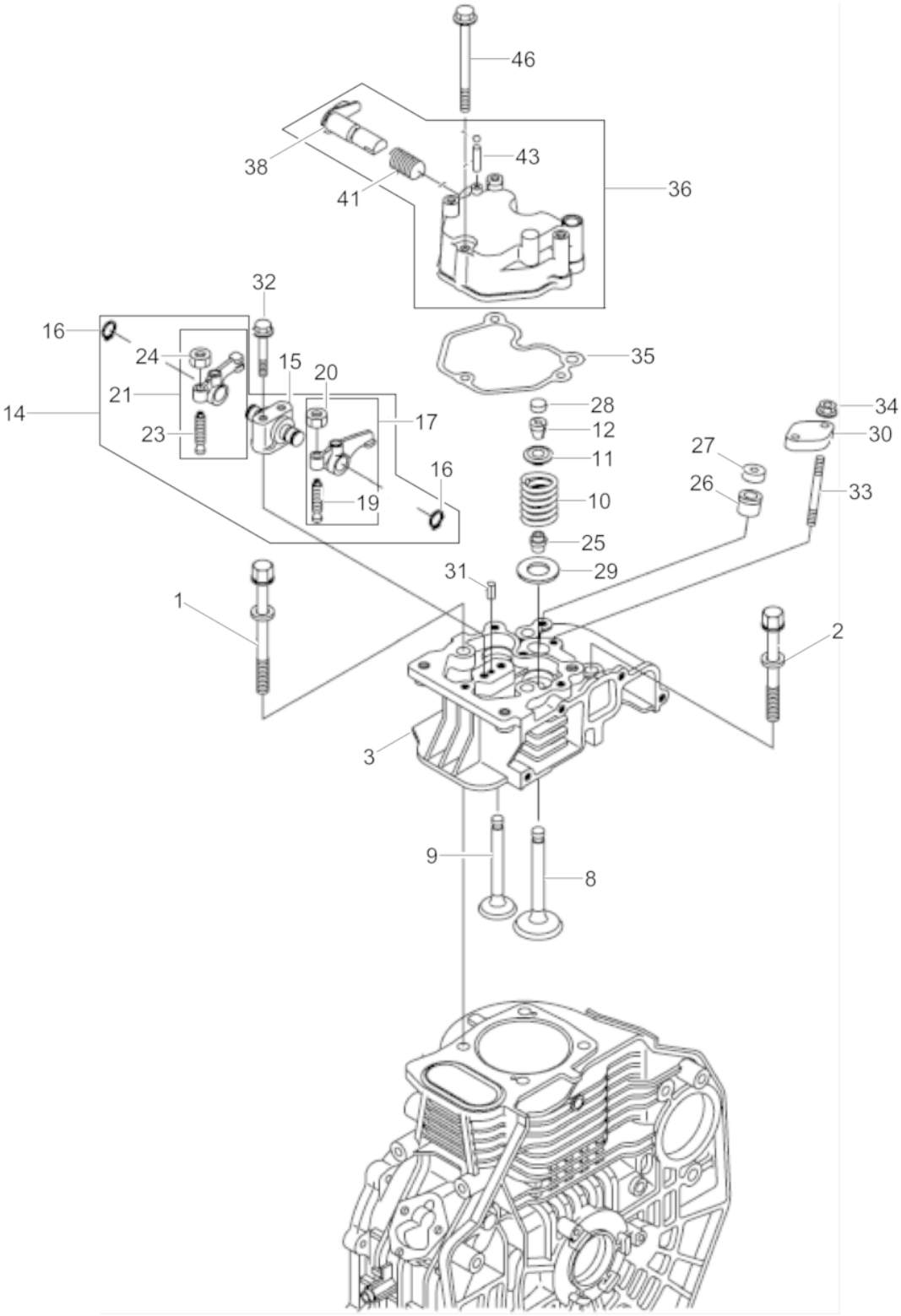
46
38
43
41
36
32
16
24
15
20
35
21
28
34
14
17
12
30
23
11
27
16
26
33
19
10
25
31
29
1
2
3
9
8

Ref. Pos.	Part No. Artikel Nr.	Qty. St.	Description Beschreibung	Descripción Description	Measurem./Abm.	Norm
					Torque/Drehm.	Sealant Schmierstoff
33	0073630	2	Stud Gewindebolzen	Perno prisionero Boulon	M 6x 55	
34	0119722	2	Nut Mutter	Tuerca Ecrou	M6	
35	0217846	1	Gasket Dichtung	Junta de estanqueidad Garniture		
36	0217851	1	Cover Zylinderkopfdeckel	Tapa Couvercle		
38	0217837	1	Shaft cpl. Welle kpl.	Árbol cpl. Arbre cpl.		
41	0217898	1	Spring Feder	Resorte Ressort		
43	0073648	1	Pin Stift	Espiga Goupille	3x16	
46	0073647	1	Screw Schraube	Tornillo Vis	M6 x 55 10Nm/7ft.lbs	

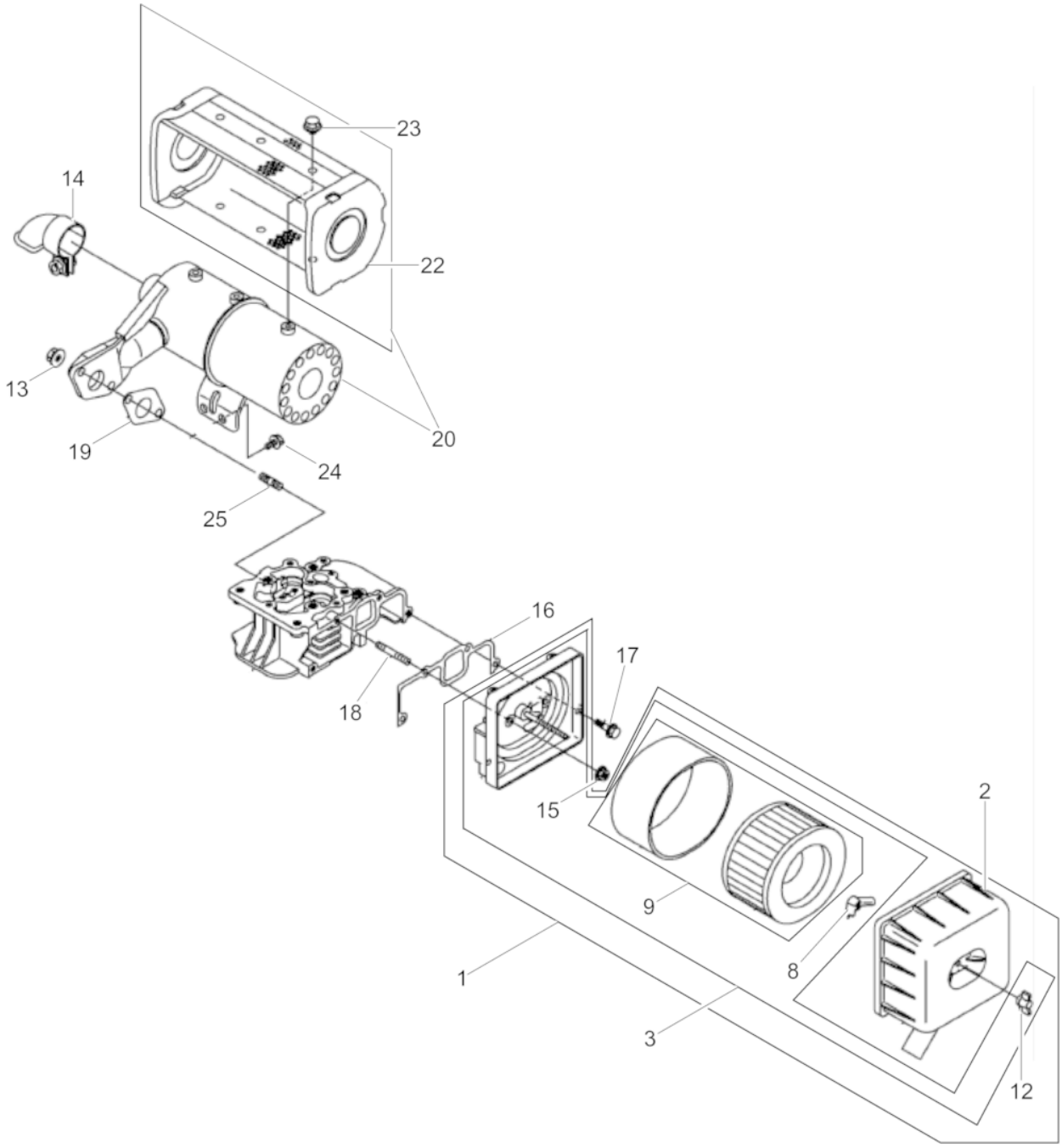
23
14
22
13
20
19
24
25
16
17
18
15
2
9
8
1
3
12

Ref. Pos.	Part No. Artikel Nr.	Qty. St.	Description Beschreibung	Descripción Description	Measurem./Abm.	Norm
					Torque/Drehm.	Sealant Schmierstoff
1	0217886	1	Air filter cpl. Luftfilter kpl.	Filtro de aire cpl. Filtre à air cpl.		
2	0217892	1	Air cleaner cover Luftfilterdeckel	Tapa-filtro del aire Couvercle-filtre à air		
3	0217887	1	Air filter housing cpl. Luftfiltergehäuse kpl.	Carcasa filtro de aire cpl. Carter de filtre cpl.		
8	0217853	1	Wing nut Flügelmutter	Tuerca mariposa Ecrou papillon		
9	0217854	1	Air filter insert Luftfiltereinsatz	Inserto para filtro de aire Garniture filtre à air		
12	0217855	1	Wing nut Flügelmutter	Tuerca mariposa Ecrou papillon		
13	0073665	2	Nut Mutter	Tuerca Ecrou	M 8	
14	0210502	1	Exhaustdeflector Auspuffdeflektor	Deflector de escape Échappement défleucteur		
15	0213232	3	Flange nut Flanschmutter	Tuerca de brida Écrou à bride		
16	0217852	1	Air filter seal Luftfilterdichtung	Junta filtro de aire Joint filtre à air		
17	0150361	1	Flange screw Flanschschraube	Tornillo de brida Vis de bride	M6 x 20	
18	0217936	3	Threaded bolt Gewindebolzen	Perno roscado Boulon fileté	M6x30	
19	0210617	1	Gasket Dichtung	Junta Joint		
20	0056739	1	Muffler cpl. Auspuff kpl.	Escape cpl. Échappement cpl.		
22	0073663	1	Cover Deckel	Tapa Couvercle		
23	0119905	6	Mushroom head bolt Schloßschraube	Tornillo Vis	M 6x 8	
24	0210533	2	Hexagonal head cap screw Sechskantschraube	Tornillo hexagonal Vis à tête hexagonale	M6 x 14	
25	0073640	2	Stud Gewindebolzen	Perno prisionero Boulon	M 8x 18	

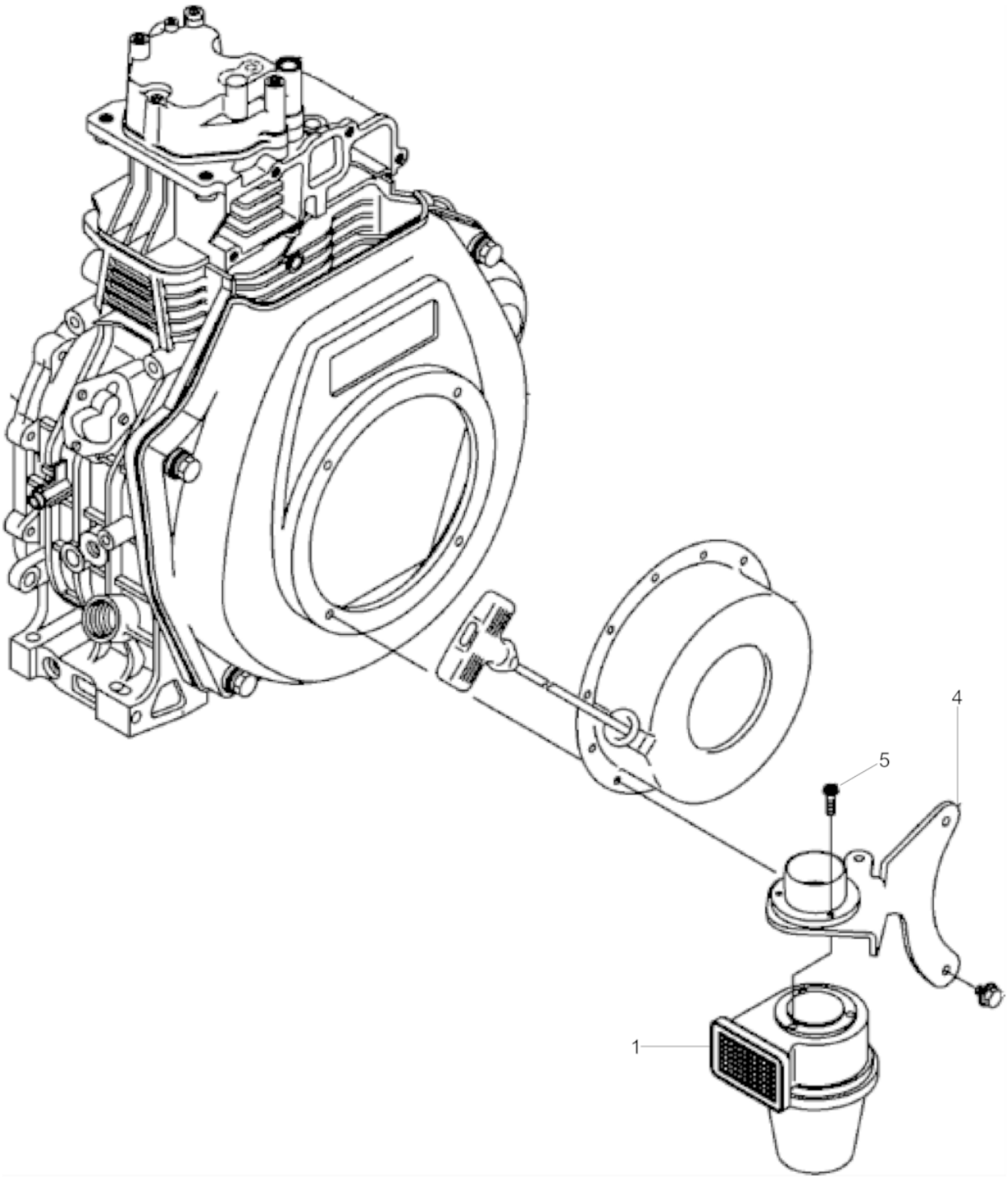
4
5
1

Ref. Pos.	Part No. Artikel Nr.	Qty. St.	Description Beschreibung	Descripción Description	Measurem./Abm.	Norm
					Torque/Drehm.	Sealant Schmierstoff
1	0217893	1	Prefilter cpl. Vorabscheider kpl.	Prefiltro cpl. Prefiltre cpl.		
4	0217894	1	Bracket Halterung	Soporte Équerre		
5	5100000766	3	Screw Schraube	Tornillo Vis	M5x16	

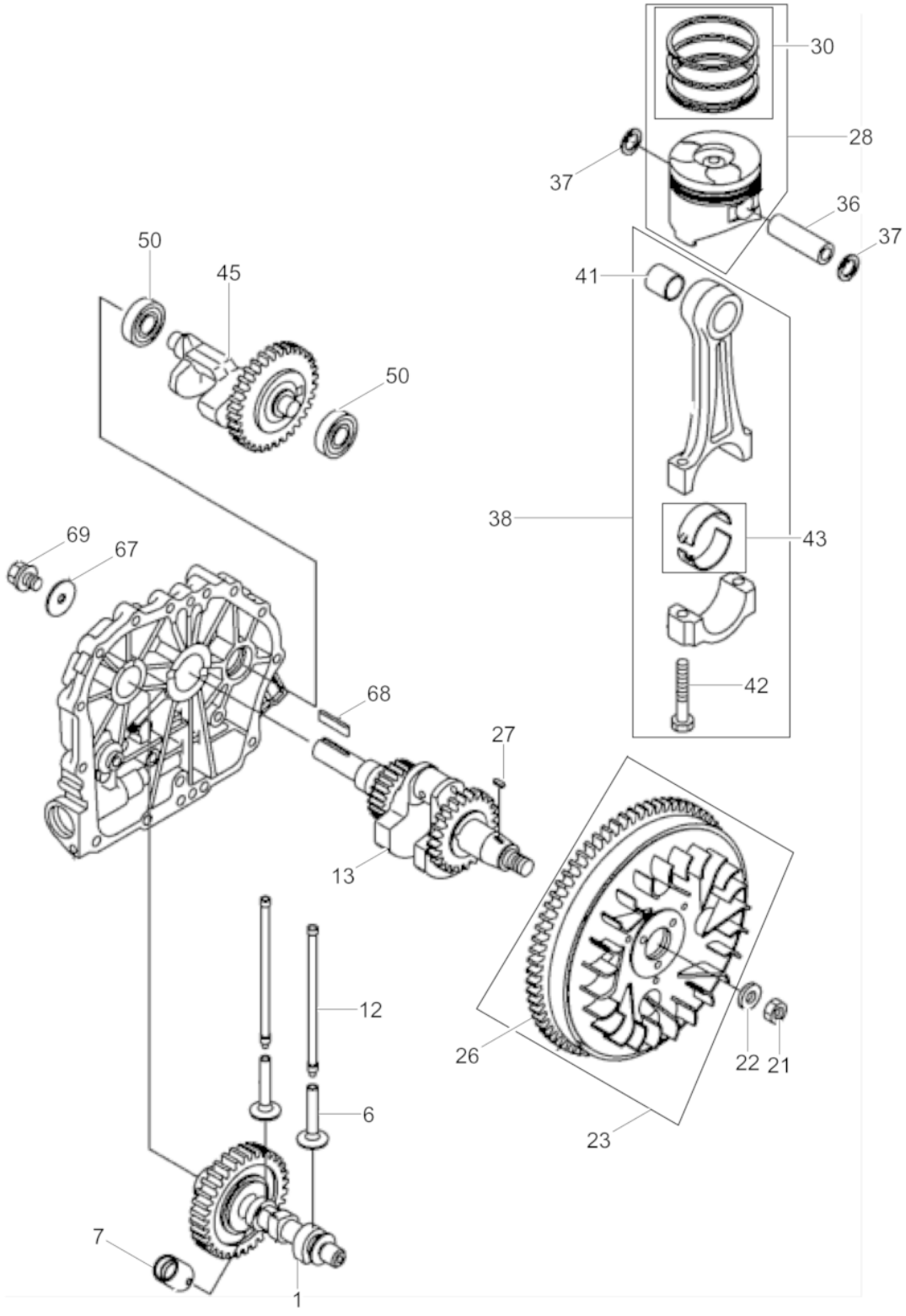
30
28
37
36
37
50
45
41
50
38
43
69
67
42
68
27
13
12
26
22
21
6
23
7
1

Ref. Pos.	Part No. Artikel Nr.	Qty. St.	Description Beschreibung	Descripción Description	Measurem./Abm.	Norm
					Torque/Drehm.	Sealant Schmierstoff
1	5100000770	1	Camshaft cpl. Nockenwelle kpl.	Arbol de levas cpl. Arbre à cames cpl.		
6	0217856	2	Valve tappet Ventilstössel	Levanta válvulas Soupape de poussoir		
7	0217857	1	Tappet Stössel	Alzaválvulas Poussoir		
12	0217858	2	Valve Push Rod Stösselstange	Empuje Rod de la Válvula Tige Pousseur de Valve		
13	5100000768	1	Crankshaft cpl. Kurbelwelle kpl.	Cigüeñal cpl. Vilebrequin cpl.		
21	0210505	1	Hexagon nut Sechskantmutter	Tuerca hexagonal Écrou hexagonal		
22	0210508	1	Washer Scheibe	Arandela Rondelle		
23	0210506	1	Flywheel Schwungrad	Volante Volant		
26	0217918	1	Gear Zahnrad	Engranaje Engrenage		
27	0073670	1	Wrench Schlüssel	Llave Clef	4 x 4 x 12	
28	0217947	1	Piston cpl. Kolben kpl.	Pistón cpl. Piston cpl.		
30	0210510	1	Piston packing Kolbendichtung	Junta de pistón Ensemble piston		
30	0210515	1	Piston packing Kolbendichtung	Junta de pistón Ensemble piston	+0,25	
30	0210517	1	Piston packing Kolbendichtung	Junta de pistón Ensemble piston	+0,5	
36	0150339	1	Piston pin Kolbenbolzen	Perno de pistón Axe de piston		
37	0085550	2	Snap ring Sprengring	Anillo de retención Circlip		
38	5100000769	1	Connecting rod cpl. Pleuel kpl.	Biela cpl. Bielle cpl.		
41	0210512	1	Sleeve Hülse	Collar Douille		
42	0150340	2	Hexagonal head cap screw Sechskantschraube	Tornillo hexagonal Vis à tête hexagonale		
43	0217859	1	Bearing Lagerschalen	Rodamiento Roulement		
43	0217860	1	Bearing Lagerschalen	Rodamiento Roulement	0,25	
43	0217861	1	Bearing Lagerschalen	Rodamiento Roulement	0,5	
45	0217940	1	Shaft Ausgleichswelle	Arbol Arbre		
50	0217933	2	Ball bearing Kugellager	Rodamiento a bolas Roulement rainuré à billes		
51	0217946	1	Piston cpl. Kolben kpl.	Pistón cpl. Piston cpl.	0,25	

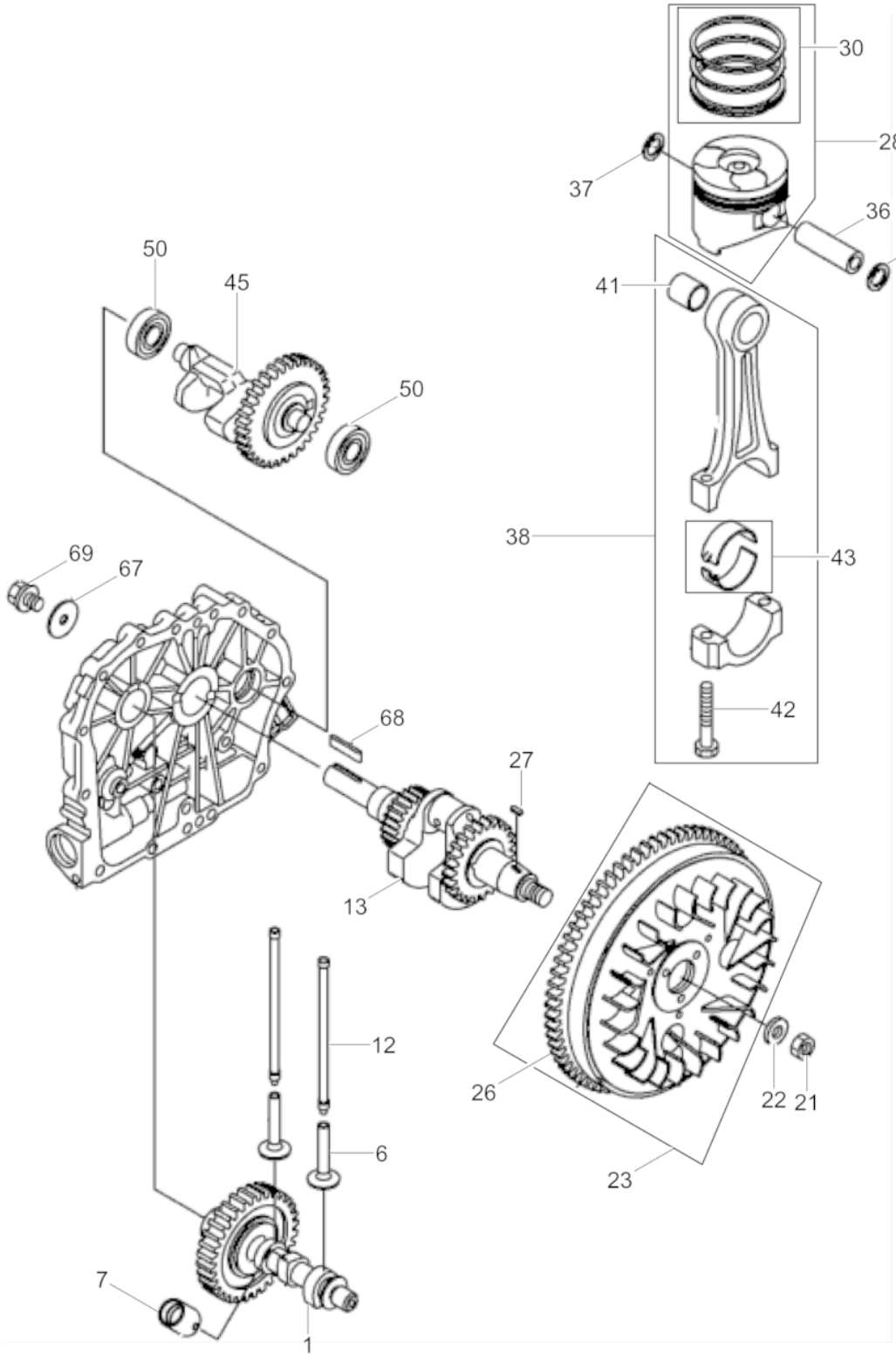
30
28
37
36
37
50
45
41
50
38
43
69
67
42
68
27
13
12
26
22
21
6
23
7
1

Ref. Pos.	Part No. Artikel Nr.	Qty. St.	Description Beschreibung	Descripción Description	Measurem./Abm.	Norm
					Torque/Drehm.	Sealant Schmierstoff
57	0217945	1	Piston cpl. Kolben kpl.	Pistón cpl. Piston cpl.	0,5	
67	0073674	1	Washer Scheibe	Arandela Rondelle		
68	0210518	1	Fitting key Passfeder	Chaveta Clavette	7 x 36	
69	0153980	1	Bolt Bolzen M 8x20, plated	Perno Boulon	M8 x 20	

Bomba de aceite
Pompe à huile

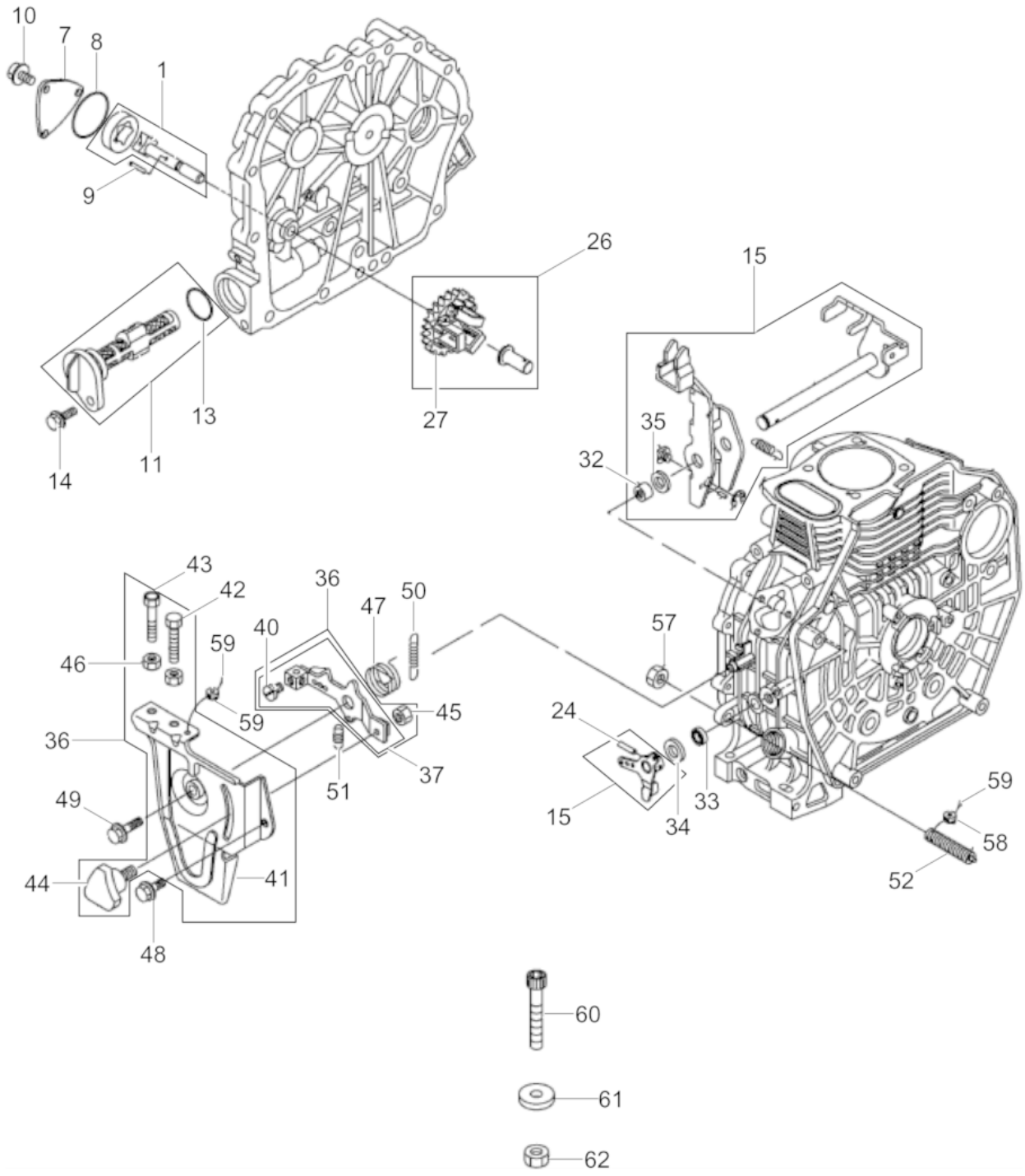

Ref. Pos.	Part No. Artikel Nr.	Qty. St.	Description Beschreibung	Descripción Description	Measurem./Abm.	Norm
					Torque/Drehm.	Sealant Schmierstoff
1	0073698	1	Oil pump Ölpumpe	Bomba de aceite Pompe à huile		
7	0210520	1	Cover Deckel	Tapa Couvercle		
8	0210618	1	O-Ring O-Ring	Anillo-O Joint torique		
9	0073648	1	Pin Stift	Espiga Goupille	3x16	
10	0119897	3	Screw Schraube	Tornillo Vis	M6x12	
11	0210522	1	Filter Filter	Filtro Filtre		
13	0073693	1	O-Ring O-Ring	Anillo-O Joint torique	22,4 x 1,8	
14	0073659	1	Screw Schraube	Tornillo Vis	M6 x 16 10Nm/7ft.lbs	
15	0217883	1	Lever cpl. Hebel kpl.	Palanca cpl. Levier cpl.		
24	0119854	1	Pin Stift	Espiga Goupille	3x20	
26	0217943	1	Speed control module cpl. Drehzahlregler kpl.	Controlador de velodicad cpl. Régulateur de vitesse cpl.		
27	0217882	1	Weight Reglergewicht	Peso Poids		
32	0119867	2	Bearing Lager	Rodamiento Roulement		
33	0210526	1	Oil Seal Öldichtung	Junta de Aceite Joint D'Huile		
34	0087375	1	Washer Scheibe	Arandela Rondelle		
35	0210527	1	Gasket Dichtung	Junta Joint		
36	5100000767	1	Speed control module Drehzahlregler	Controlador de velodicad Régulateur de vitesse		
37	5100000727	1	Lever Hebel	Palanca Levier		
40	5100000764	1	Screw Schraube	Tornillo Vis	M5x8	
41	5100000728	1	Bracket Halterung	Soporte Équerre		
42	0210538	1	Bolt Bolzen	Perno Boulon		
43	0217829	1	Screw Einstellschraube	Tornillo Vis		
44	0073784	1	Handle Griff	Empuñadura Poignée		
45	5100000765	1	Nut Mutter	Tuerca Ecrou	M6	
46	0210528	2	Nut Mutter	Tuerca Ecrou	M6	

Bomba de aceite
Pompe à huile

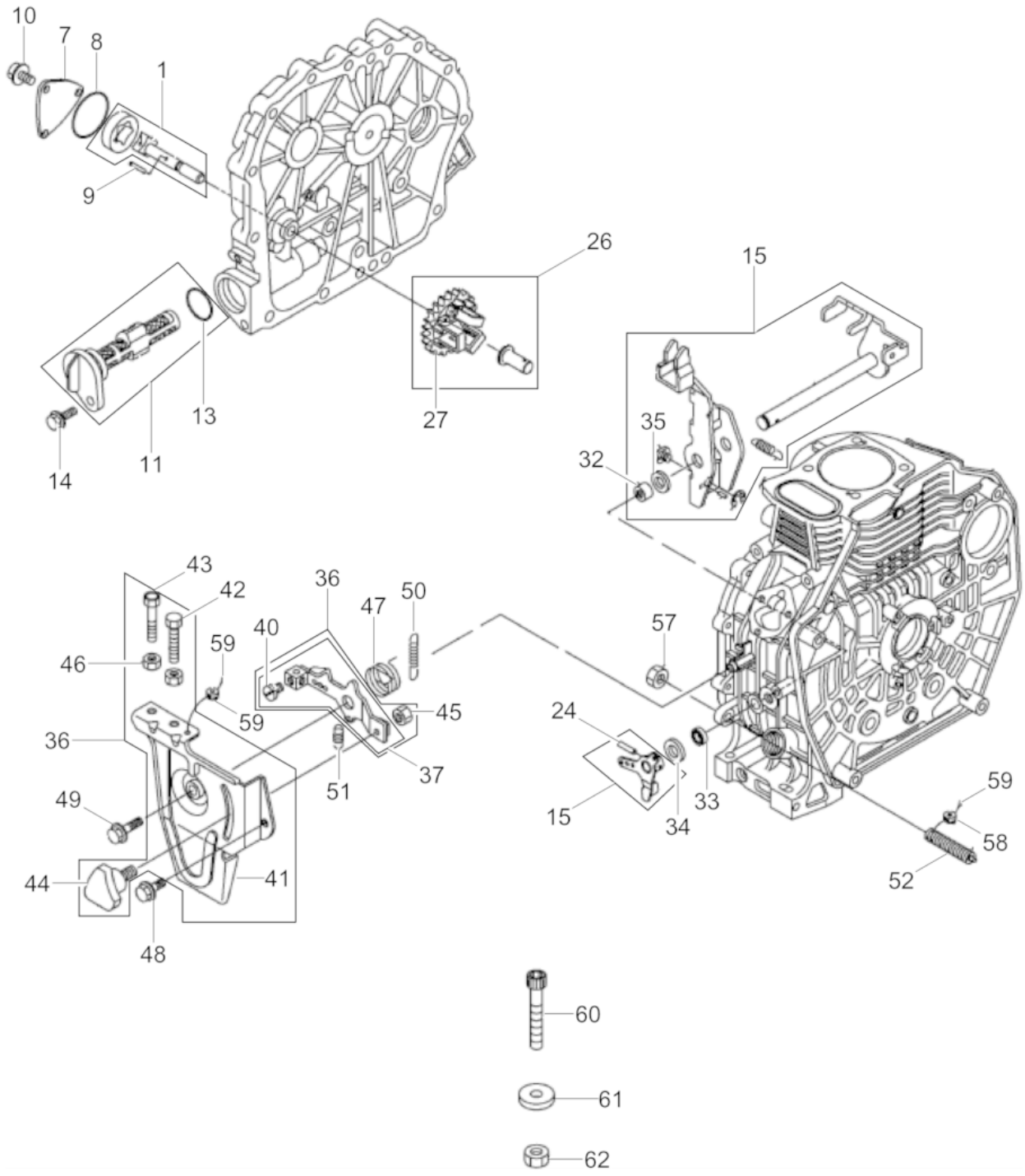

Ref. Pos.	Part No. Artikel Nr.	Qty. St.	Description Beschreibung	Descripción Description	Measurem./Abm.	Norm
					Torque/Drehm.	Sealant Schmierstoff
47	0210536	1	Spring Rückholfeder	Resorte Ressort		
48	0210533	1	Hexagonal head cap screw Sechskantschraube	Tornillo hexagonal Vis à tête hexagonale	M6 x 14	
49	0150361	1	Flange screw Flanschschraube	Tornillo de brida Vis de bride	M6 x 20	
50	0217890	1	Spring Feder	Resorte Ressort		
51	0210534	1	Spring Rückholfeder	Resorte Ressort		
52	0217884	1	Screw Einstellschraube	Tornillo Vis		
57	0210530	1	Hexagon nut Sechskantmutter	Tuerca hexagonal Écrou hexagonal	M10	
58	0213254	2	Cable holder Plombe	Soporte cable Attache		
59	0119859	2	Electric wire Kabel	Cable eléctrico Fil ressortant	0,6	
60	0217829	1	Screw Einstellschraube	Tornillo Vis		
61	0210535	2	Washer Scheibe	Arandela Rondelle		
62	0210528	2	Nut Mutter	Tuerca Ecrou	M6	

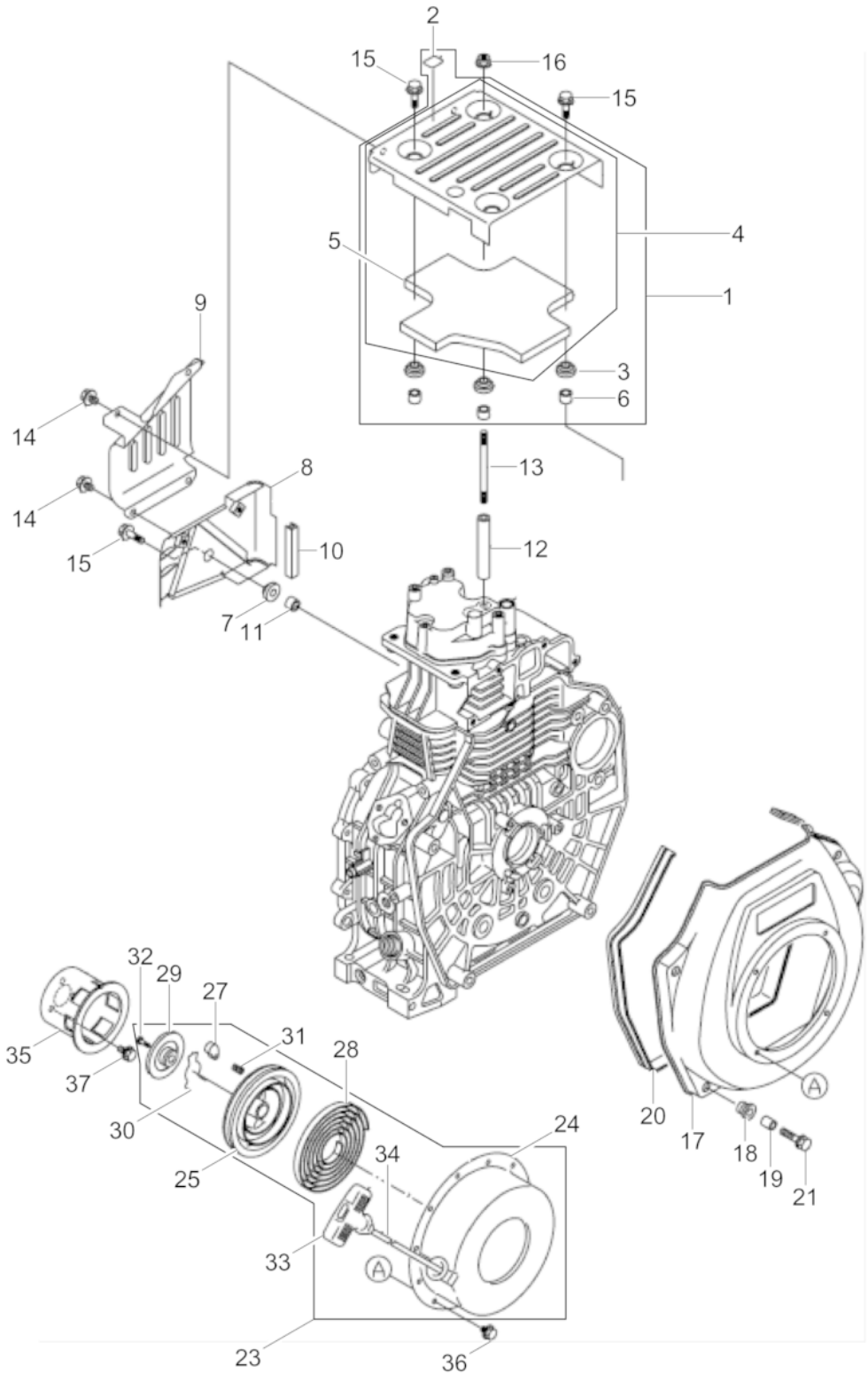
2
15
16
15
5
4
1
9
3
6
14
13
14
8
10
15
12
7
11
32
29
27
31
28
35
37
30
25
24
34
33
23
36
20
17
18
19
21

Ref. Pos.	Part No. Artikel Nr.	Qty. St.	Description Beschreibung	Descripción Description	Measurem./Abm.	Norm
					Torque/Drehm.	Sealant Schmierstoff
1	5100000747	1	Covering cpl. Abdeckung kpl.	Cubierta cpl. Couverture cpl.		
2	5100000743	1	Label Aufkleber	Calcomanía Autocollant		
3	0085593	4	Grommet Tülle	Ojal Passe-fil		
4	5100000738	1	Covering Abdeckung	Cobertura Couvercle		
5	5100000739	1	Silencing foam Dämmatte	Espuma silenciadora Mousse insonorisante		
6	0085594	4	Bush Buchse	Buje Boîte		
7	0217901	1	Grommet Tülle	Ojal Passe-fil		
8	5100000736	1	Covering Abdeckung	Cobertura Couvercle		
9	5100000737	1	Covering Abdeckung	Cobertura Couvercle		
10	0217920	1	Gasket Dichtung	Junta de estanqueidad Garniture		
11	0210540	1	Sleeve Hülse	Collar Douille		
12	0217867	1	Spacer Distanzstück	Pieza distanciadora Pièce d'écartement		
13	0217868	1	Stud Gewindebolzen	Perno prisionero Boulon		
14	0119905	4	Mushroom head bolt Schloßschraube	Tornillo Vis	M 6x 8	
15	0150361	4	Flange screw Flanschschraube	Tornillo de brida Vis de bride	M6 x 20	
16	0119722	1	Nut Mutter	Tuerca Ecrou	M6	
17	5100000735	1	Housing Gehäuse	Carcasa Carter		
18	0213238	4	Grommet Tülle	Ojal Passe-fil		
19	0210542	4	Sleeve Hülse	Collar Douille		
20	5100000751	1	Gasket Dichtung	Junta Joint		
21	0213240	4	Flange screw Flanschschraube	Tornillo de brida Vis de bride		
23	0210544	1	Rewind Starter Reversierstarter	Arrancador Démarreur		
24	0210545	1	Housing Gehäuse	Carcasa Carter		
25	0217921	1	Pulley Seilscheibe	Polea Poulie		
27	0213252	1	Ratchet Ratsche	Trinquete Cliquet		

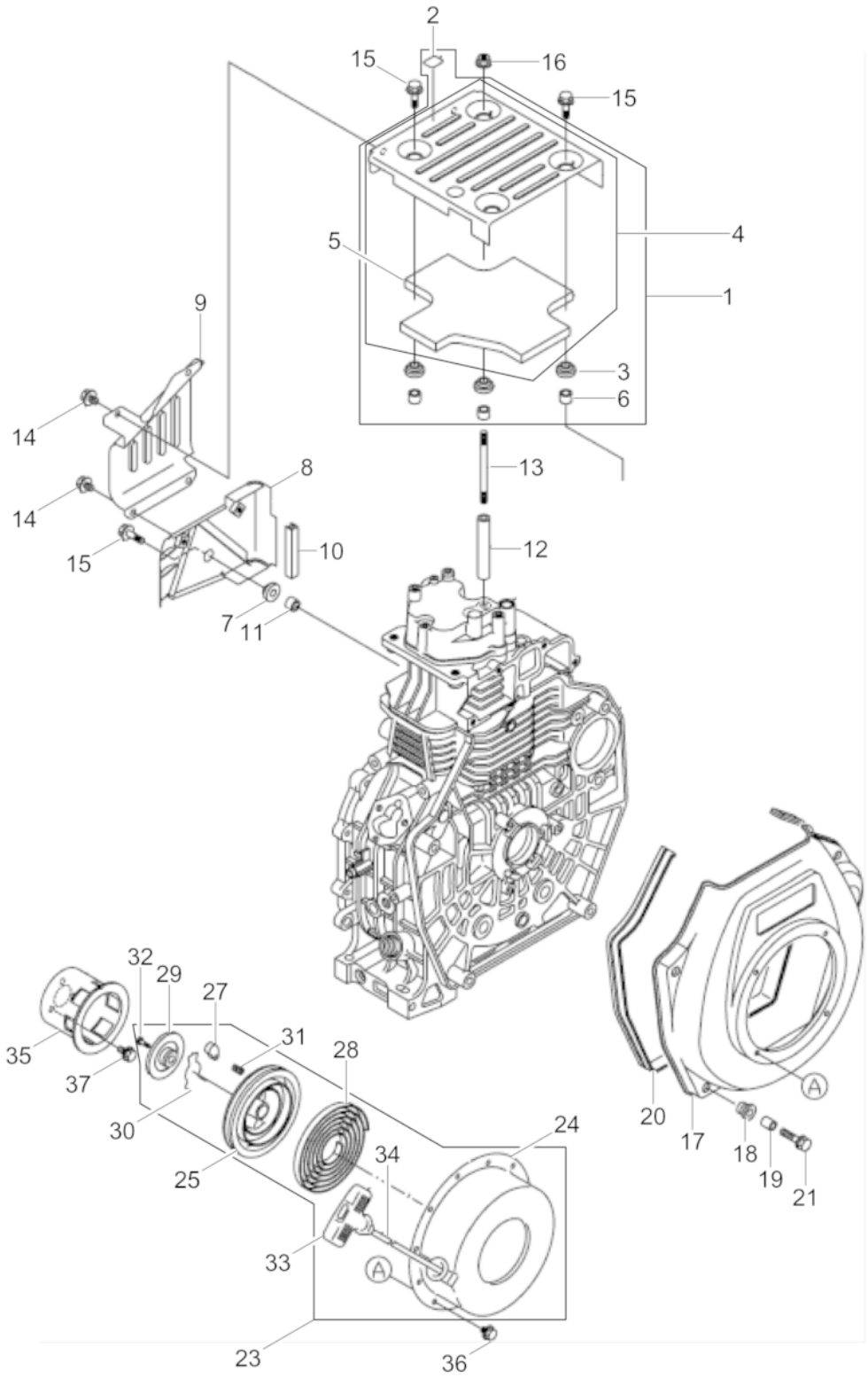
2
15
16
15
5
4
1
9
3
6
14
13
14
8
10
15
12
7
11
32
29
27
31
28
35
37
30
25
24
34
33
A
23
36
A
20
17
18
19
21

Ref. Pos.	Part No. Artikel Nr.	Qty. St.	Description Beschreibung	Descripción Description	Measurem./Abm.	Norm
					Torque/Drehm.	Sealant Schmierstoff
28	0210548	1	Brush spring Spiralfeder	Resorte en espiral Ressort spirale		
29	0210549	1	Disc Klinkenteller	Disco Disque		
30	0210550	1	Spring Feder	Resorte Ressort		
31	0210551	1	Spring Rückholfeder	Resorte Ressort		
32	0210552	1	Screw Schraube	Tornillo Vis		
33	0210553	1	Handle Startergriff	Manija Poignée		
34	0210554	1	Rope Starterseil	Cuerda Corde		
35	0210555	1	Carrier pot Mitnehmertopf	Tambor de arrastre Tôle d'entrainement		
36	0119905	4	Mushroom head bolt Schloßschraube	Tornillo Vis	M 6x 8	
37	0119897	3	Screw Schraube	Tornillo Vis	M6x12	

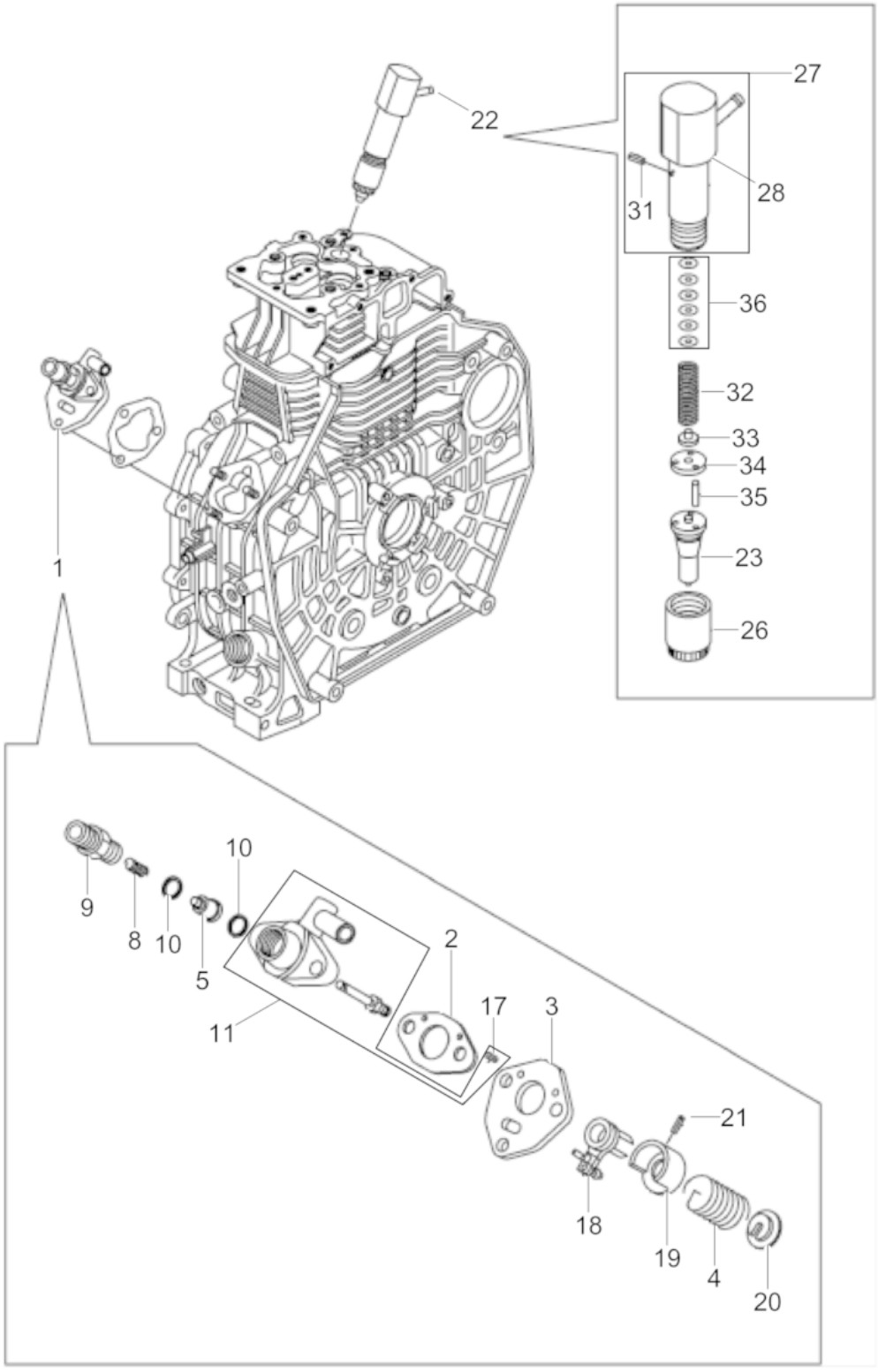
27
22
28
31
36
32
33
34
35
23
26
1
10
9
8
10
5
2
17
3
11
21
18
19
4
20

Ref. Pos.	Part No. Artikel Nr.	Qty. St.	Description Beschreibung	Descripción Description	Measurem./Abm.	Norm
					Torque/Drehm.	Sealant Schmierstoff
1	5100000771	1	Injection pump cpl. Einspritzpumpe kpl.	Bomba de injección cpl. Pompe à injection cpl.		
2	0073705	1	Seal Dichtung	Junta Joint		
3	0119868	1	Plate Platte	Placa Plaque		
4	0073708	1	Spring Feder	Resorte Ressort		
5	0150353	1	Valve Ventil	Válvula Soupape		
8	0073715	1	Spring Feder	Resorte Ressort		
9	0073716	1	Bracket Halter	Soporte Support		
10	0073717	2	Seal Dichtung	Junta Joint		
11	5100000748	1	Housing cpl. Gehäuse kpl.	Carcasa cpl. Carter cpl.		
17	0119871	2	Pin Stift	Espiga Goupille	2x6	
18	0073718	1	Lever Hebel	Palanca Levier		
19	0073724	1	Seat Sitz	Asiento Siege		
20	0119870	1	Seat Sitz	Asiento Siege		
21	0119872	1	Pin Stift	Espiga Goupille	3x8	
22	5100000772	1	Injection Nozzle cpl. Einspritzdüse kpl.	Inyector cpl. Gicleur cpl.		
23	5100000749	1	Injection Nozzle Einspritzdüse	Inyector Gicleur		
26	0073728	1	Nut Mutter	Tuerca Écrou		
27	5100000753	1	Injector Holder cpl. Düsenhalter kpl.	Portainyector cpl. Porte-Injecteur cpl.		
28	5100000754	1	Injector Holder Düsenhalter	Portainyector Porte-Injecteur		
31	5100000763	1	Spring pin Spannstift	Pasador de sujeción Goupille élastique	2,5Ax6	
32	0073729	1	Spring Feder	Resorte Ressort		
33	0073730	1	Spring Housing Federgehäuse	Carcasa de Resorte Logement du Ressort		
34	0073731	1	Plate Platte	Placa Plaque		
35	0073732	2	Pin Stift	Pasador Goupille		
36	0073735	1	Shim Ausgleichsscheibe	Laminilla Cale		

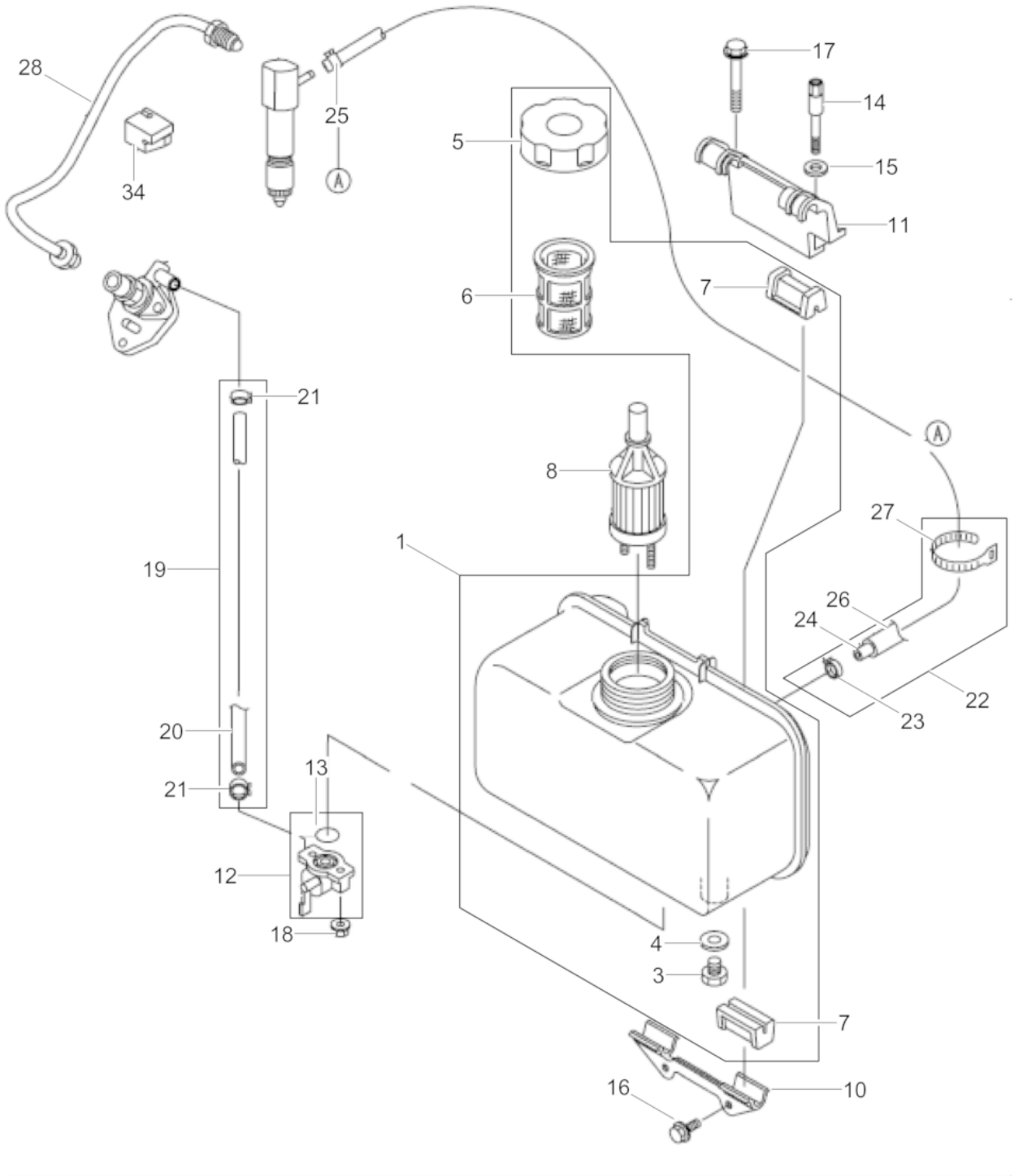
28
34
25
A
17
14
15
11
5
6
7
21
8
A
27
1
19
26
24
22
23
20
21
13
12
18
4
3
7
16
10

Ref. Pos.	Part No. Artikel Nr.	Qty. St.	Description Beschreibung	Descripción Description	Measurem./Abm.	Norm
					Torque/Drehm.	Sealant Schmierstoff
1	5100000740	1	Fuel tank cpl. Kraftstofftank kpl.	Tanque de combustible cpl. Reservoir de carburant cpl.		
3	0213242	1	Screw Plug Verschlusschraube	Tapón Roscado Vis de Fermeture		
4	0119882	1	Gasket Dichtung	Junta Joint		
5	0213241	1	Cap Kappe	Tapa Chapeau		
6	0213243	1	Strainer Sieb	Colador Crépine		
7	0073747	4	Molding Profilgummi	Moldura Garniture		
8	0217895	1	Fuel filter Kraftstoffilter	Filtro de combustible Filtre à carburant		
10	0217876	1	Console Konsole	Consola Console		
11	0217877	1	Fixing device Tankhalterung	Soporte Bague de retenue		
12	0153991	4	Fuel cock Kraftstoffhahn	Llave de combustible Robinet d'essence		
13	0073751	1	O-Ring O-Ring	Anillo-O Joint torique	15 x 1,3	
14	0217878	1	Bolt Bolzen	Perno Boulon		
15	0085567	1	Washer Scheibe	Arandela Rondelle		
16	0073659	2	Screw Schraube	Tornillo Vis	M6 x 16 10Nm/7ft.lbs	
17	0085536	1	Screw Schraube	Tornillo Vis	M8 x 45 25Nm/18ft.lbs	
18	0119722	2	Nut Mutter	Tuerca Ecrou	M6	
19	0210560	1	Electric wire Leitung	Cable eléctrico Fil ressortant		
20	0119891	1	Pipe Rohr	Tubo Tube		
21	0217931	2	Clamp Schelle	Abrazadera Attache		
22	5100000750	1	Pipe cpl. Leitung kpl.	Tubo cpl. Tuyau cpl.		
23	0073714	1	Clamp Schelle	Abrazadera Agrafe		
24	0217926	1	Fuel hose Leckleitung	Manguera de combustible Tuyau à essence		
25	5100000762	1	Clamp Schelle	Abrazadera Agrafe		
26	0217927	1	Protective hose Schutzschlauch	Manguera de protección Gaine de protection		
27	0217929	1	Clamp Schelle	Abrazadera Attache		

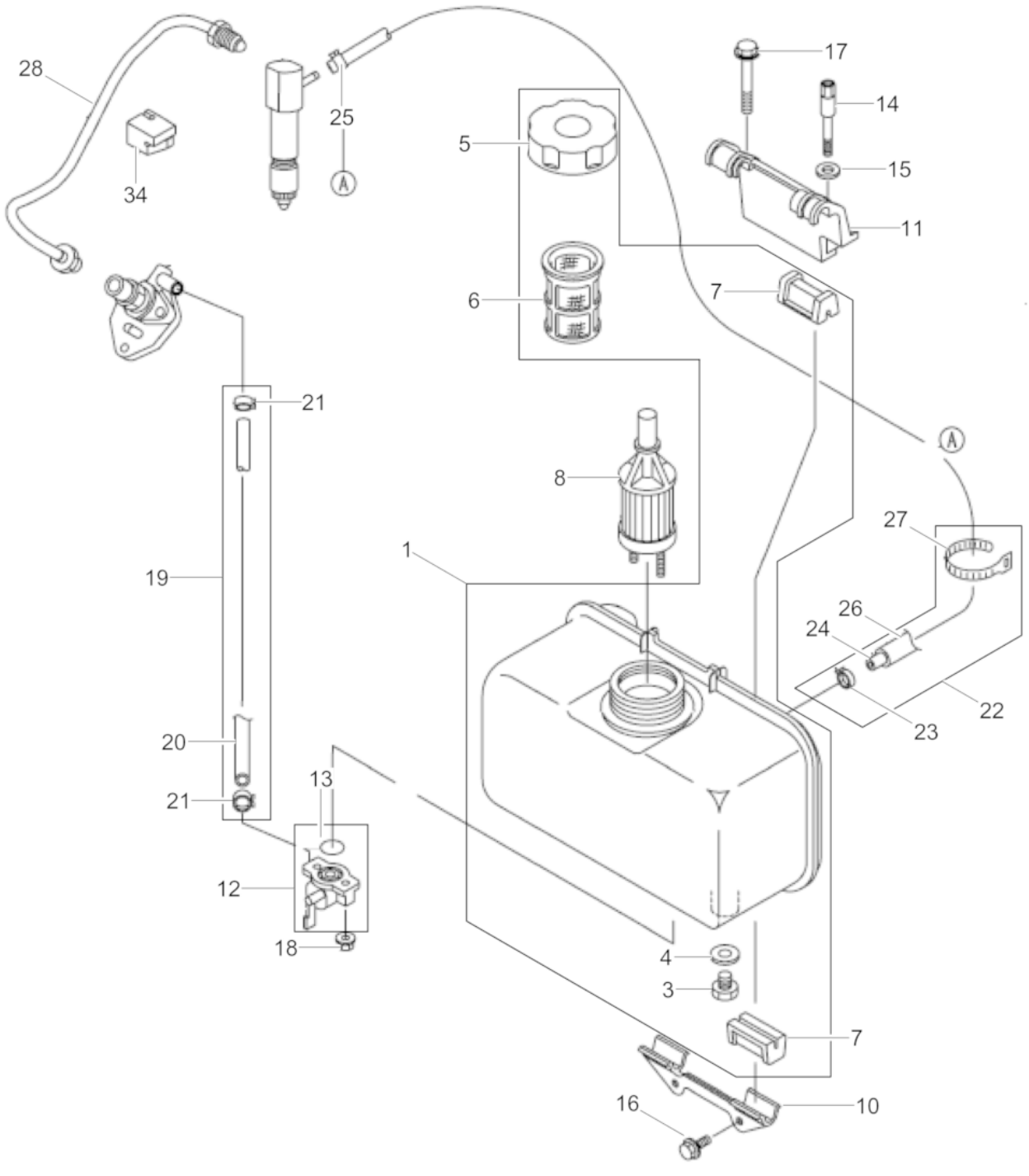
28
34
25
A
5
17
14
15
11
6
7
21
8
A
27
1
19
26
24
22
23
20
21
13
12
18
4
3
7
16
10

Ref. Pos.	Part No. Artikel Nr.	Qty. St.	Description Beschreibung	Descripción Description	Measurem./Abm.	Norm
					Torque/Drehm.	Sealant Schmierstoff
28	0217880	1	Injection pipe Einspritzleitung	Tubería injección Tuyau d'injection		
34	0217881	1	Support Stütze	Soporte Bute		

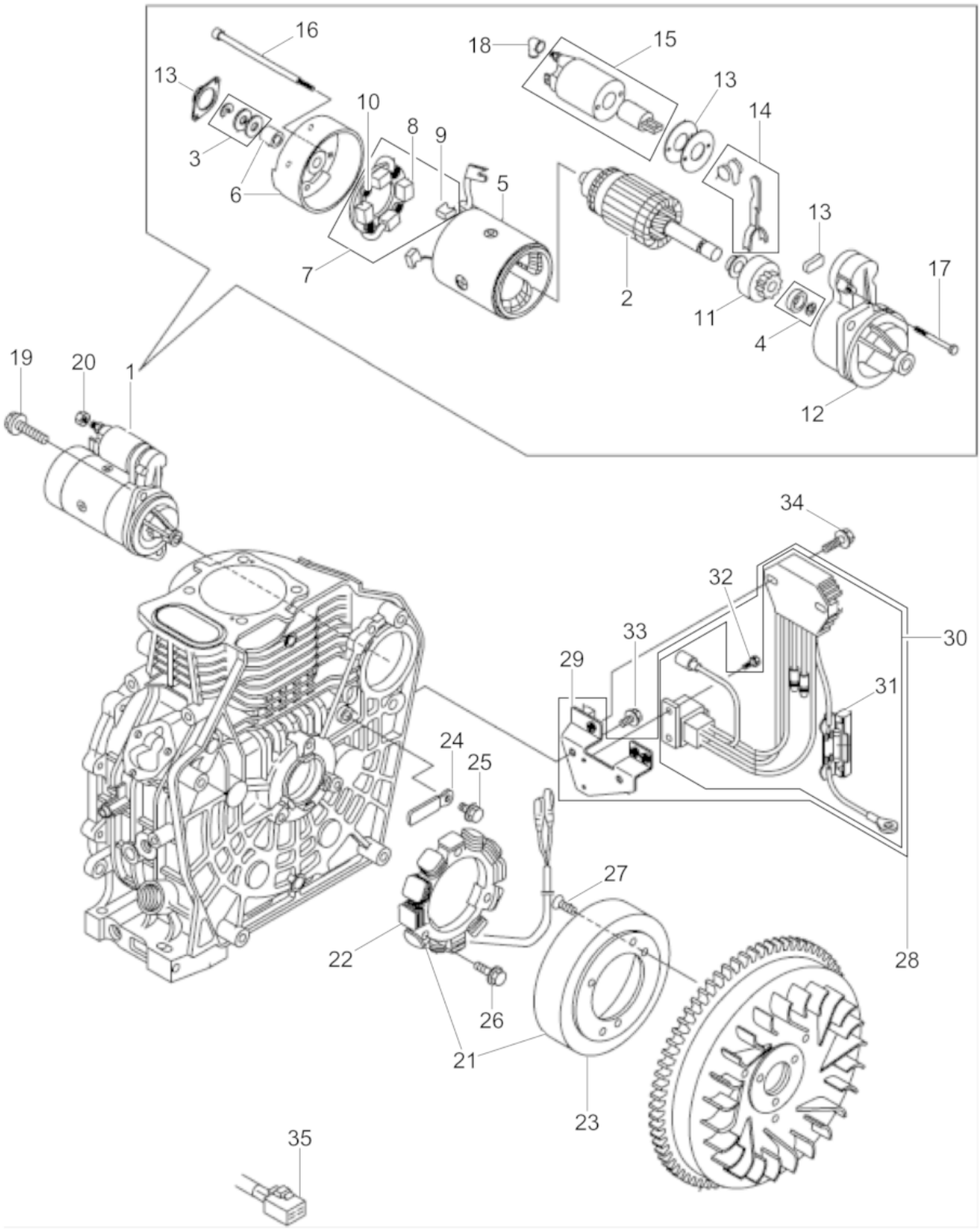
16
18
15
13
13
14
10
8
9
3
6
5
13
7
2
17
11
4
12
19
20
1
34
32
33
30
29
31
24
25
27
22
28
26
21
23
35

Ref. Pos.	Part No. Artikel Nr.	Qty. St.	Description Beschreibung	Descripción Description	Measurem./Abm.	Norm
					Torque/Drehm.	Sealant Schmierstoff
1	0206797	1	Starter Starter	Arrancador Démarreur		
2	0210563	1	Motor armature Motorläufer	Inducido del motor Rotor		
3	0210565	1	Washer Scheibe	Arandela Rondelle		
4	0210566	1	Limit stop Anschlag	Dispositivo limitadorn del piñón Dispositif limiteur		
5	0210567	1	Coil Erregerspule	Bobina Bobine		
6	0210569	1	Cover Deckel	Tapa Couvercle		
7	0210571	1	Brush holder Bürstenhalter	Soporte de escobillas Porter balais		
8	0210572	2	Carbon brush Bürsten	Escobilla Balai de charbon		
9	0210573	1	Carbon brush Bürsten	Escobilla Balai de charbon		
10	0210574	4	Spring Feder	Resorte Ressort		
11	0210575	1	Pinion Ritzel	Piñón Pignon		
12	0210577	1	Housing Gehäuse	Carcasa. Carter		
13	0210579	1	Cover Deckel	Tapa Couvercle		
14	0210580	1	Shift lever Schalthebel	Palanca de cambios Levier de change		
15	0210581	1	Magnetic switch Magnetschalter	Interruptor Commutateur		
16	0210582	2	Threaded bolt Gewindebolzen	Perno roscado Boulon fileté		
17	0210583	2	Screw Schraube	Tornillo Vis	M6 x 37	
18	0210584	1	Terminal cover Klemmdeckel	Cubierta Couvercle boîte à bornes		
19	0210585	2	Screw Schraube	Tornillo Vis	M10 x 30	
20	0119919	1	Nut Mutter	Tuerca Ecrou	M8	
21	5100000759	1	Dynamo Lichtmaschine	Dínamo Dynamo		
22	5100000760	1	Stator Stator	Estator Stator		
23	5100000761	1	Wheel Rad	Rueda Roue		
24	0210589	1	Clamp Klammer	Grampa Pince		
25	0119897	2	Screw Schraube	Tornillo Vis	M6x12	

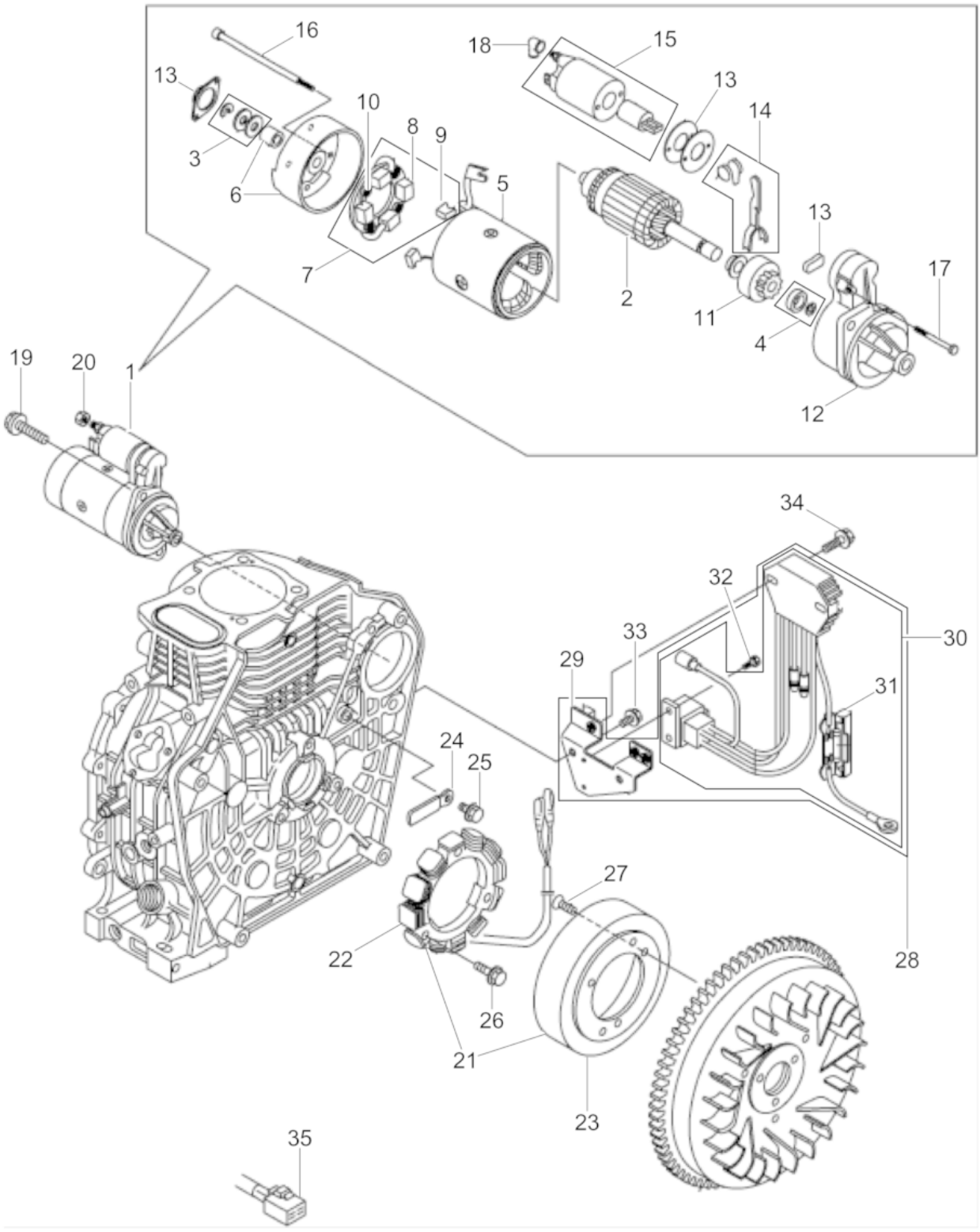
16
18
15
13
13
14
10
8
9
3
6
5
13
7
2
17
11
4
12
19
20
1
34
32
33
30
29
31
24
25
27
22
28
26
21
23
35

Fly wheel
Schwungrad
Volante
Volant

Ref. Pos.	Part No. Artikel Nr.	Qty. St.	Description Beschreibung	Descripción Description	Measurem./Abm.	Norm
					Torque/Drehm.	Sealant Schmierstoff
26	0150361	2	Flange screw Flanschschraube	Tornillo de brida Vis de bride	M6 x 20	
27	0210590	3	Screw Schraube	Tornillo Vis	M6 x 14	
28	5100000756	1	Governor cpl. Regler kpl.	Regulador compl. Régulateur compl.		
29	5100000755	1	Bracket Halter	Soporte Équerre		
30	5100000757	1	Cable harness Kabelbaum	Disp. del cable de elevación Faisceau de câbles		
31	5100000758	1	Fuse Sicherung	Fusible Fusible		
32	0210593	2	Screw Schraube	Tornillo Vis	M4 x 10	
33	0119897	1	Screw Schraube	Tornillo Vis	M6x12	
34	0150361	3	Flange screw Flanschschraube	Tornillo de brida Vis de bride	M6 x 20	
35	0210595	1	Connection Anschluss	Conexión Raccordement		

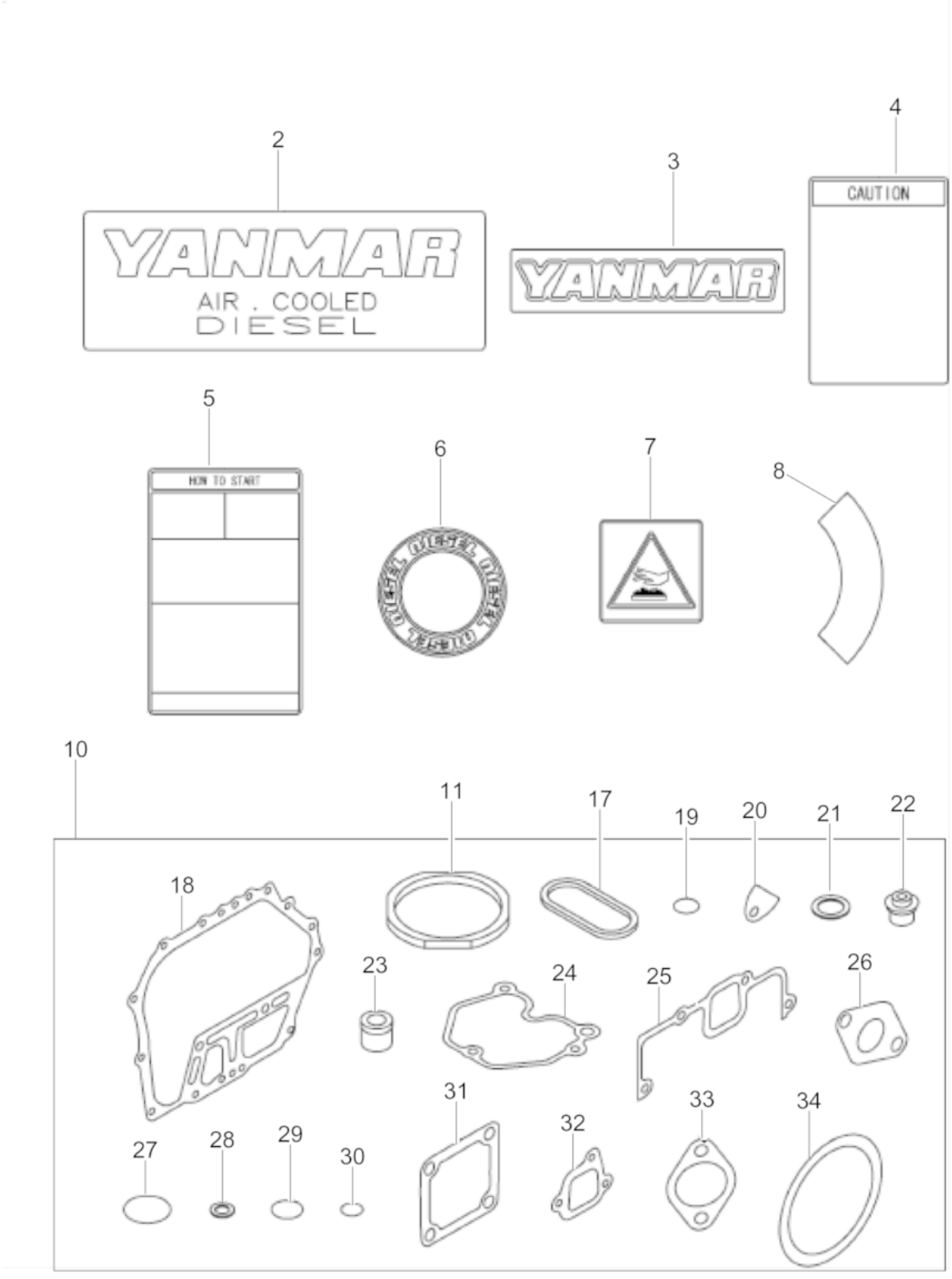
2
YANMAR
AIR . COOLED
DIESEL
3
YANMAR
4
CAUTION
5
HOW TO START
6
DIESEL DIESEL DIESEL
7
8
10
11
17
19
20
21
22
18
23
24
25
26
27
28
29
30
31
32
33
34

Ref. Pos.	Part No. Artikel Nr.	Qty. St.	Description Beschreibung	Descripción Description	Measurem./Abm.	Norm
					Torque/Drehm.	Sealant Schmierstoff
2	0210599	1	Labels Aufkleber	Calcomaniase Autocollants		
3	0210600	1	Labels Aufkleber	Calcomanias Autocollants		
4	5100000741	1	Label Aufkleber	Calcomanía Autocollant		
5	5100000742	1	Label Aufkleber	Calcomanía Autocollant		
6	0210603	1	Air filter seal Luftfilterdichtung	Junta filtro de aire Joint filtre à air		
7	5100000744	1	Label Aufkleber	Calcomanía Autocollant		
8	5100000745	1	Label Aufkleber	Calcomanía Autocollant		
10	5100000746	1	Set-gaskets Dichtungssatz	Juego de juntas Jeu de joints		
11	0217915	1	Cylinder head gasket Zylinderkopfdichtung	Junta de culata del cilindro Joint de culasse de cylindre		
17	0210612	1	O-Ring O-Ring	Anillo-O Joint torique		
18	0210613	1	Crankshaft Gasket Kurbelwellendichtung	Cigueñal Junta Vilebrequin Joint		
19	0119725	2	O-ring O-Ring	Anillo-O Bague-O	18 x 2,2	
20	0073612	1	Gasket Dichtung	Junta Joint		
21	0073608	2	Washer Scheibe	Arandela Rondelle		
22	0085541	2	Gasket Dichtung	Junta Joint		
23	0119738	1	Gasket Dichtung	Junta de estanqueidad Garniture		
24	0217846	1	Gasket Dichtung	Junta de estanqueidad Garniture		
25	0217852	1	Air filter seal Luftfilterdichtung	Junta filtro de aire Joint filtre à air		
26	0210617	1	Gasket Dichtung	Junta Joint		
27	0210618	1	O-Ring O-Ring	Anillo-O Joint torique		
28	0119882	1	Gasket Dichtung	Junta Joint		
29	0073693	1	O-Ring O-Ring	Anillo-O Joint torique	22,4 x 1,8	
30	0073751	1	O-Ring O-Ring	Anillo-O Joint torique	15 x 1,3	
31	0217930	3	Gasket Dichtung	Junta de estanqueidad Garniture		
32	0216016	2	Spring Feder	Resorte Ressort		

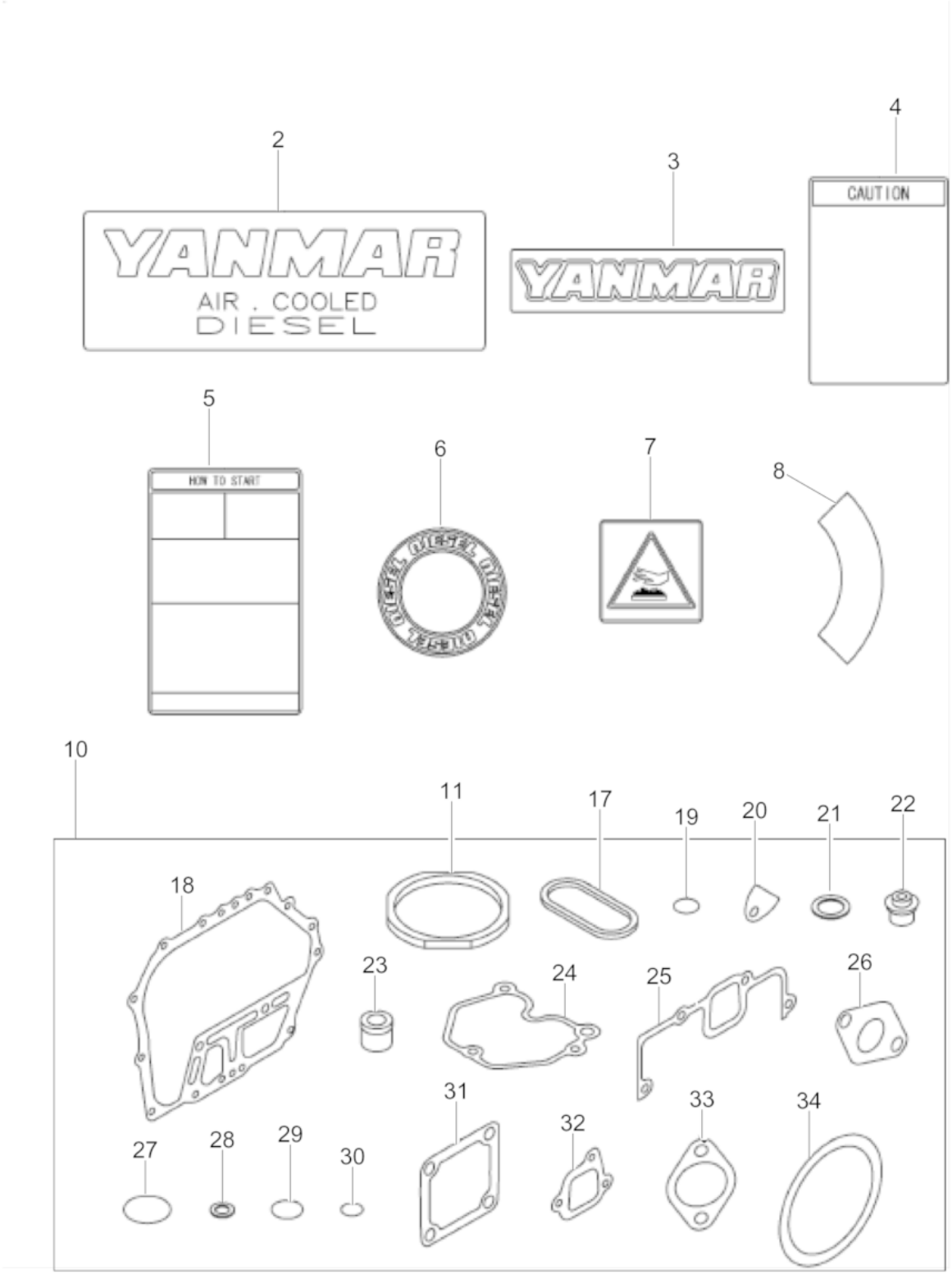
2
YANMAR
AIR . COOLED
DIESEL
3
YANMAR
4
CAUTION
5
HOW TO START
6
DIESEL DIESEL DIESEL
7
8
10
11
17
19
20
21
22
18
23
24
25
26
31
32
33
34
27
28
29
30

Ref. Pos.	Part No. Artikel Nr.	Qty. St.	Description Beschreibung	Descripción Description	Measurem./Abm.	Norm
					Torque/Drehm.	Sealant Schmierstoff
33	0217900	1	Gasket Dichtung	Junta de estanqueidad Garniture		
34	0217919	1	Gasket Dichtung	Junta de estanqueidad Garniture		

Accessories
Zubehör
Accesorios
Accessoires

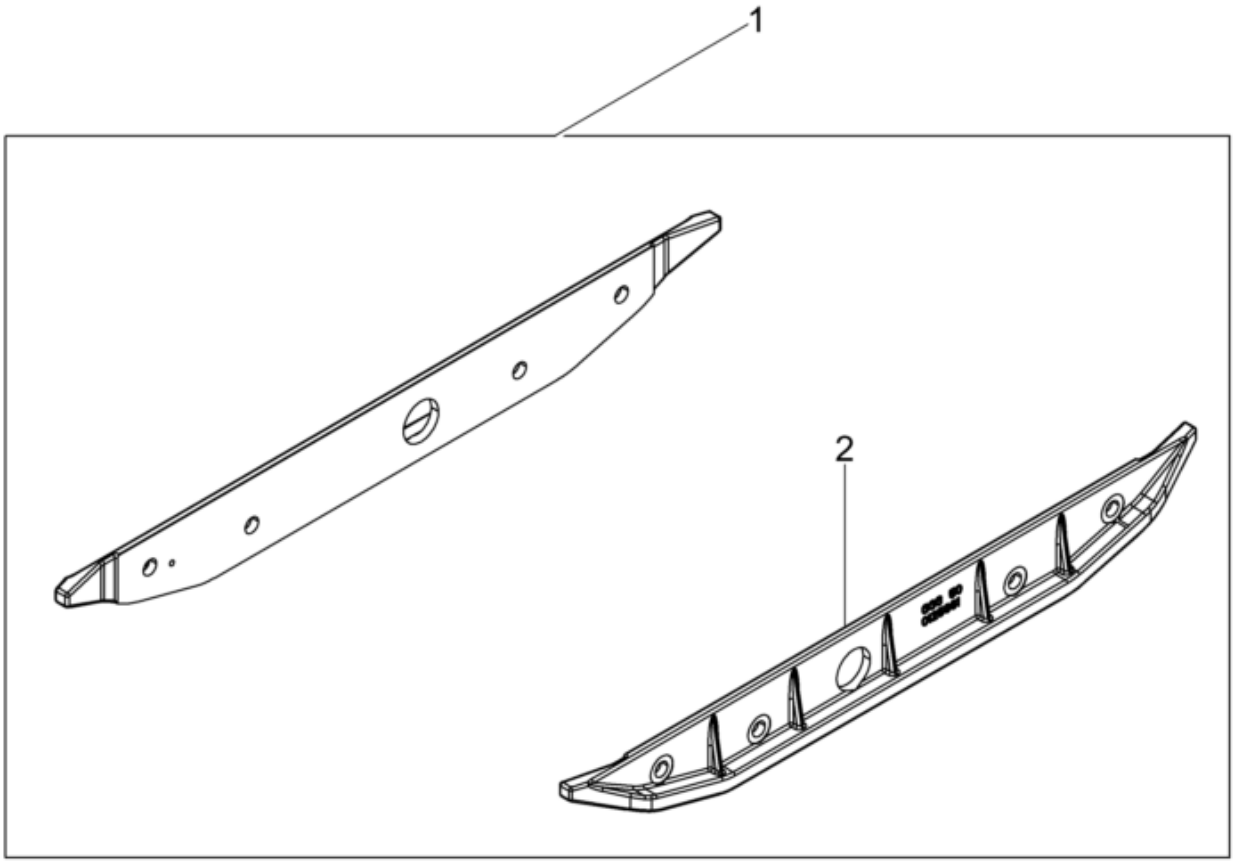
1
2

Extension plate kit
Anbauplatten-Satz
Juego de placa de extensión
Jeu de elargisseur

Ref. Pos.	Part No. Artikel Nr.	Qty. St.	Description Beschreibung	Descripción Description	Measurem./Abm.	Norm
					Torque/Drehm.	Sealant Schmierstoff
1	0126290	1	Extension plate kit Anbauplattensatz	Juego de placa de extensión Jeu de elargisseur	3	
2	0125662	2	Extension plate Anbauplatte	Placa de extensión Elargisseur	3 cm	

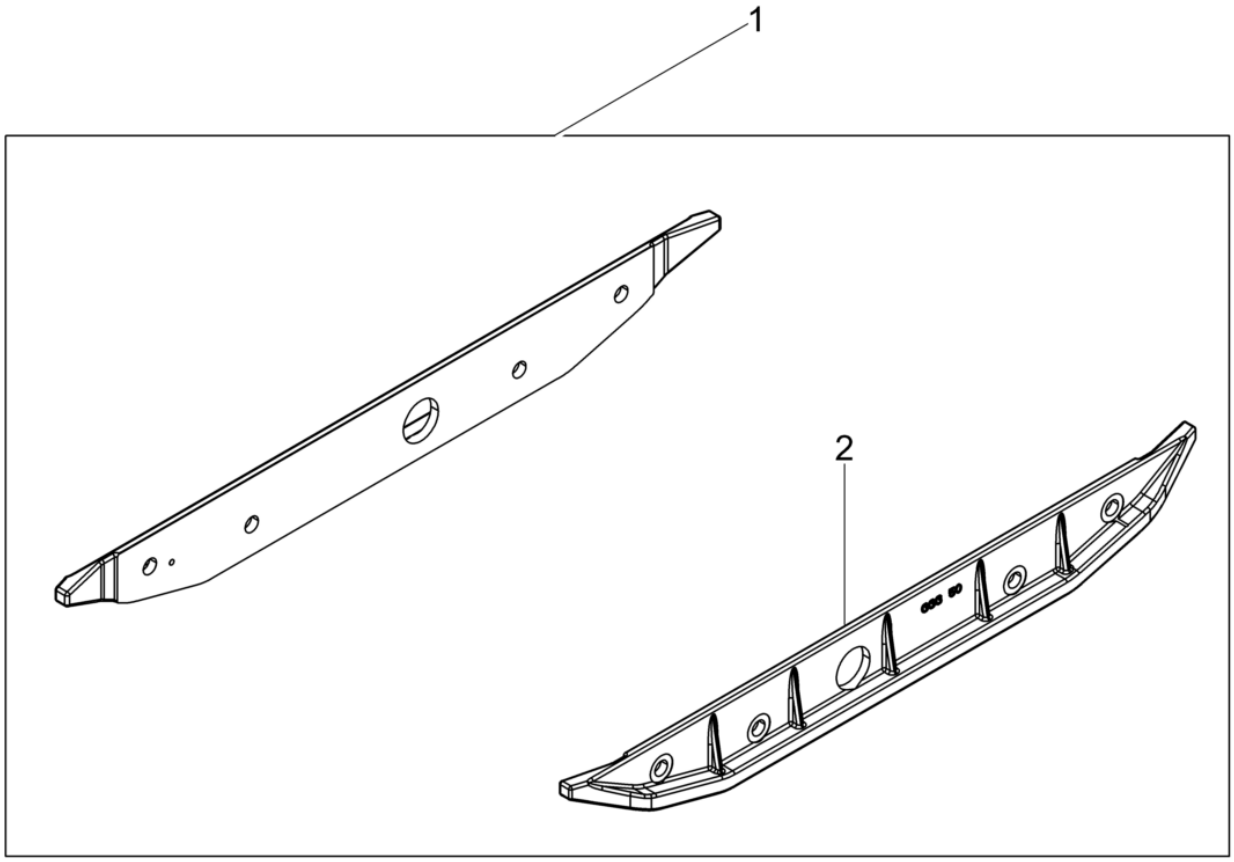
1
2

Extension plate kit
Anbauplatten-Satz
Juego de placa de extensión
Jeu de elargisseur

Ref. Pos.	Part No. Artikel Nr.	Qty. St.	Description Beschreibung	Descripción Description	Measurem./Abm.	Norm
					Torque/Drehm.	Sealant Schmierstoff
1	0045201	1	Extension plate kit Anbauplattensatz	Juego de placa de extensión Jeu de elargisseur	3in	
2	0044442	2	Extension plate Anbauplatte	Placa de extensión Elargisseur	8 cm	

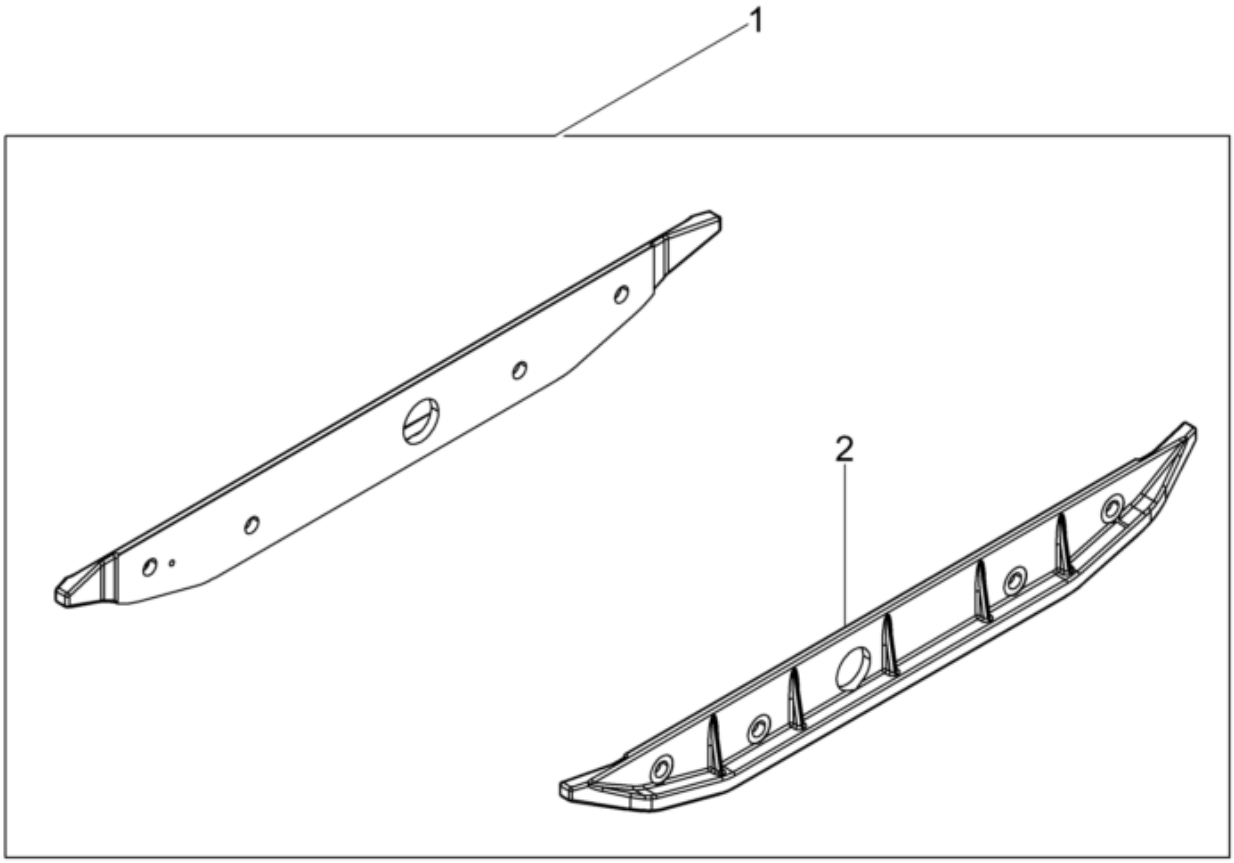
1
2

Extension plate kit
Anbauplatten-Satz
Juego de placa de extensión
Jeu de elargisseur

Ref. Pos.	Part No. Artikel Nr.	Qty. St.	Description Beschreibung	Descripción Description	Measurem./Abm.	Norm
					Torque/Drehm.	Sealant Schmierstoff
1	0043246	1	Extension plate kit Anbauplattensatz	Juego de placa de extensión Jeu de elargisseur	15	
2	0043245	1	Extension plate Anbauplatte	Placa de extensión Elargisseur	860mm	

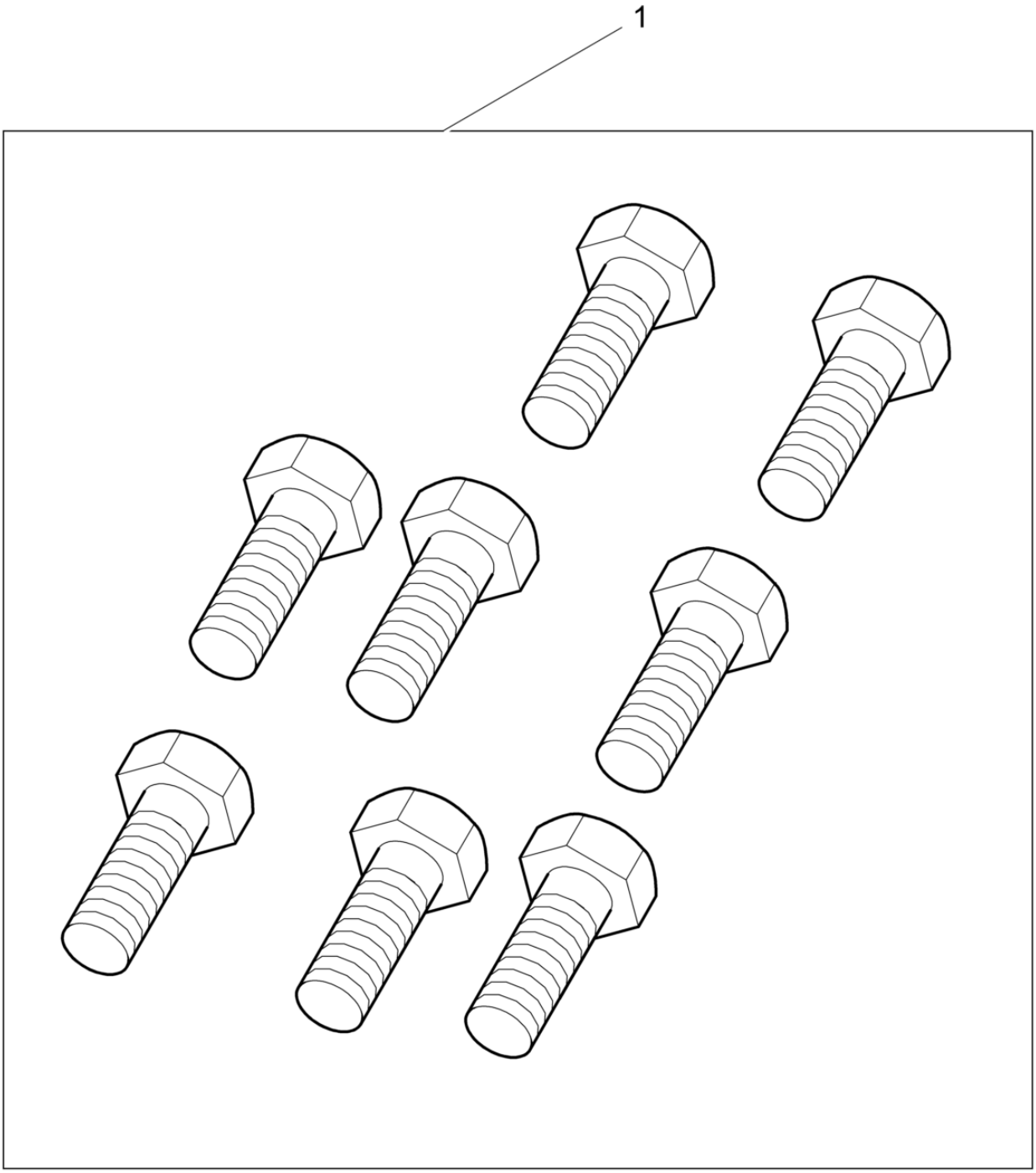
1

Set of screws
Schraubensatz
Juego de tornillos
Jeu de vis

Ref. Pos.	Part No. Artikel Nr.	Qty. St.	Description Beschreibung	Descripción Description	Measurem./Abm.	Norm
					Torque/Drehm.	Sealant Schmierstoff
1	0067519	1	Set of screws Schraubensatz	Juego de tornillos Jeu de vis		

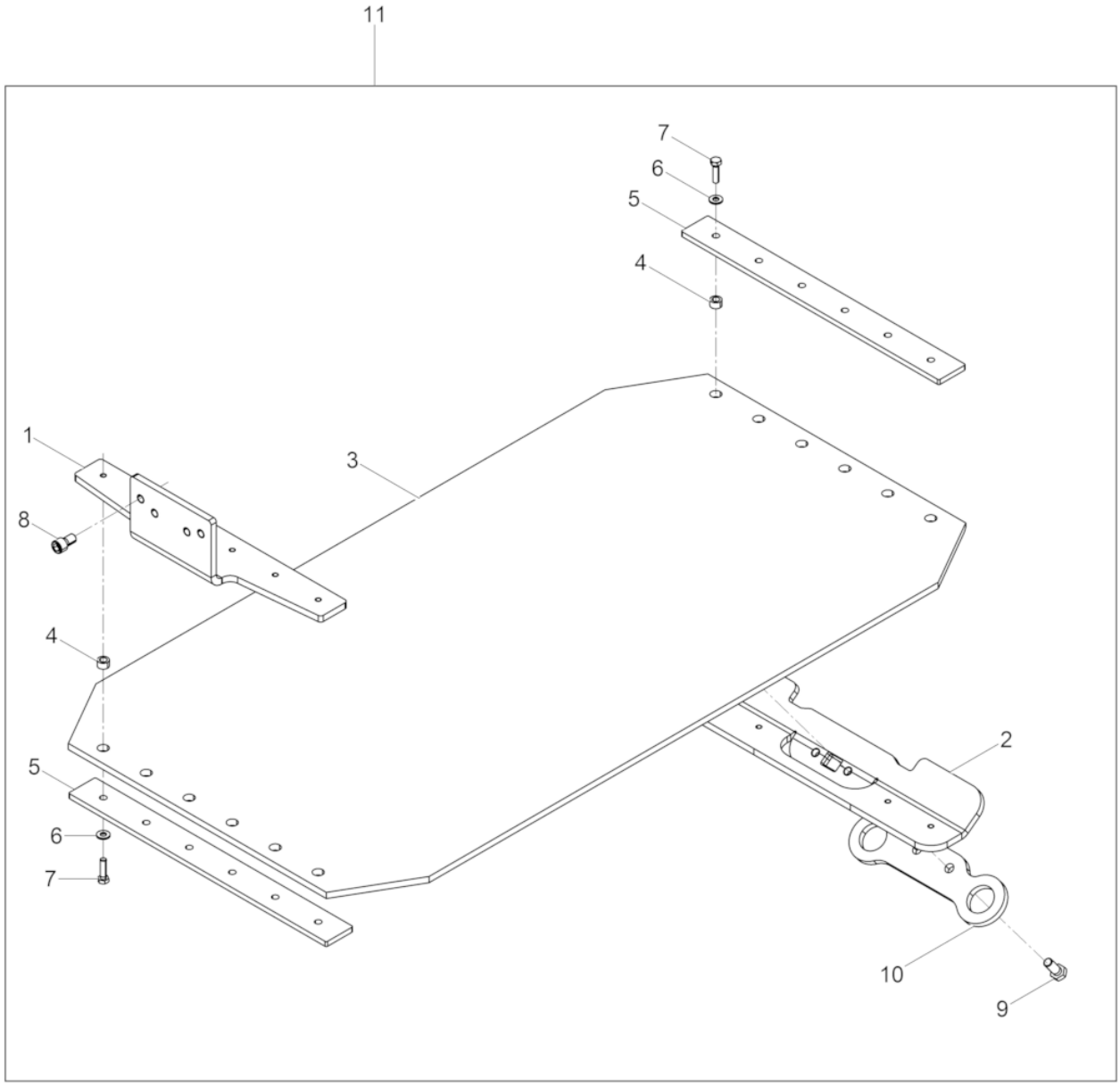
11
7
6
5
4
1
3
8
4
5
6
7
2
10
9

Urethane Pad PGV 4045-5545
Gleitvorrichtung PGV 4045-5545
Placa de DeslizamientoPGV 4045-5545
Jeu de Tapis en Polyuréthane

Ref. Pos.	Part No. Artikel Nr.	Qty. St.	Description Beschreibung	Descripción Description	Measurem./Abm. Torque/Drehm.	Norm Sealant Schmierstoff
1	0202884	1	Angle Winkel	Angulo Angle		
2	5100010936	1	Angle rear Winkel hinten	Angulo atrás Angle arrière		
3	0058330	1	urethane plate Kunststoffplatte	Juego de lamina de uretano Dispositif de glissement		
4	0047577	10	Bushing Buchse	Buje Douille		
5	0058358	2	Bar Leiste	Listón Listeau		
6	0033198	10	Lockwasher Spannscheibe	Arandela elástica Rondelle de ressort	8	DIN6796
7	0011456	10	Hexagonal head cap screw Sechskantschraube	Tornillo hexagonal Vis à tête hexagonale	M8 x 30 25Nm/18ft.lbs	DIN933
8	0011531	4	Cheese head screw Zylinderschraube	Tornillo cilíndrico Vis à tête cylindrique	M12 x 20 86Nm/63ft.lbs	ISO4762
9	0011423	2	Hexagonal head cap screw Sechskantschraube	Tornillo hexagonal Vis à tête hexagonale	M12 x 30 210Nm/155ft.lbs	DIN933
10	5100010935	1	Plate Blech	Chapa Tôle		
11	5100009997	1	Urethane Pad PGV 4045-5545 Gleitvorrichtung	Placa de DeslizamientoPGV 4045-5545 Jeu de Tapis en Polyuréthane		

Wacker Neuson Produktion GmbH & Co. KG - Preußenstraße 41 - 80809 München - Tel.: +49-(0)89-35402-0 - Fax: +49-(0)89-35402-390
Wacker Neuson Production Americas LLC - P. O. Box 9007 - Menomonee Falls, WI 53052-9007 - Tel.: (262)-255-0500 - Fax: (262)-255-0550
Wacker Neuson Ltd. - Tower 1, Grand Century Place - 193 Prince Edward Road West - Mongkok, Kowloon - Hong Kong, VR China - Tel: +852-3605 5360, Fax: +852-2406 6021