WACKER NEUSON

Ersatzteilkatalog
Spare parts list
Catalogo de piezas de repuesto
Catalogue des piéces détachées

Pumpe
Pump
Bombas
Pompes

PS21503L

Type	PS21503L
Material Number	5000620462
Version	101
Language	de | en | es | fr

www.wackerneuson.com

Copyright © 06.2019
Wacker Neuson Production Americas LLC
Printed in USA.
All rights reserved.

Ein Typenschild mit Typ, Artikelnummer, Version und Maschinen-Nummer ist an jedem Gerät angebracht. Die Daten von diesem Schild bitte notieren, damit sie auch bei Verlust oder Beschädigung des Schildes noch vorhanden sind. Der Typ, die Artikelnummer, die Versions-Nummer und die Maschinen-Nummer sind bei der Ersatzteilbestellung oder Nachfragen bezüglich Service-Informationen stets erforderlich.

Bei den in den Ersatzteillisten fettgedruckten Nummern handelt es sich um empfohlene Ersatzteile. Dies bedeutet, daß diese Teile bei normalen Anwendungsbedingungen natürlicher Abnutzung ausgesetzt sind und gelegentlich ersetzt oder überarbeitet werden müssen. Es wird geraten, diese Teile auf Lager bereit zu haben, um für Service-Arbeiten an diesem Gerät vorbereitet zu sein. Lagerbestände für diese und andere Teile, welche für ausgiebigere Reparaturarbeiten benötigt werden, können je nach Service-Gewohnheiten der einzelnen Kunden variieren.

Die Nummern meines Gerätes sind:

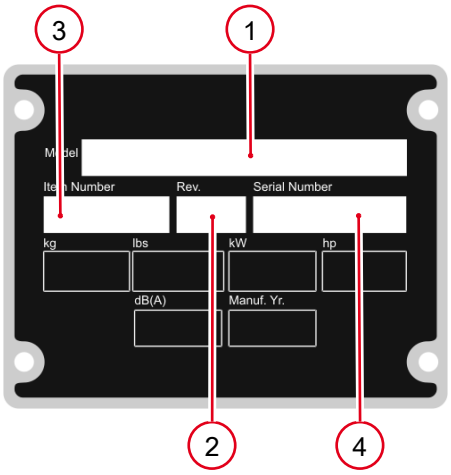

1. Typ
2. Version
3. Artikel-Nr.
4. Maschinen-Nr.

Umrechnungstabelle

Volumeneinheit	
1 ml	0.034 US fl.oz.
1 l	0.260 gal
Längeneinheit	
1 mm	0.039 in
1 m	3.280 ft
Gewicht	
1 kg	2.200 lbs
1 g	0.035 oz
Geschwindigkeit	
1 km/h	0.620 mph
Drehmoment	
1 Nm	0.740 ft.lbs

A nameplate listing the Model Number, Item Number, Revision, and Serial Number is attached to each unit. Please record the information found on this plate so it will be available should the nameplate become lost or damaged. When ordering parts or requesting service information, you will always be asked to specify the model, item number, revision number, and serial number of the unit.

Part Numbers appearing in boldface type are recommended spare parts. This means that these parts are subject to wear under normal operating conditions and may require periodic service or replacement. It is recommended that these items be stocked to meet the expected service requirements of this model. Actual stocking quantities of these and other parts used in more extensive repairs will depend on the service practices of each customer.

My machine's numbers are:

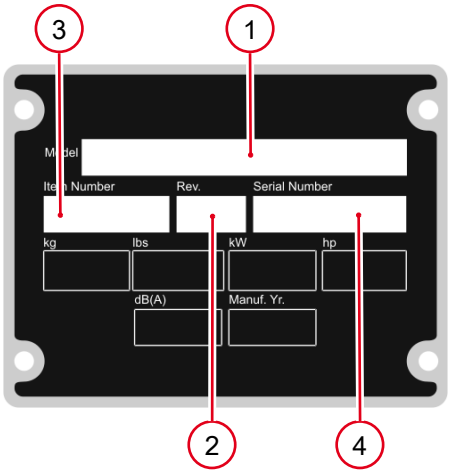

1. Model
2. Revision
3. Item No.
4. Serial No.

Conversion table

Volume unit	
1 ml	0.034 US fl.oz.
1 l	0.260 gal
Unit of length	
1 mm	0.039 in
1 m	3.280 ft
Weight	
1 kg	2.200 lbs
1 g	0.035 oz
Speed	
1 km/h	0.620 mph
Torque	
1 Nm	0.740 ft.lbs

Una placa de identificación con el modelo, número de referencia, nivel de revisión y número de serie ha sido añadida en cada máquina. Favor de anotar los datos en la placa en caso de que la placa de identificación sea destruida o perdida. En todos los pedidos para repuestos necesita siempre el modelo, el número de referencia, el nivel de revisión y el número de serie de la máquina en cuestión.

Los números de partes en negritas en las Listas Ilustradas de Partes son los repuestos recomendados, ésto quiere decir que estas partes se desgastarán bajo circunstancias de funcionamiento normales y pueden requerir servicio periódico o su reemplazo. Se recomienda que el cliente mantenga un abastecimiento adecuado de estas partes para poder satisfacer la demanda requerida por el servicio a la máquina. La cantidad de repuestos que el cliente necesitará para reparaciones dependerá de la póliza de servicio de cada cliente.

Los números de mi máquina son:

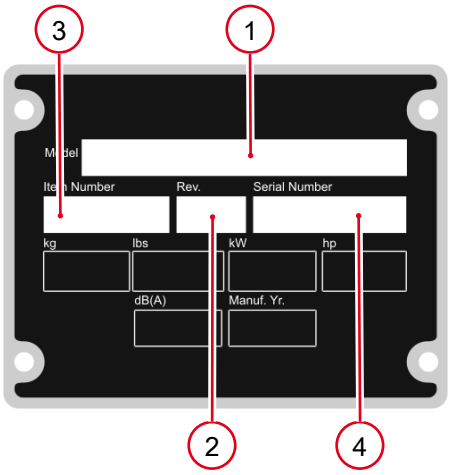

1. Modelo
2. Nivel de revisión
3. Número de referencia
4. Número de Serie

Tabla de conversión

Unidad de volumen	
1 ml	0.034 US fl.oz.
1 l	0.260 gal
Unidad de longitud	
1 mm	0.039 in
1 m	3.280 ft
Peso	
1 kg	2.200 lbs
1 g	0.035 oz
Velocidad	
1 km/h	0.620 mph
Par de apriete	
1 Nm	0.740 ft.lbs

Une plaque signalétique mentionnant le modèle, le numéro de référence, le niveau de revision et le numéro de série est fixée sur chaque machine. Veuillez noter les informations relevées sur cette plaque de façon à ce qu'elles soient toujours disponibles si la plaque signalétique venait à être perdue ou endommagée. Lorsq ue vous commandez des pièces détachées ou vous sollicitez des informations après-vente, on vous demandera toujours de préciser le modèle, le numéro de référence, le niveau de revision et le numéro de série de la machine.

Les numéros de pièces imprimés en caractères gras dans les Listes des Pièces Détachées de ce manuel sont les pièces détachées recommandées par la Wacker. Cela veut dire que ces pièces sont sujettes à usure dans des conditions de travail normales et peuvent nécessiter de l'entretien ou leur remplacement. Nous recommandons que vous disposez d'un stock de ces pièces pour pouvoir satisfaire la demande d'entretien de cette machine. Le client doit decider lui-même de la quantité exacte de pièces de rechange qu'il disposera dans ses stocks.

Les numéros de ma machine son :

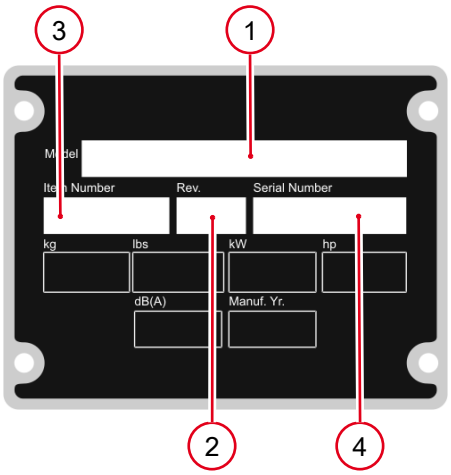

1. Typ
2. Version
3. Artikel-Nr.
4. Maschinen-Nr.

Table de conversion

Unité de volume	
1 ml	0.034 US fl.oz.
1 l	0.260 gal
Unité de longueur	
1 mm	0.039 in
1 m	3.280 ft
Poids	
1 kg	2.200 lbs
1 g	0.035 oz
Vitesse	
1 km/h	0.620 mph
Couple de serrage	
1 Nm	0.740 ft.lbs

Pumpe Kpl.
Pump cpl.
Bomba compl.
Pompe compl. 8

Pumpen-Sonderzubehör
Pump accessories
Accesorios de bomba
Accessoires de pompe 12

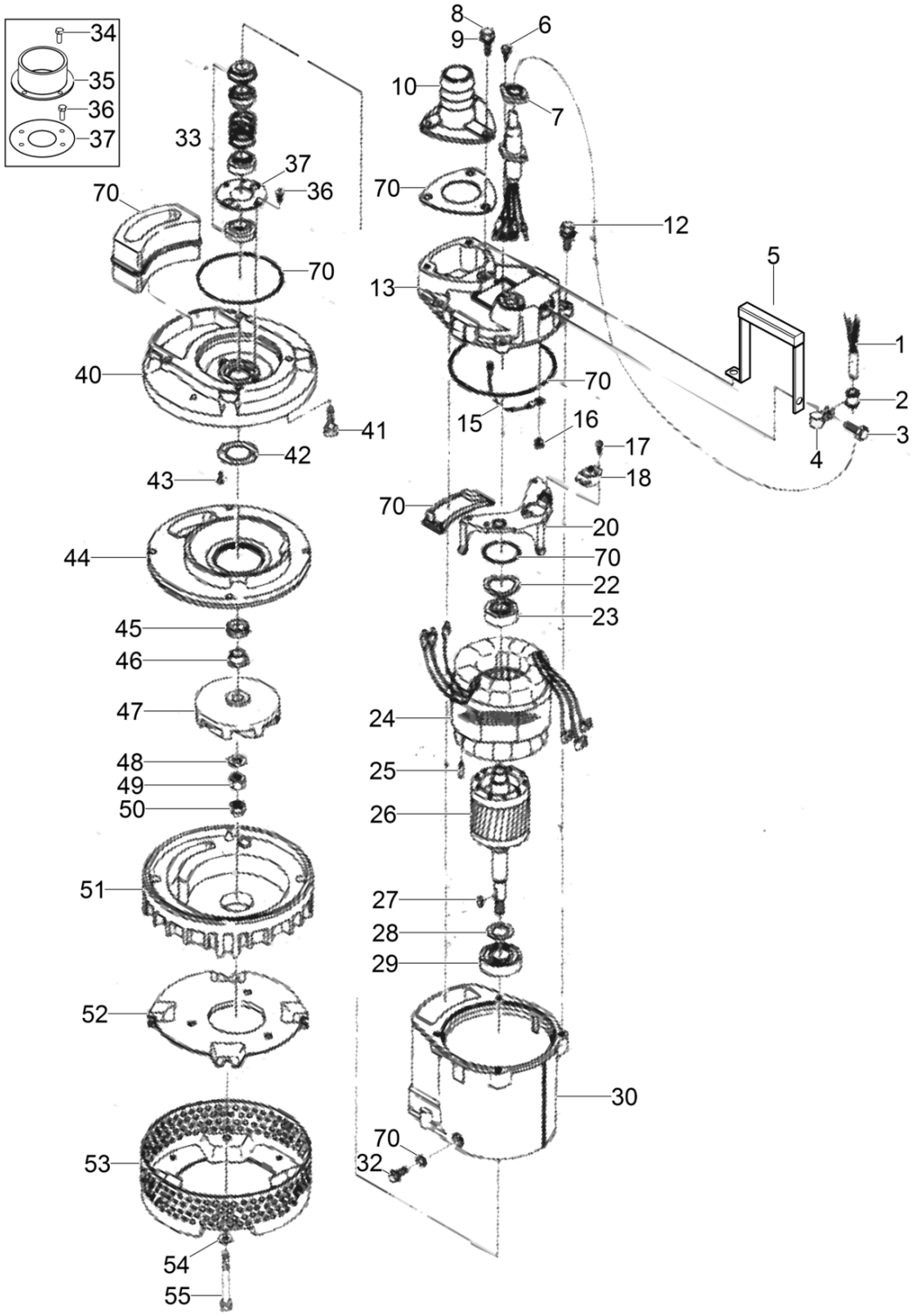
34
35
36
37
33
37
36
70
70
40
41
42
43
44
45
46
47
48
49
50
51
52
53
54
55
8
9
6
10
7
70
12
13
5
1
2
3
4
70
15
16
17
18
70
20
70
22
23
24
25
26
27
28
29
30
70
32

Pos. Ref.	Artikel Nr. Part No.	Qty.	Unit	Beschreibung Descripcion	Description Description	Abm. Measurem.	Norm Standard
						Drehm. Torque	Schmierstoff Sealant
	5000127293	1	PC	Motorschutzstecker Enchufe	Electrical plug Fiche	2,5-4,0A	
1	5000152386	1	PC	Zuleitungskabel Cable	Power cable Câble		
2	5000150454	1	PC	Hülse Manguito	Sleeve Douille		
3	5000176803	1	PC	Bolzen Mit Scheibe Perno con arandela	Bolt w/washer Boulon avec rondelle	M8x20	
4	5000176808	1	PC	Kabelhalter Abrazadera para cable	Cable clip Attache de câble		
5	5200010737	1	PC	Handgriff Manija	Handle Poignée		
6	5000150741	2	PC	Bolzen Perno	Bolt Boulon	M5 x 15	
7	5000150418	1	PC	Deckel Tapa	Cover Couvercle		
8	5000176804	3	PC	Bolzen Mit Scheibe Perno con arandela	Bolt w/washer Boulon avec rondelle	M8x35	
10	5000181992	1	PC	Schlauchverschraubung Mit Steck-Nippel Unión de mangueras con púas	Barbed hose fitting Accouplement de tuyau avec rac	2in	
10	5000176875	1	PC	Schlauchkupplung Acoplamiento de manguera	Hose coupling Accouplement à tuyau	2in BSPT	
10	5000054341	1	PC	Festkupplung Acoplamiento rápido	Quick disconnect coupling Raccord express	52mm	
12	5000176798	4	PC	Bolzen Mit Scheibe Perno con arandela	Bolt w/washer Boulon avec rondelle	M8x30	
13	5000176934	1	PC	Konsole Soporte	Bracket Support		
15	5000176865	1	PC	Erdungsdraht Alambre a tierra	Ground wire Fil de masse		
16	5000150779	1	PC	Schraube Tornillo	Screw Vis	M4 x 6	
17	5000178375	2	PC	Schneidschraube Tornillo autorroscante	Self-tapping screw Vis autotaraudeuse		
18	5000176958	1	PC	Schutzschalter Interruptor de protección	Motor protection switch Interrupteur de sécurité		
20	5000176913	1	PC	Kabel Alambre	Wire Fil		
22	5000150767	1	PC	Tellerfeder Arandela de resorte	Spring washer Ressort belleville		
23	5000150557	1	PC	Kugellager Rodamiento de bolas	Ball bearing Roulement à billes		
24	5000178349	1	PC	Stator Kpl. Estator compl.	Stator cpl. Stator compl.		
25	5000178373	1	PC	Kegelstift Pasador cónico	Tapered pin Goupille conique		
26	5000177052	1	PC	Rotor Kpl. Rotor compl.	Rotor cpl. Rotor compl.		
27	5000150804	1	PC	Passfeder Llave	Key Clé		
28	5000150621	1	PC	Ring Anillo	Ring Anneau		
29	5000150559	1	PC	Kugellager Rodamiento de bolas	Ball bearing Roulement à billes		
30	5000150628	1	PC	Motorgehäuse Caja del motor	Motor housing Cage du moteur		

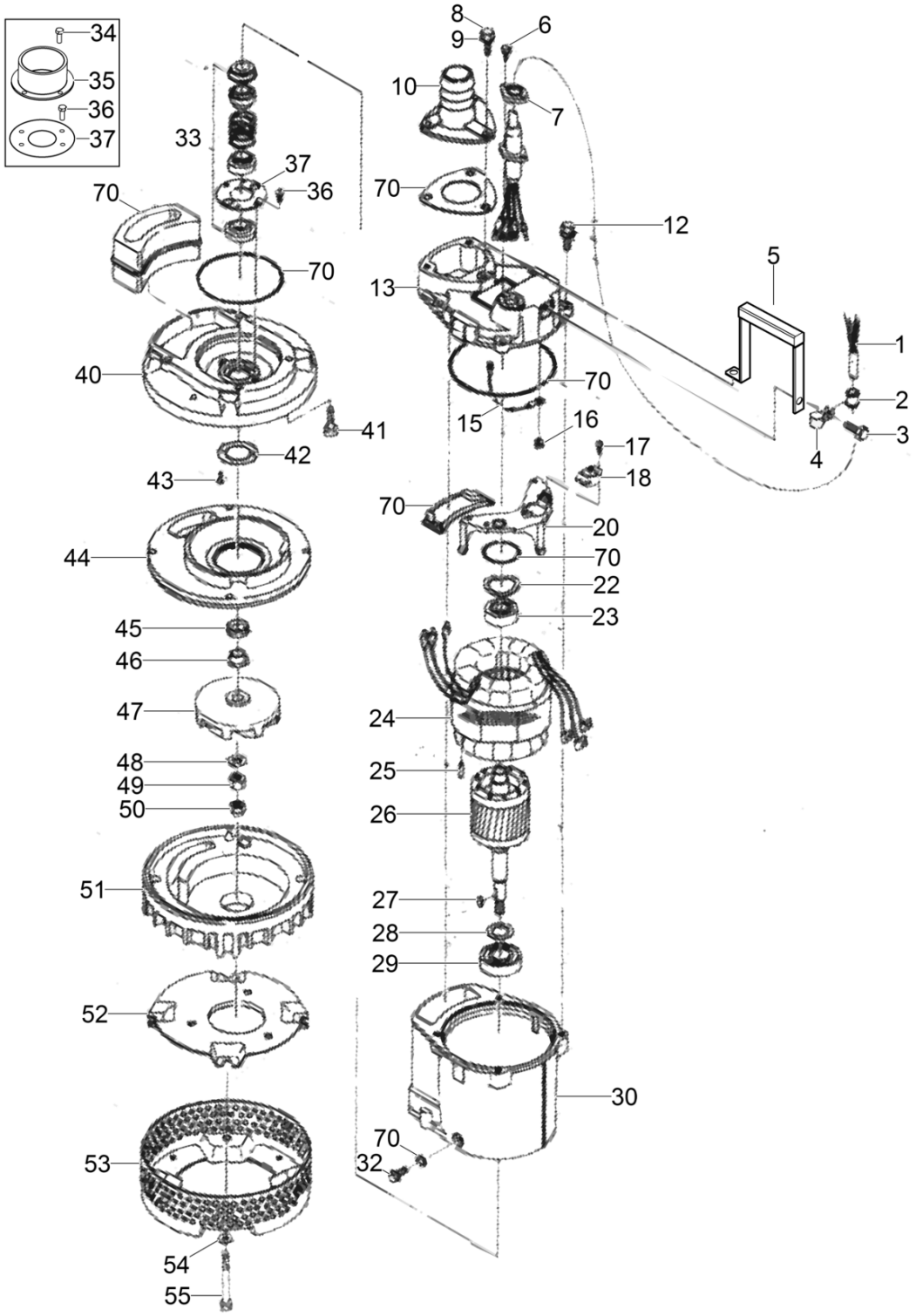
34
35
36
37
33
37
36
70
70
40
41
42
43
44
45
46
47
48
49
50
51
52
53
54
55
8
9
6
10
7
70
12
13
5
1
2
3
4
70
15
16
17
18
70
20
70
22
23
24
25
26
27
28
29
30
70
32

PS21503L

Pumpe Kpl.
Pump cpl.
Bomba compl.
Pompe compl.

Pos. Ref.	Artikel Nr. Part No.	Qty.	Unit	Beschreibung Descripcion	Description Description	Abm. Measurem.	Norm Standard
						Drehm. Torque	Schmierstoff Sealant
32	5000150536	1	PC	Schraubverschluß Tapón roscado	Oil plug Bouchon		
33	5000150503	1	PC	Gleitringdichtung Sello mecánico	Mechanical seal Garniture mécanique		
34	5000150776	2	PC	Schraube Tornillo	Screw Vis	M5 x 6	
35	5000150518	1	PC	Steigrohr Tubo alzador	Oil lifter Tuyau de refoulement		
36	5000150775	2	PC	Schraube Tornillo	Screw Vis		
37	5000150522	1	PC	Lagerplatte Placa de retención	Retaining plate Plaque d'arrêt		
40	5000150513	1	PC	Gehäuse Caja	Housing Carter		
41	5000150736	4	PC	Bolzen Perno	Bolt Boulon		
42	5000150615	1	PC	Schleißplatte Placa de desgaste	Wear plate Plaque d'usure		
43	5000150785	2	PC	Schneidschraube Tornillo autorroscante	Self-tapping screw Vis autotaraudeuse		
44	5000150524	1	PC	Schleißring Anillo de desgaste	Wear ring Anneau d'usure		
45	5000150709	1	PC	Dichtung Empaque	Seal Joint		
46	5000150651	1	PC	Hülse Manguito	Sleeve Douille		
47	5000176894	1	PC	Pumpenlaufrad Impulsor	Impeller Rotor avec aubes		
48	5000150762	1	PC	Scheibe Arandela	Washer Rondelle	M12	
49	5000150748	1	PC	Mutter Tuerca	Nut Écrou	M12	
50	5000150754	1	PC	Hutmutter Tuerca	Acorn nut Ecrou		
51	5000150468	1	PC	Spiralgehäuse Voluta	Volute Volute		
52	5000150712	1	PC	Halter Retenedor	Retainer plate Arrêtoir		
53	5000150495	1	PC	Sieb Tamizador	Strainer Tamis		
54	5000176788	4	PC	Bolzen Perno	Bolt Boulon	M8x85	
70	5000176853	1	PC	Dichtungs- U. O-Ringsatz Juego de juntas/anillos-o	Gasket & o-ring set Jeu de joints		

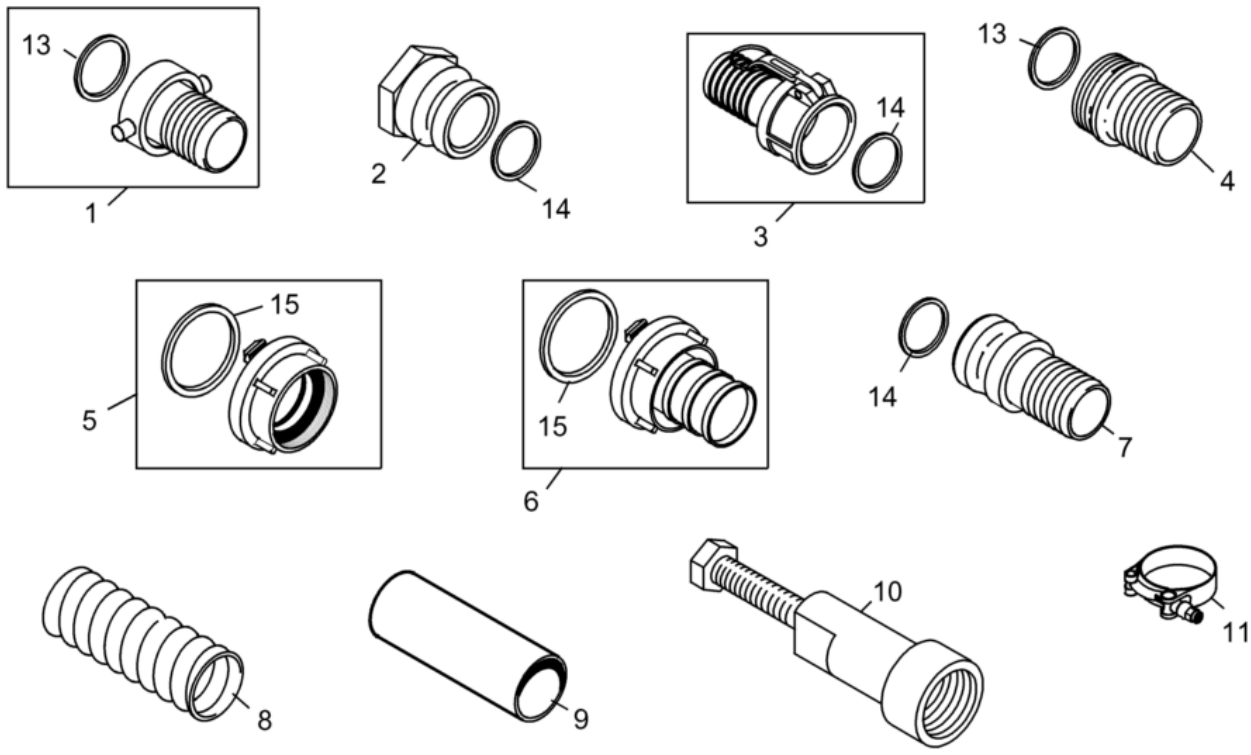

wc_gr001540

Pos. Ref.	Artikel Nr. Part No.	Qty.	Unit	Beschreibung Descripcion	Description Description	Abm. Measurem.	Norm Standard
						Drehm. Torque	Schmierstoff Sealant
1	5000026690	1	PC	Kupplung Acoplamiento	Coupling Accouplement	50mm/2in	
2	5000051449	1	PC	Schnellverschluß Acoplamiento rápido	Quick disconnect coupling Raccord express	50mm/2in	
3	5000051452	1	PC	Kupplung Acoplamiento rápido	Quick disconnect coupling Raccord express	50mm/2in	
4	5000026918	1	PC	Kupplung Acoplamiento de manguera	Hose coupling Accouplement à tuyau	50mm/2in	
5	5000054341	1	PC	Festkupplung Acoplamiento rápido	Quick disconnect coupling Raccord express	52mm	
6	5000054342	1	PC	Saugkupplung Acoplamiento rápido	Quick disconnect coupling Raccord express	52mm	
7	5000070339	1	PC	Schlauchkupplung Acoplamiento rápido	Quick disconnect coupling Raccord express	50mm/2in	
8	5000028066	1	PC	Saug-Druckschlauch Manguera de succión	Suction hose Tuyau de succion	2in ID x 508mm/20ft	
9	5000026691	1	M	Industrieschlauch Manguera de descarga	Discharge hose Tuyau d'écoulement	2in OD	
10	5000151080	1	PC	Abzieher Extractor	Puller Appareil de traction		
11	5000028698	1	PC	Schelle Mit T-Bolzen Abrazadera con perno forma t	T-bolt clamp Agrafe avec boulon t	2-3/8in	
13	5000026919	1	PC	Dichtung Junta	Gasket Joint		
14	5000053387	1	PC	Dichtung Junta	Gasket Joint	50mm/2in	
15	5000059982	1	PC	Dichtung Junta	Gasket Joint	50	

WACKER
NEUSON