WACKER NEUSON

Ersatzteilkatalog
Spare parts list
Catalogo de piezas de repuesto
Catalogue des piéces détachées

Vibrationsplatte
Vibratory plate
Plancha vibratoria
Plaque vibrante

DPU 2540H

Type	DPU 2540H
Material Number	5000610035
Version	111
Language	de | en | es | fr

www.wackerneuson.com

Copyright © 03.2019
Wacker Neuson Produktion GmbH & Co. KG
Printed in Germany.
All rights reserved.

Ein Typenschild mit Typ, Artikelnummer, Version und Maschinen-Nummer ist an jedem Gerät angebracht. Die Daten von diesem Schild bitte notieren, damit sie auch bei Verlust oder Beschädigung des Schildes noch vorhanden sind. Der Typ, die Artikelnummer, die Versions-Nummer und die Maschinen-Nummer sind bei der Ersatzteilbestellung oder Nachfragen bezüglich Service-Informationen stets erforderlich.

Bei den in den Ersatzteillisten fettgedruckten Nummern handelt es sich um empfohlene Ersatzteile. Dies bedeutet, daß diese Teile bei normalen Anwendungsbedingungen natürlicher Abnutzung ausgesetzt sind und gelegentlich ersetzt oder überarbeitet werden müssen. Es wird geraten, diese Teile auf Lager bereit zu haben, um für Service-Arbeiten an diesem Gerät vorbereitet zu sein. Lagerbestände für diese und andere Teile, welche für ausgiebigere Reparaturarbeiten benötigt werden, können je nach Service-Gewohnheiten der einzelnen Kunden variieren.

Die Nummern meines Gerätes sind:

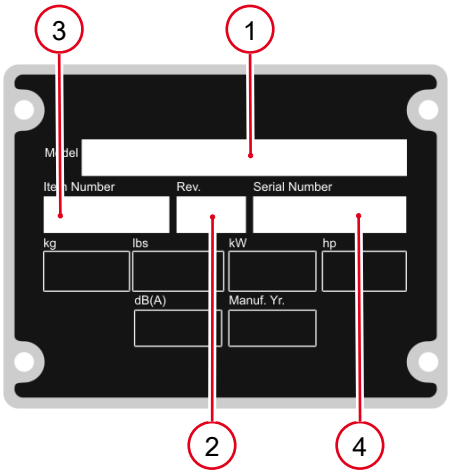

1. Typ
2. Version
3. Artikel-Nr.
4. Maschinen-Nr.

Umrechnungstabelle

Volumeneinheit	
1 ml	0.034 US fl.oz.
1 l	0.260 gal
Längeneinheit	
1 mm	0.039 in
1 m	3.280 ft
Gewicht	
1 kg	2.200 lbs
1 g	0.035 oz
Geschwindigkeit	
1 km/h	0.620 mph
Drehmoment	
1 Nm	0.740 ft.lbs

A nameplate listing the Model Number, Item Number, Revision, and Serial Number is attached to each unit. Please record the information found on this plate so it will be available should the nameplate become lost or damaged. When ordering parts or requesting service information, you will always be asked to specify the model, item number, revision number, and serial number of the unit.

Part Numbers appearing in boldface type are recommended spare parts. This means that these parts are subject to wear under normal operating conditions and may require periodic service or replacement. It is recommended that these items be stocked to meet the expected service requirements of this model. Actual stocking quantities of these and other parts used in more extensive repairs will depend on the service practices of each customer.

My machine's numbers are:

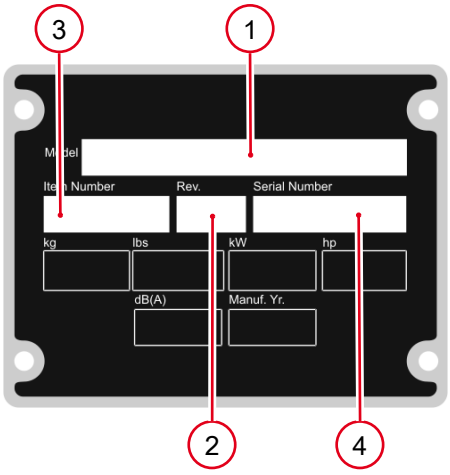

1. Model
2. Revision
3. Item No.
4. Serial No.

Conversion table

Volume unit	
1 ml	0.034 US fl.oz.
1 l	0.260 gal
Unit of length	
1 mm	0.039 in
1 m	3.280 ft
Weight	
1 kg	2.200 lbs
1 g	0.035 oz
Speed	
1 km/h	0.620 mph
Torque	
1 Nm	0.740 ft.lbs

Una placa de identificación con el modelo, número de referencia, nivel de revisión y número de serie ha sido añadida en cada máquina. Favor de anotar los datos en la placa en caso de que la placa de identificación sea destruida o perdida. En todos los pedidos para repuestos necesita siempre el modelo, el número de referencia, el nivel de revisión y el número de serie de la máquina en cuestión.

Los números de partes en negritas en las Listas Ilustradas de Partes son los repuestos recomendados, ésto quiere decir que estas partes se desgastarán bajo circunstancias de funcionamiento normales y pueden requerir servicio periódico o su reemplazo. Se recomienda que el cliente mantenga un abastecimiento adecuado de estas partes para poder satisfacer la demanda requerida por el servicio a la máquina. La cantidad de repuestos que el cliente necesitará para reparaciones dependerá de la póliza de servicio de cada cliente.

Los números de mi máquina son:

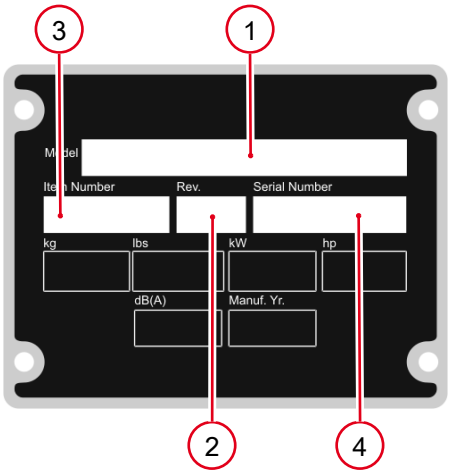

1. Modelo
2. Nivel de revisión
3. Número de referencia
4. Número de Serie

Tabla de conversión

Unidad de volumen	
1 ml	0.034 US fl.oz.
1 l	0.260 gal
Unidad de longitud	
1 mm	0.039 in
1 m	3.280 ft
Peso	
1 kg	2.200 lbs
1 g	0.035 oz
Velocidad	
1 km/h	0.620 mph
Par de apriete	
1 Nm	0.740 ft.lbs

Une plaque signalétique mentionnant le modèle, le numéro de référence, le niveau de revision et le numéro de série est fixée sur chaque machine. Veuillez noter les informations relevées sur cette plaque de façon à ce qu'elles soient toujours disponibles si la plaque signalétique venait à être perdue ou endommagée. Lorsq ue vous commandez des pièces détachées ou vous sollicitez des informations après-vente, on vous demandera toujours de préciser le modèle, le numéro de référence, le niveau de revision et le numéro de série de la machine.

Les numéros de pièces imprimés en caractères gras dans les Listes des Pièces Détachées de ce manuel sont les pièces détachées recommandées par la Wacker. Cela veut dire que ces pièces sont sujettes à usure dans des conditions de travail normales et peuvent nécessiter de l'entretien ou leur remplacement. Nous recommandons que vous disposez d'un stock de ces pièces pour pouvoir satisfaire la demande d'entretien de cette machine. Le client doit decider lui-même de la quantité exacte de pièces de rechange qu'il disposera dans ses stocks.

Les numéros de ma machine son :

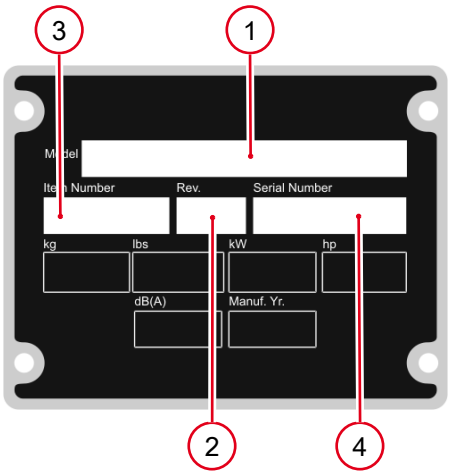

1. Typ
2. Version
3. Artikel-Nr.
4. Maschinen-Nr.

Table de conversion

Unité de volume	
1 ml	0.034 US fl.oz.
1 l	0.260 gal
Unité de longueur	
1 mm	0.039 in
1 m	3.280 ft
Poids	
1 kg	2.200 lbs
1 g	0.035 oz
Vitesse	
1 km/h	0.620 mph
Couple de serrage	
1 Nm	0.740 ft.lbs

Vibrationplatte Kpl.
Vibratory Plate Cpl.
Plancha Vibradora Cpl.
Plaque Vibrante Cpl. 8

Erreger Kpl.
Exciter Cpl.
Excitador Cpl.
Excitateur Cpl. 10

Deichel Kpl.
Center Pole Cpl.
Barra De Mando Cpl.
Timon Cpl. 14

Deichelkopf Kpl.
Center Pole Head Cpl.
Cabezal De Mando Cpl.
Tête De Timon Cpl. 16

Motor Kpl.
Engine Complete
Motor Compl.
Moteur Compl. 18

Fliehkraftkupplung Kpl.
Centrifugal Clutch Cpl.
Embrague Centrífugo Cpl.
Embrayage Centrifuge Cpl. 20

Schutzrahmen Kpl.
Protective Frame Cpl.
Placca De Proteccón Cpl.
Cadre Protection Cpl. 22

Kranöe Kpl.
Jack Ring Cpl.
Ojete Para Grua Cpl.
Oeillet Cpl. 24

Aufkleber
Labels
Calcomanias
Autocollants 26

Zubehör
Accessories
Accesorios
Accessoires

Abchleppöe Kpl.
Towing Eye Cpl.
Ojete De Remolque Cpl.
Oeillet Cpl. 28

Pflatergleitvorrichtung PGV 40
Urethane Pad Kit Pgv40
Placa De Deslizamiento Pgv40
Jeu De Tapis En Polyuréthane 30

Vibratory plate cpl.
Plancha vibradora cpl.
Plaque vibrante cpl.
Vibrationplatte Kpl.

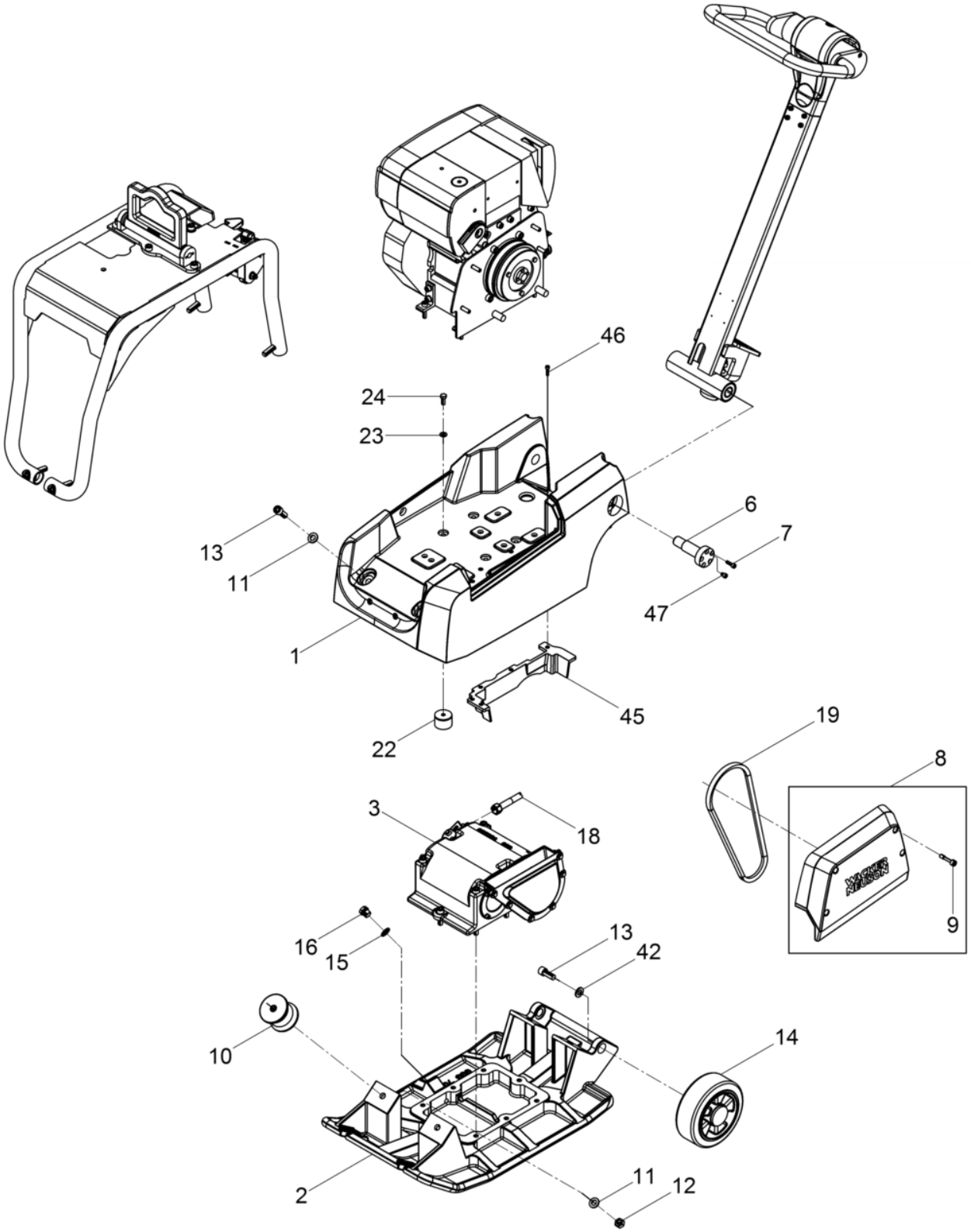

Pos. Ref.	Artikel Nr. Part No.	Qty.	Unit	Beschreibung Descripcion	Description Description	Abm. Measurem. / Drehm. Torque	Norm Standard / Schmierstoff Sealant
1	5000125930	1	PC	Obermae Masa superior	Upper mass Masse superieure		
2	5000125369	1	PC	Grundplatte Plancha-basa	Baseplate Base		
3	5000220478	1	PC	Erreger Kpl. Excitador cpl.	Exciter cpl. Excitateur cpl.		
6	5000204120	2	PC	Ache Eje	Axle Axe		
7	5000011551	8	PC	Zylinderchraube Tornillo cilíndrico	Cheese head screw Vis à tête cylindrique	10Nm/7ft.lbs	
8	5100002780	1	PC	Riemenchutz Protección de la polea	Belt guard Protection de courroie		
9	5000216658	4	PC	Dünnchaftchraube Tornillo	Screw Vis	M 8x 38 10Nm/7ft.lbs	
10	5000125931	4	PC	Gummi-Metall-Puffer Tope caucho-metal	Shockmount Tampon metallique oscillant		
11	5000010620	8	PC	Scheibe Arandela	Flat washer Rondelle	12	ISO7090
12	5000010884	4	PC	Sechkantmutter Tuerca hexagonal	Hexagon nut Écrou hexagonal	M12	DIN934
13	5000011529	6	PC	Zylinderchraube Tornillo cilíndrico	Cheese head screw Vis à tête cylindrique	M12 x 30 86Nm/63ft.lbs	ISO4762
14	5000125927	2	PC	Laufrad Rueda de rodadura	Tire Roue		
15	5000014968	1	PC	Uit-Ring Anillo-usit	Usit-ring Bague-usit	16,7 x 24 x 1,5	
16	5000011034	1	PC	Verchlußchraube Tapón roscado	Plug (threaded) Bouchon	M16 x 1,5	DIN910
18	5000125357	1	PC	Schlauchleitung Conducto flexible	Hose pipe Conduite flexible		
19	5000125933	1	PC	Schmalkeilriemen Correa en v angosta	Narrow v-belt Trapézoïdale étroite		
22	5000201017	4	PC	Anchlagpuffer Amortiguador	Shockmount Silentbloc		
23	5000010622	4	PC	Scheibe Arandela	Flat washer Rondelle		
24	5000013551	4	PC	Sechkantchraube Tornillo hexagonal	Hexagonal head cap screw Vis à tête hexagonale	M8 x 18 25Nm/18ft.lbs	DIN933
42	5000031565	2	PC	Spanncheibe Arandela elástica	Lockwasher Rondelle de ressort	12	DIN6796
45	5000201877	1	PC	Steinchutz Guardapiedras	Stone guard Grille de protection		
46	5000108180	5	PC	Zylinderchraube Tornillo cilíndrico	Cheese head screw Vis à tête cylindrique	M5 x 25	ISO4762
47	5000014425	2	PC	Zylinderchraube Tornillo cilíndrico	Cheese head screw Vis à tête cylindrique	10Nm/7ft.lbs	

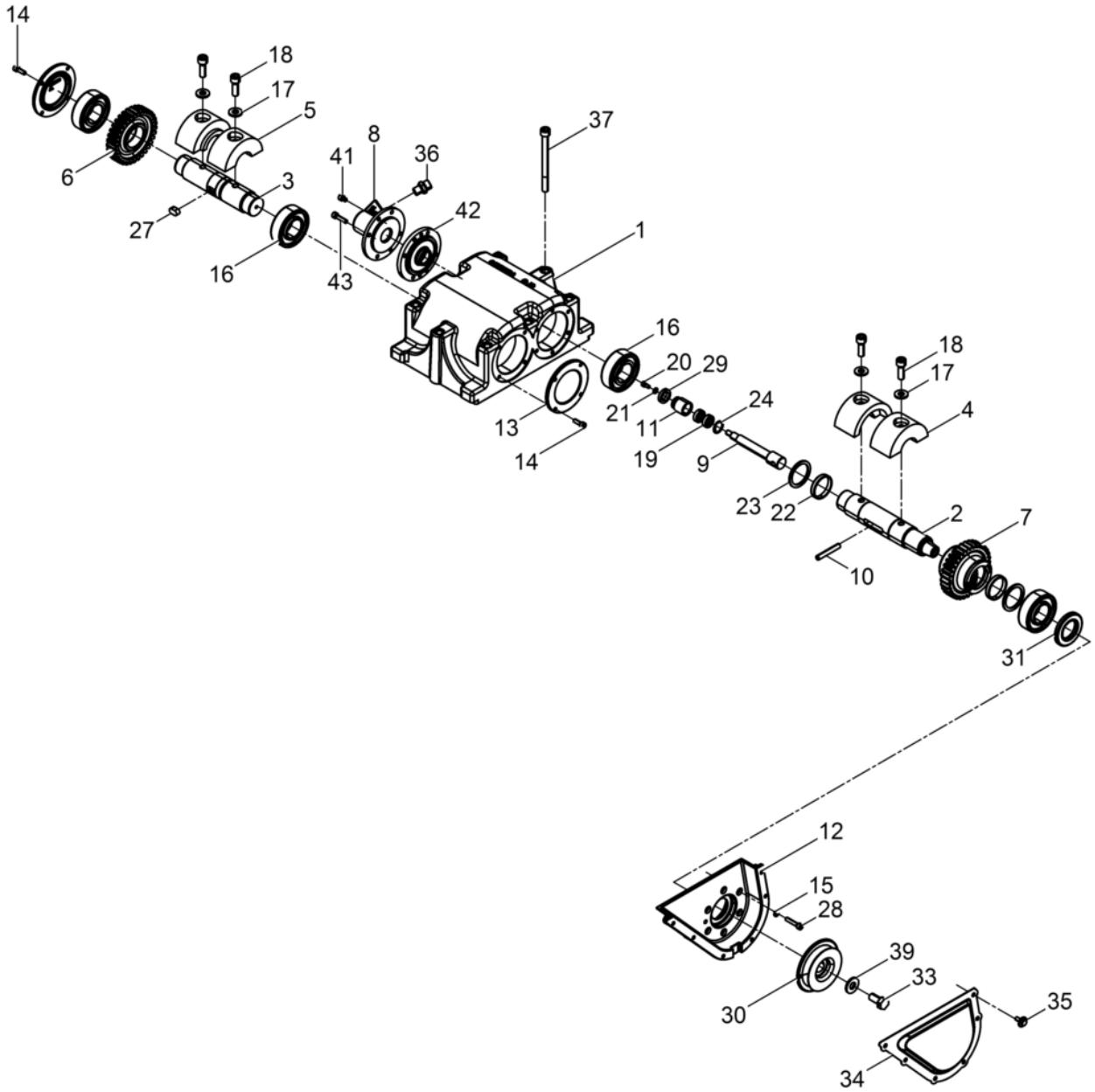
14
18
17
5
6
3
27
16
41
8
36
42
43
37
1
16
20
29
21
11
24
19
9
13
14
18
17
4
23
22
2
7
10
31
12
15
28
39
33
30
35
34

Pos. Ref.	Artikel Nr. Part No.	Qty.	Unit	Beschreibung Descripcion	Description Description	Abm. Measurem. / Drehm. Torque	Norm Standard / Schmierstoff Sealant
1	5000125375	1	PC	Erregergehäue Carcasa del excitador	Exciter housing Carter excitateur		
2	5000220064	1	PC	Welle Árbol	Shaft Arbre		
3	5000220065	1	PC	Welle Árbol	Shaft Arbre		
4	5000220241	2	PC	Unwucht Masa excéntrica	Eccentric weight Balourd		
5	5000220243	2	PC	Unwucht Masa excéntrica	Eccentric weight Balourd		
6	5000047057	1	PC	Zahnrad Engranaje	Gear wheel Roue dentée		
7	5100001454	1	PC	Vertellhüle Husillo de regulación	Adjusting sleeve Douille de reglage		
8	5000220220	1	PC	Zylinderdeckel Tapa del cilindro	Cylinder cover Couvercle de cylindre		
9	5000220071	1	PC	Schaltbolzen Perno fijador	Indexing bolt Boulon		
10	5000220073	1	PC	Schalttift Espiga de mando	Tripping pin Broche de manoeuvre		
11	5000220355	1	PC	Kolben Pistón	Piston Piston		
12	5000126159	1	PC	Riemenchutz Protección de la polea	Belt guard Protection de courroie		
13	5000126166	2	PC	Deckel Tapa	Cover Couvercle		
14	5000011552	8	PC	Zylinderchraube Tornillo cilíndrico	Cheese head screw Vis à tête cylindrique	M6 x 18 10Nm/7ft.lbs	ISO4762
15	5000010624	6	PC	Scheibe Arandela	Flat washer Rondelle		
16	5000105139	4	PC	Zylinderrollenlager Rodamiento cilíndricos	Cylindrical roller bearing Roulement à rouleaux		
17	5000033988	4	PC	Spanncheibe Arandela elástica	Lockwasher Rondelle de ressort	10	DIN6796
18	5000220074	4	PC	Zylinderchraube Tornillo cilíndrico	Cheese head screw Vis à tête cylindrique	M10x 30 85Nm/63ft.lbs	DIN912
19	5002006596	2	PC	Rillenkugellager Rodamiento a bolas	Grooved ball bearing Roulement rainuré à billes		
20	5000024617	1	PC	Zylinderchraube Tornillo cilíndrico	Cheese head screw Vis à tête cylindrique	M5 x 10 10Nm/7ft.lbs	ISO4762
21	5000010625	1	PC	Scheibe Arandela	Washer Rondelle		
22	5000220072	2	PC	Buche Buje	Bushing Douille		
23	5000220075	2	PC	Stützcheibe Arandela de soporte	Supporting washer Disque d'appui	S40x50	DIN988
24	5002004979	1	PC	Sicherungring Anillo de retención	Retaining ring Bague d'arrêt	22 x 1	DIN472
27	5000014844	1	PC	Pafeder Chaveta	Fitting key Clavette	A10 x 8 x 18	DIN6885
28	5000011549	6	PC	Zylinderchraube Tornillo cilíndrico	Cheese head screw Vis à tête cylindrique	M6 x 30 10Nm/7ft.lbs	ISO4762
29	5000220356	1	PC	Gummilippenring Reten labial de goma	Lip seal ring Bague en caoutchouc	25x 17x 5,5	
30	5000125371	1	PC	Keilriemencheibe Polea en v	V-belt pulley Poulie à courroie		

Exciter cpl.
Excitador cpl.
Excitateur cpl.
Erreger Kpl.

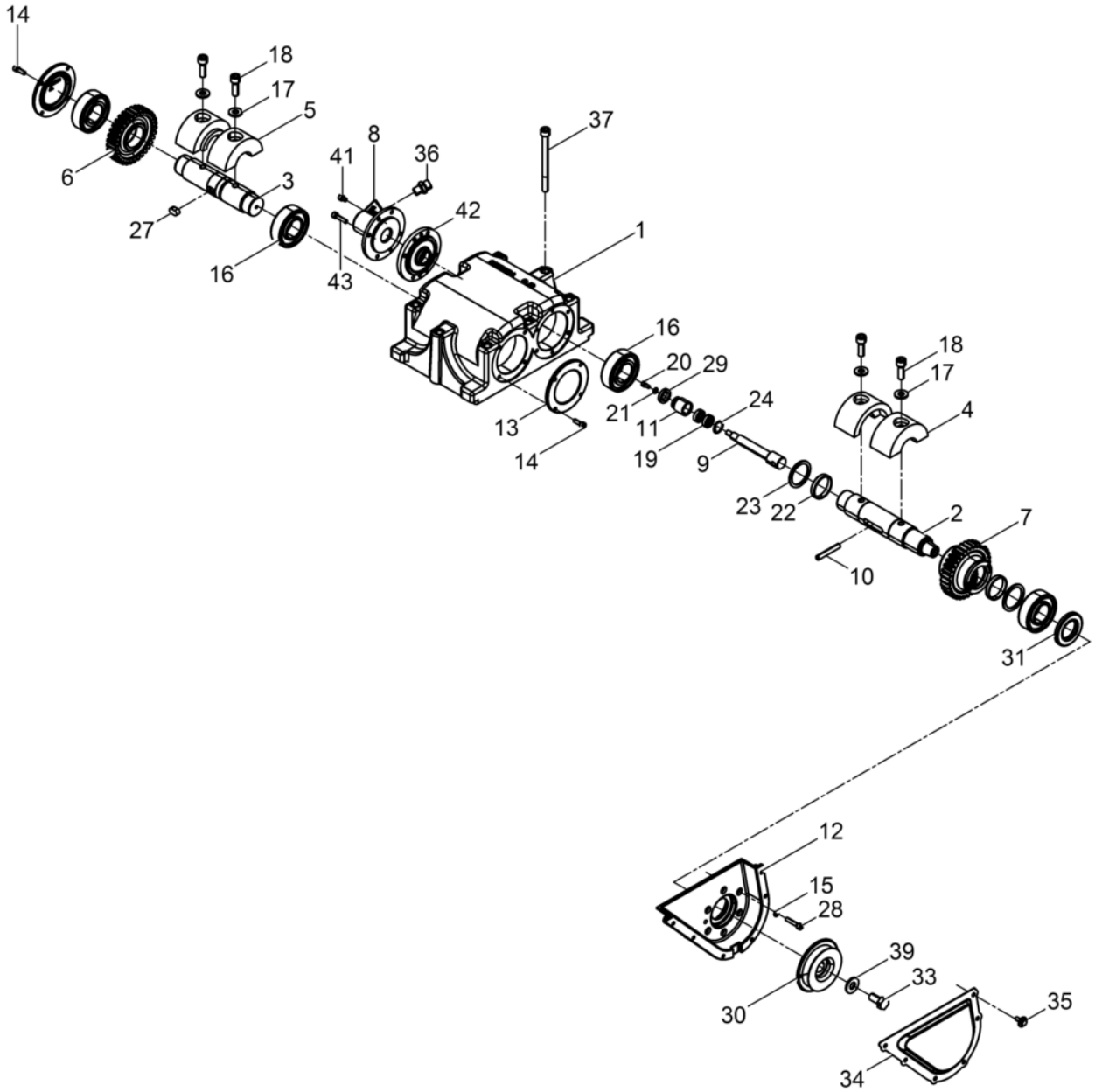

Pos. Ref.	Artikel Nr. Part No.	Qty.	Unit	Beschreibung Descripcion	Description Description	Abm. Measurem. / Drehm. Torque	Norm Standard / Schmierstoff Sealant
31	5000126167	1	PC	Wellendichtring Anillo de retén radial	Rotary shaft seal Bague d'étanchéité		
33	5000126179	1	PC	Entlüftungchraube Tornillo de purga	Vent screw Vis d'évacuation d'air	49Nm/36ft.lbs	
34	5000125360	1	PC	Deckel Tapa	Cover Couvercle		
35	5100009501	6	PC	Kombi-Schraube Tornillo	Screw Vis	M6 x 16 10Nm/7ft.lbs	
36	5000046461	1	PC	Einchraubtutzen Empalme roscado	Screwed socket Manchon visse	49Nm/36ft.lbs	DIN3901
37	5000094073	8	PC	Zylinderchraube Tornillo cilíndrico	Cheese head screw Vis à tête cylindrique	M10 x 120 69Nm/51ft.lbs	ISO4762
39	5000031565	1	PC	Spanncheibe Arandela elástica	Lockwasher Rondelle de ressort	12	DIN6796
41	5000014425	2	PC	Zylinderchraube Tornillo cilíndrico	Cheese head screw Vis à tête cylindrique	10Nm/7ft.lbs	
42	5000220216	1	PC	Anchlagdeckel Tapa	Cover Couvercle		
43	5000011550	4	PC	Zylinderchraube Tornillo cilíndrico	Cheese head screw Vis à tête cylindrique	M6 x 25 10Nm/7ft.lbs	ISO4762

Center pole cpl.
Barra de mando cpl.
Timon cpl.
Deichel Kpl.

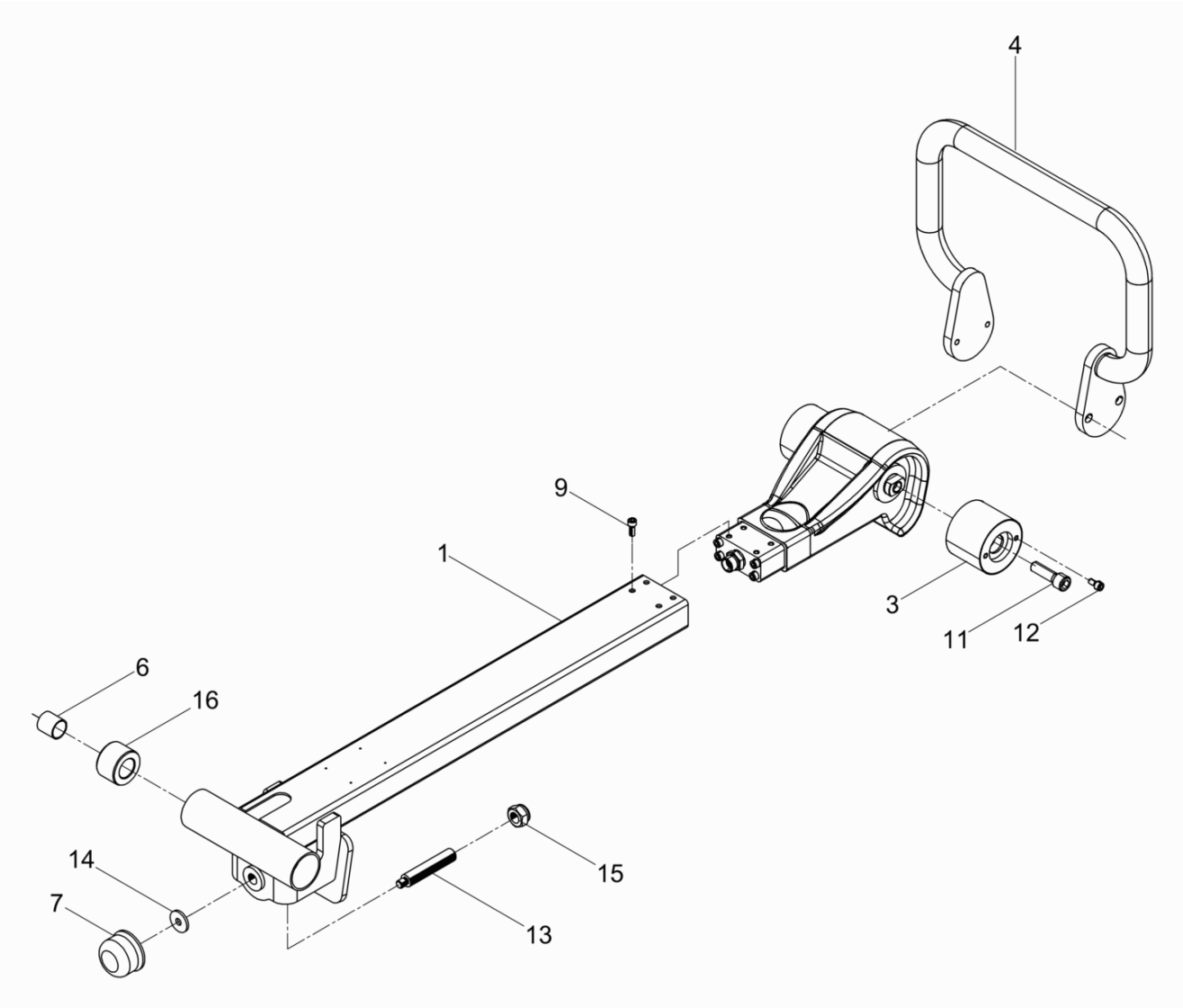

DeichEl kpl.
Center pole cpl.
Barra de mando cpl.
Timon cpl.

Pos. Ref.	Artikel Nr. Part No.	Qty.	Unit	Beschreibung Descripcion	Description Description	Abm. Measurem. / Drehm. Torque	Norm Standard / Schmierstoff Sealant
1	5000125945	1	PC	Deichel Barra de mando	Center pole Timon		
3	5000215035	2	PC	Gummi-Metall-Puffer Tope caucho-metal	Shockmount Tampon metallique oscillant		
4	5000214990	1	PC	Bügel Abrazadera	Clamp Attache		
6	5000126164	2	PC	Gleitbuche Buje deslizante	Slide bush Bôite de glissement		
7	5000127085	1	PC	Anchlagpuffer Amortiguador	Shockmount Silentbloc		
9	5000011553	8	PC	Zylinderchraube Tornillo cilíndrico	Cheese head screw Vis à tête cylindrique	10Nm/7ft.lbs	
11	5000011527	2	PC	Zylinderchraube Tornillo cilíndrico	Cheese head screw Vis à tête cylindrique	86Nm/63ft.lbs	
12	5000011554	4	PC	Zylinderchraube Tornillo cilíndrico	Cheese head screw Vis à tête cylindrique	10Nm/7ft.lbs	
13	5000201009	1	PC	Gewindepindel Husillo roscado	Threaded spindle Tige fileté		
14	5000012976	1	PC	Scheibe Arandela	Washer Rondelle	R11	DIN440
15	5000013496	1	PC	Sechkantmutter Tuerca hexagonal	Hexagon nut Écrou hexagonal	M16	DIN985
16	5000201018	2	PC	Buche Buje	Bush Boîte		

Center pole head cpl.
Cabezal de mando cpl.
Tête de timon cpl.
Deichelkopf Kpl.

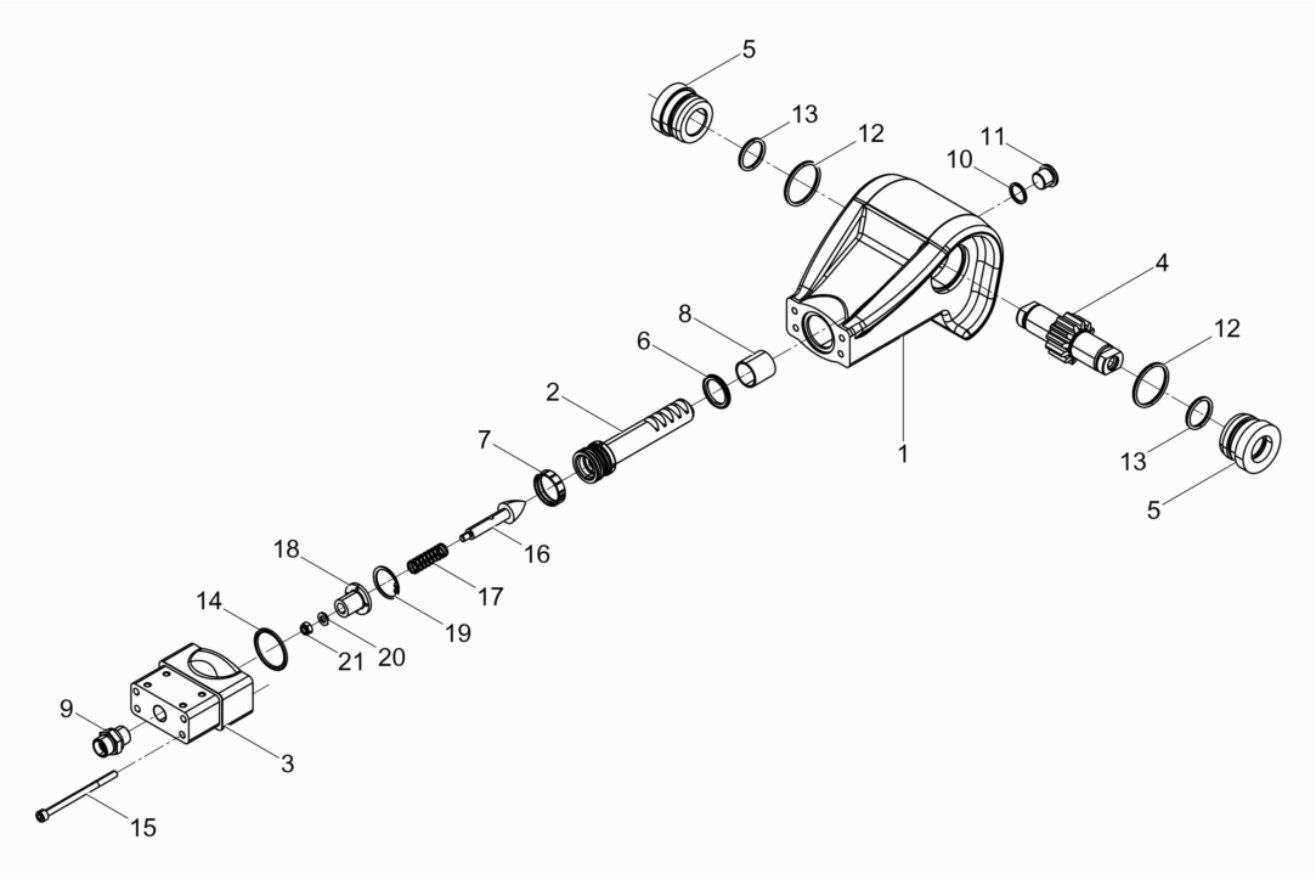

DeichElkopf kpl.
Center pole head cpl.
Cabezal de mando cpl.
Tête de timon cpl.

Pos. Ref.	Artikel Nr. Part No.	Qty.	Unit	Beschreibung Descripcion	Description Description	Abm. Measurem. / Drehm. Torque	Norm Standard / Schmierstoff Sealant
1	5000125363	1	PC	Deichelkopf Cabezal de barra	Center pole head Tête de timon		
2	5100018558	1	PC	Kolbentange Biela de pistón	Piston rod Tige de piston		
3	5000125924	1	PC	Adapter Deichelkopf Adaptdor cabezal de barra	Guide pole head adapter Adaptateur tête à timon		
4	5000069726	1	PC	Zahnradwelle Eje de rueda dentada	Long face pinion Arbre formant pignon		
5	5000125926	2	PC	Ditanztück Pieza distanciadora	Spacer Pièce d'écartement		
6	5000129269	1	PC	Kompaktdichtung Junta compacta	Compact seal Garniture compacte		
7	5000126163	1	PC	Kolbenführungring Anillo guía de pistón	Piston guide ring Bague de guidage du piston		
8	5000126164	1	PC	Gleitbuche Buje deslizante	Slide bush Bôite de glissement		
9	5000046092	1	PC	Einchraubtutzen Empalme roscado	Screwed socket Manchon visse		DIN3901
10	5000012082	1	PC	Dichtungring Anillo sellador	Seal ring Rondelle à étancher	A16 x 20	DIN7603
11	5000011050	1	PC	Verchlußschraube Tapón roscado	Plug (threaded) Bouchon	M16 x 1,5	DIN908
12	5000068752	2	PC	O-Ring Anillo-o	O-ring Bague-o		
13	5000018194	2	PC	O-Ring Anillo-o	O-ring Bague-o		
14	5000067781	1	PC	O-Ring Anillo-o	O-ring Bague-o		
15	5000200651	4	PC	Zylinderchraube Tornillo cilíndrico	Cheese head screw Vis à tête cylindrique	M6 x 90	ISO4762
16	5100018559	1	PC	Dichtkegel Cono de junta	Seal cone Bague d'icône		
17	5100018591	1	PC	Druckfeder Resorte de compresión	Compression spring Ressort de pression		
18	5100018590	1	PC	Führunghüle Casquillo de guía	Guide sleeve Douille de guidage		
19	5002001695	1	PC	Sicherungring Anillo de retención	Retaining ring Bague d'arrêt	30 x 1,2	DIN472
20	5000010624	1	PC	Scheibe Arandela	Flat washer Rondelle		
21	5000010368	1	PC	Sechkantmutter Tuerca hexagonal	Hexagon nut Écrou hexagonal	M6	DIN985

Engine complete
Motor compl.
Moteur compl.
Motor Kpl.

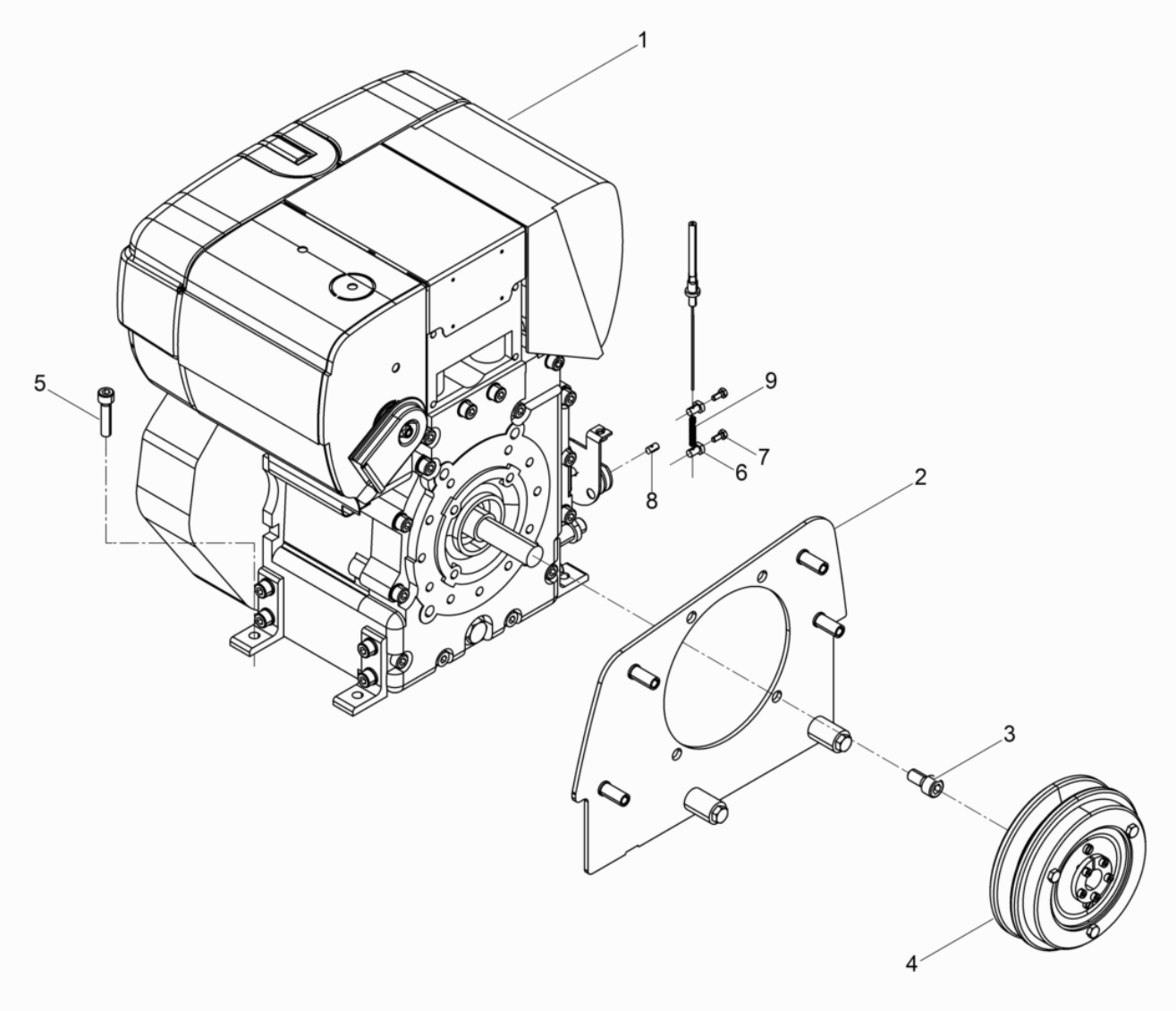

Motor kpl.
Engine complete
Motor compl.
Moteur compl.

Pos. Ref.	Artikel Nr. Part No.	Qty.	Unit	Beschreibung Descripcion	Description Description	Abm. Measurem. / Drehm. Torque	Norm Standard / Schmierstoff Sealant
1	5100043171	1	PC	Dieelmotor Motor diesel	Diesel engine Moteur diesel		
2	5000216668	1	PC	Befetigungblech Kpl. Chapa de sujeción cpl.	Fixing plate cpl. Tôle de fixation cpl.		
3	5000011536	4	PC	Zylinderchraube Tornillo cilíndrico	Cheese head screw Vis à tête cylindrique	M10 x 20 49Nm/36ft.lbs	ISO4762
4	5000210188	1	PC	Fliehkraftkupplung Embrague	Centrifugal clutch Embrayage		
5	5000011540	4	PC	Zylinderchraube Tornillo cilíndrico	Cheese head screw Vis à tête cylindrique	M8 x 35 25Nm/18ft.lbs	ISO4762
8	5000212531	1	PC	Schraubnippel Boquilla roscada	Screw nipple Raccord de vissage		
10	5100042942	1	PC	Ditanzhüle Manguito distanciador	Spacer sleeve Douille d'écartement		
11	5000010880	1	PC	Sechkantmutter Tuerca hexagonal	Hexagon nut Écrou hexagonal		
12	5100042943	1	PC	Sechkantchraube Tornillo hexagonal	Hexagonal head cap screw Vis à tête hexagonale		

Centrifugal clutch cpl.
Embrague centrífugo cpl.
Embrayage centrifuge cpl.
Fliehkraftkupplung Kpl.

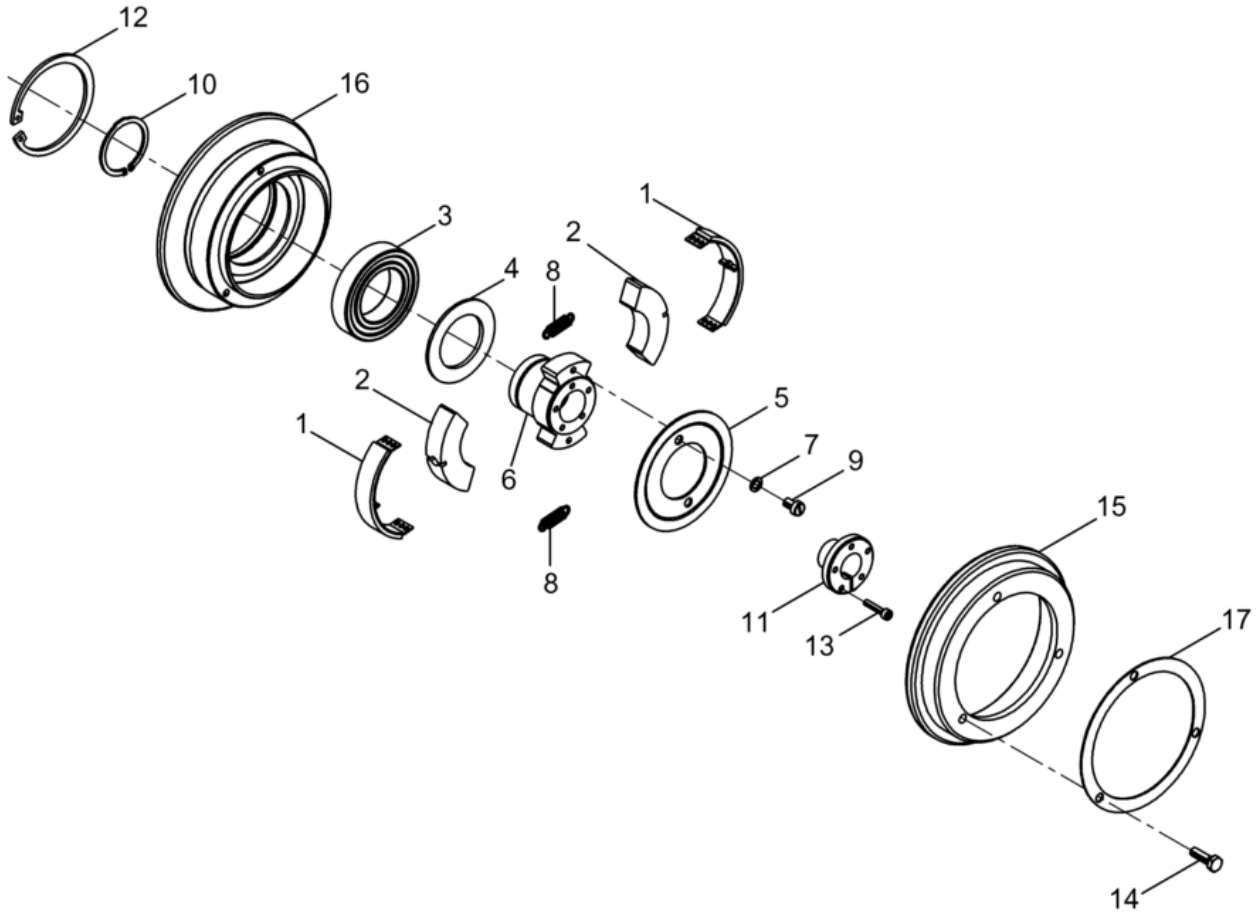

Fliehkraftkupplung kpl.
Centrifugal clutch cpl.
Embrague centrífugo cpl.
Embrayage centrifuge cpl.

Pos. Ref.	Artikel Nr. Part No.	Qty.	Unit	Beschreibung Descripcion	Description Description	Abm. Measurem. / Drehm. Torque	Norm Standard / Schmierstoff Sealant
1	5000022861	2	PC	Belagbügel Zapata	Lining Garniture d'embrayage		
2	5000059738	2	PC	Fliehgewicht Peso centrífugo	Centrifugal weight Poids centrifuge		
3	5000018256	1	PC	Rillenkugellager Rodamiento a bolas	Grooved ball bearing Roulement rainuré à billes		
4	5000201727	1	PC	Scheibe Arandela	Washer Rondelle		
5	5000201726	1	PC	Deckcheibe Arandela	Cover washer Rondelle de recouvrement		
6	5000211763	1	PC	Nabe Cubo	Hub Moyeu		
7	5000201719	2	PC	Sicherungcheibe Arandela de seguridad	Lock washer Rondelle d'arrêt	S6	
8	5000201724	2	PC	Zugfeder Resorte de tracción	Tension spring Ressort de traction		
9	5000201718	2	PC	Zylinderchraube Tornillo cilíndrico	Cheese head screw Vis à tête cylindrique		
10	5000201717	1	PC	Sicherungring Anillo de retención	Retaining ring Bague d'arrêt	A40 x 1,75	
11	5000211764	1	PC	Spannelement Elemento de sujeción cónico	Tightening element Garniture de serrage		
12	5000201715	1	PC	Sicherungring Anillo de retención	Retaining ring Bague d'arrêt	J68 x 2,5	
13	5000211765	5	PC	Zylinderchraube Tornillo cilíndrico	Cheese head screw Vis à tête cylindrique	M4x16	ISO4762
14	5000201713	3	PC	Sechkantchraube Tornillo hexagonal	Hexagonal head cap screw Vis à tête hexagonale	M6 x 20	
15	5000201723	1	PC	Kupplungglocke Campana del embrague	Clutch drum Clocke de rentrée		
16	5000201722	1	PC	Kupplungglocke Campana del embrague	Clutch drum Clocke de rentrée		
17	5000201721	2	PC	Pacheibe Arandela de ajuste	Shim ring Disque dajustage		

Protective frame cpl.
Placca de proteccón cpl.
Cadre protection cpl.
Schutzrahmen Kpl.

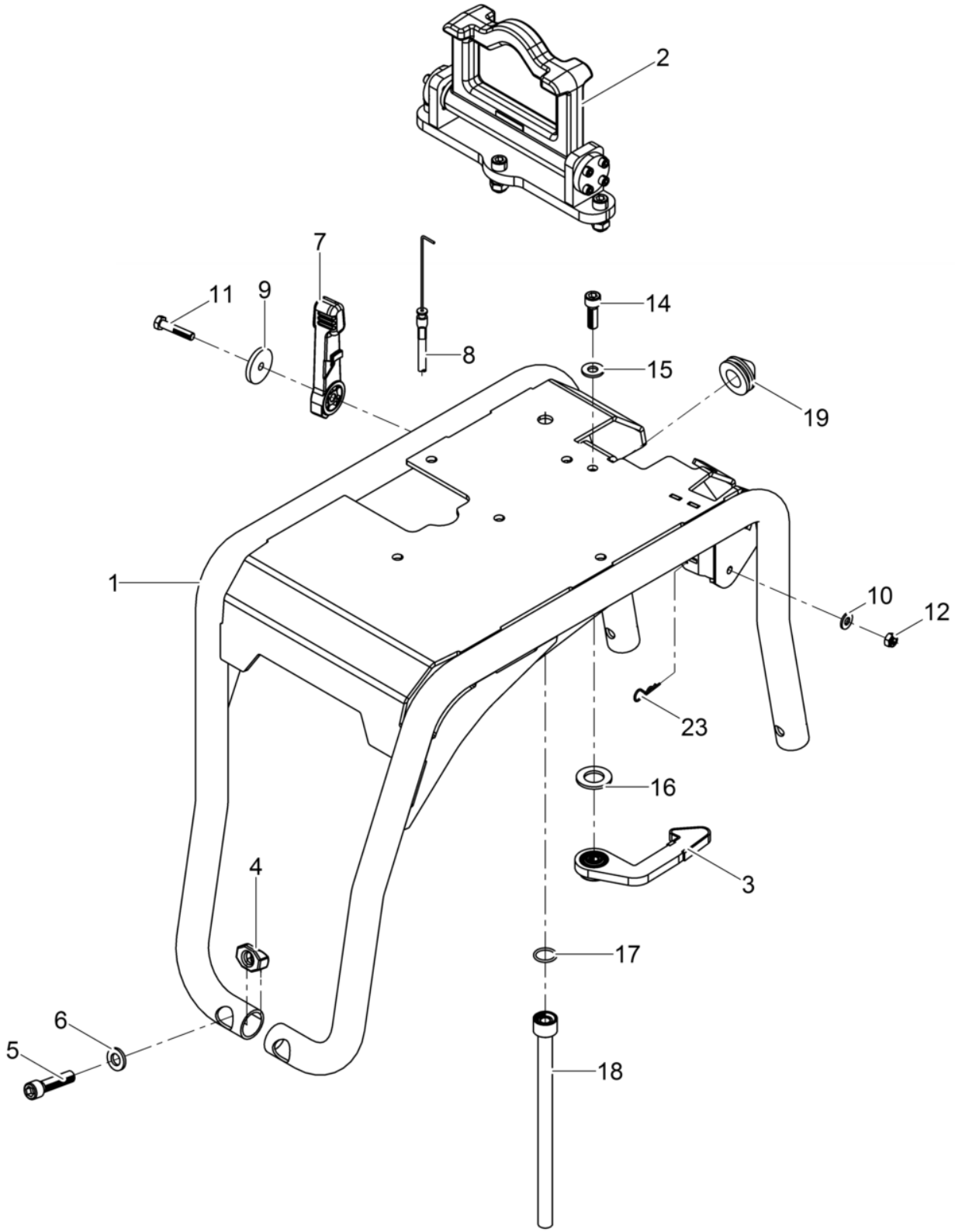

Schutzrahmen kpl.
Protective frame cpl.
Placca de protección cpl.
Cadre protection cpl.

Pos. Ref.	Artikel Nr. Part No.	Qty.	Unit	Beschreibung Descripcion	Description Description	Abm. Measurem. / Drehm. Torque	Norm Standard / Schmierstoff Sealant
1	5000200620	1	PC	Schutzrahmen Armazón de protección	Protective frame Cadre protection		
2	5000200628	1	PC	Kranöe Kpl. Ojete para grua cpl.	Jack ring cpl. Oeillet cpl.		
3	5000200616	1	PC	Klaue Kpl. Garra cpl.	Carrier cpl. Griffe cpl.		
4	5000125949	4	PC	Bolzen Perno	Bolt Boulon		
5	5000013569	4	PC	Zylinderchraube Tornillo cilíndrico	Cheese head screw Vis à tête cylindrique	M12 x 50 86Nm/63ft.lbs	ISO4762
6	5000021465	4	PC	Sicherungcheibe Arandela de seguridad	Lock washer Rondelle d'arrêt	HS12	
7	5000203537	1	PC	Regulierhebel Palanca reguladora	Governor lever Levier régulateur		
8	5000125348	1	PC	Bowdenzug Cable bowden	Bowden cable Câble bowden		
9	5000105194	1	PC	Scheibe Arandela	Washer Rondelle	M8 x 1,5in	
10	5000033198	1	PC	Spanncheibe Arandela elástica	Lockwasher Rondelle de ressort	8	DIN6796
11	5000011341	1	PC	Sechkantchraube Tornillo hexagonal	Hexagonal head cap screw Vis à tête hexagonale	M8 x 40 25Nm/18ft.lbs	DIN931
12	5000033356	1	PC	Sechkantmutter Tuerca hexagonal	Hexagon nut Écrou hexagonal		
14	5000011534	1	PC	Zylinderchraube Tornillo cilíndrico	Cheese head screw Vis à tête cylindrique	M10 x 30 49Nm/36ft.lbs	ISO4762
15	5000033988	1	PC	Spanncheibe Arandela elástica	Lockwasher Rondelle de ressort	10	DIN6796
16	5000010616	1	PC	Scheibe Arandela	Flat washer Rondelle		
18	5000097318	1	PC	Ablauftutzen Empalme	Adapter Raccord		
19	5000200617	1	PC	Puffer Tope	Shockmount Tampon		
23	5000129272	1	PC	Federtecker Enchufe de resorte	Spring pin Fiche		

Jack ring cpl.
Ojete para grua cpl.
Oeillet cpl.
Kranöe Kpl.

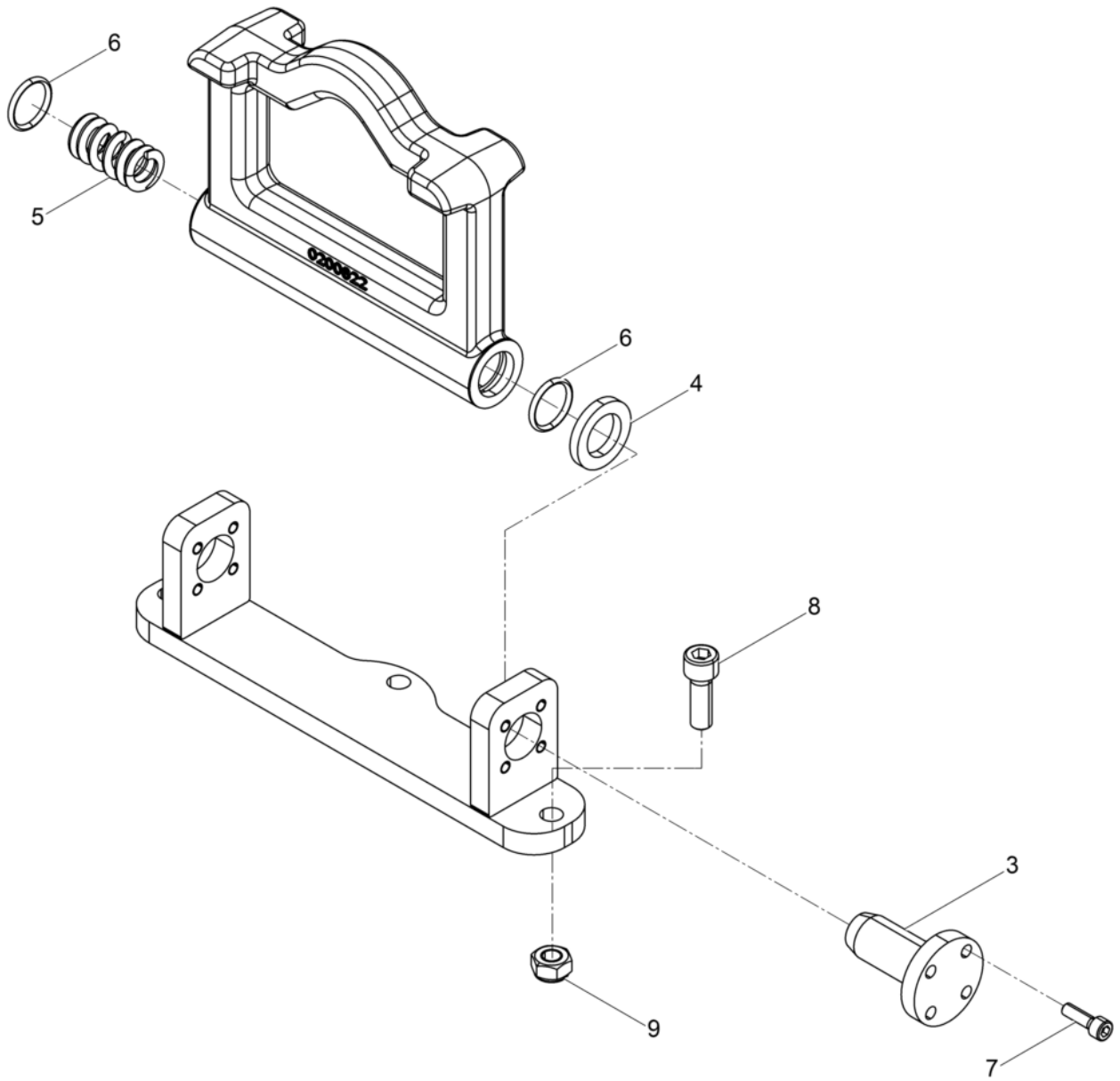

KranöE kpl.
Jack ring cpl.
Ojete para grua cpl.
Oeillet cpl.

Pos. Ref.	Artikel Nr. Part No.	Qty.	Unit	Beschreibung Descripcion	Description Description	Abm. Measurem. / Drehm. Torque	Norm Standard / Schmierstoff Sealant
3	5000216582	2	PC	Ache Eje	Axle Axe		
4	5000216586	1	PC	Reibcheibe Disco de fricción	Friction disc Disque à friction		
5	5000220231	1	PC	Druckfeder Resorte de compresión	Compression spring Ressort de pression		
6	5000017254	2	PC	O-Ring Anillo-o	O-ring Bague-o		
7	5000011551	8	PC	Zylinderchraube Tornillo cilíndrico	Cheese head screw Vis à tête cylindrique	10Nm/7ft.lbs	
8	5000220226	3	PC	Zylinderchraube Tornillo cilíndrico	Cheese head screw Vis à tête cylindrique	M10x 30	ISO4762
9	5000216588	3	PC	Sechkantmutter Tuerca hexagonal	Hexagon nut Écrou hexagonal	M10	DIN980

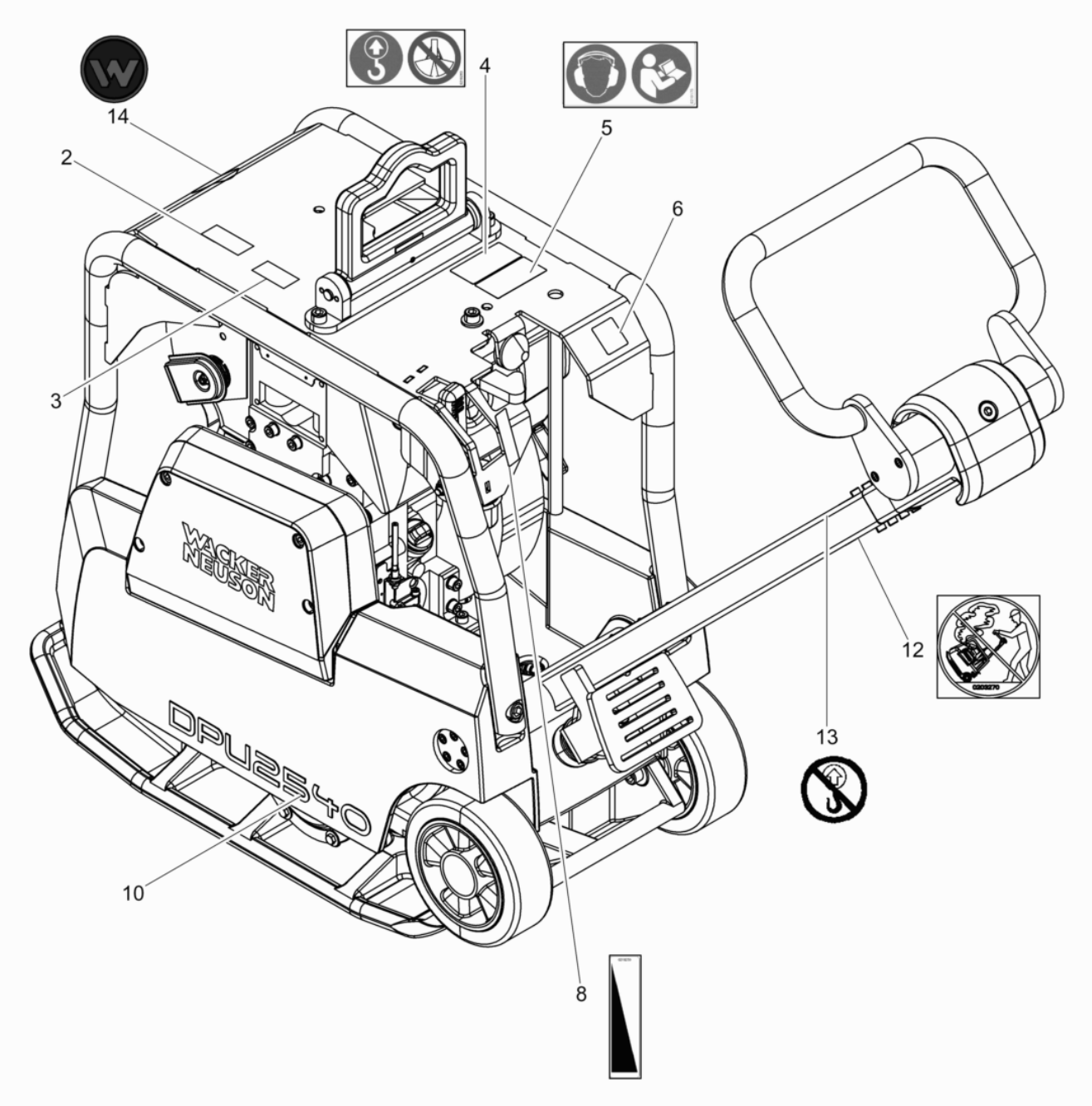
14
2
3
4
5
6
8
10
12
13
WACKER NEUSON
DPU2540

Pos. Ref.	Artikel Nr. Part No.	Qty.	Unit	Beschreibung Descripcion	Description Description	Abm. Measurem. / Drehm. Torque	Norm Standard / Schmierstoff Sealant
2	5000201691	1	PC	Aufkleber-Wartung Hinwei Autoadhesivo nota de mantenimiento	Maintenance note decal Autocollants d'entretien		
3	5000124636	1	PC	Aufkleber-Hinwei Starten Autoadhesivo nota de arranque	Starting note decal Autocollants appliquer		
4	5000219260	1	PC	Aufkleber Calcomanias	Labels Autocollants		
5	5000219175	1	PC	Aufkleber Calcomanias	Labels Autocollants		
6	5000129784	1	PC	Aufkleber-Schallleitungpegel Etiqueta autoadhesiva-nivel de potencia acúëëstica	Decal-sound power level Autocollante-niveau sonore		
8	5000219259	1	PC	Aufkleber Calcomanias	Labels Autocollants		
10	5000127071	2	PC	Aufkleber-Typ Tipo etiqueta autoadhesiva	Type label Autocollant de type		
12	5000203270	1	PC	Warnchild Señal de aviso	Warning sign Plaque de attention		
13	5000220000	1	PC	Aufkleber-Warnhinwei Calcomanía-indicación	Instruction label Autocollant avec indication		
14	5000222085	1	PC	Aufkleber Symbol Calcomania símbolo	Label symbol Autocollant symbole		

Towing eye cpl.
Ojete de remolque cpl.
Oeillet cpl.
Abchleppöe Kpl.

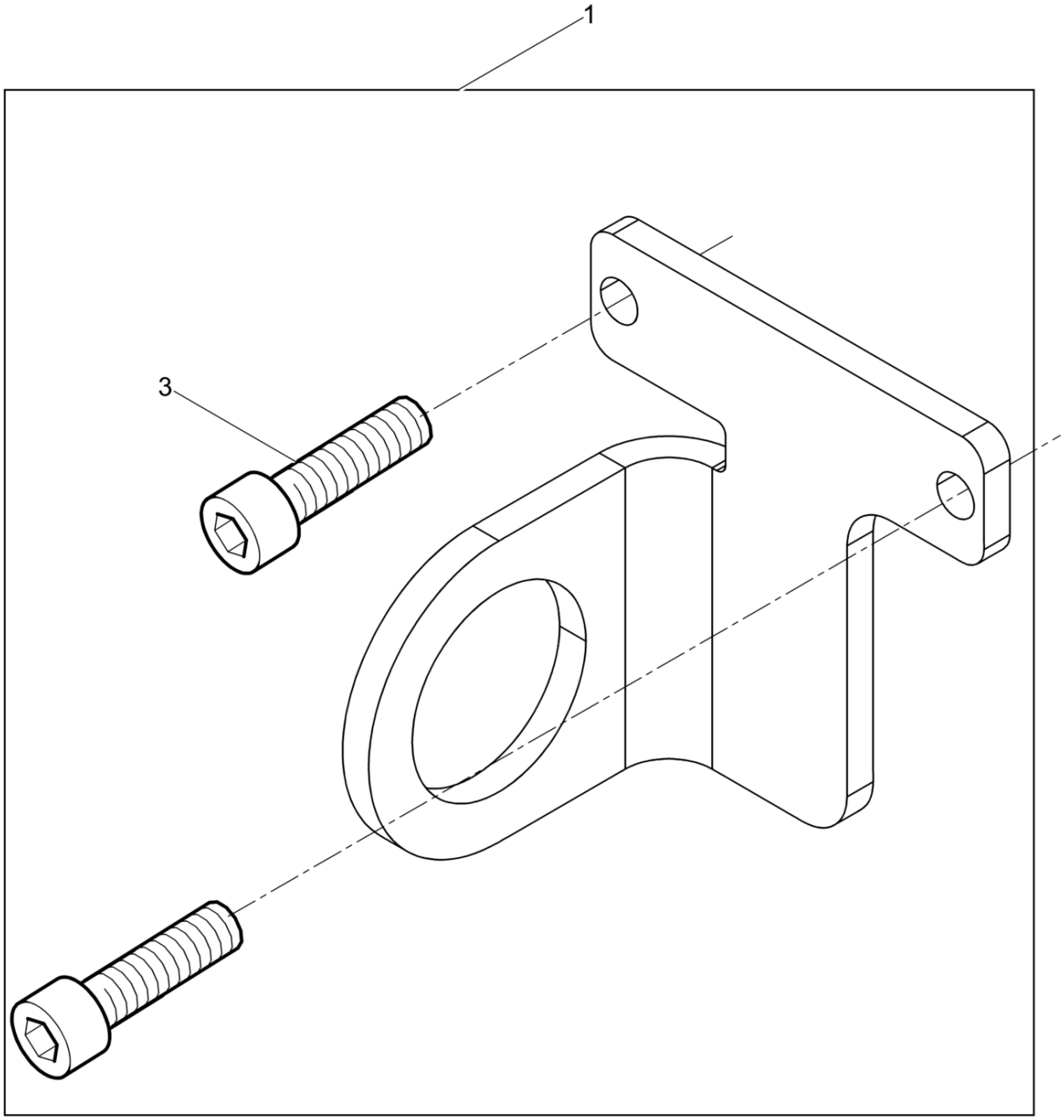

AbChleppöE kpl.
Towing eye cpl.
Ojete de remolque cpl.
Oeillet cpl.

Pos. Ref.	Artikel Nr. Part No.	Qty.	Unit	Beschreibung Descripcion	Description Description	Abm. Measurem. / Drehm. Torque	Norm Standard / Schmierstoff Sealant
1	5000205380	1	PC	Abchleppöe Kpl. Ojete de remolque cpl.	Towing eye cpl. Oeillet cpl.		
3	5000011540	2	PC	Zylinderchraube Tornillo cilíndrico	Cheese head screw Vis à tête cylindrique	M8 x 35 25Nm/18ft.lbs	ISO4762

Urethane pad kit pgv40
Placa de deslizamiento pgv40
Jeu de tapis en polyuréthane
Pflatergleitvorrichtung PGV 40

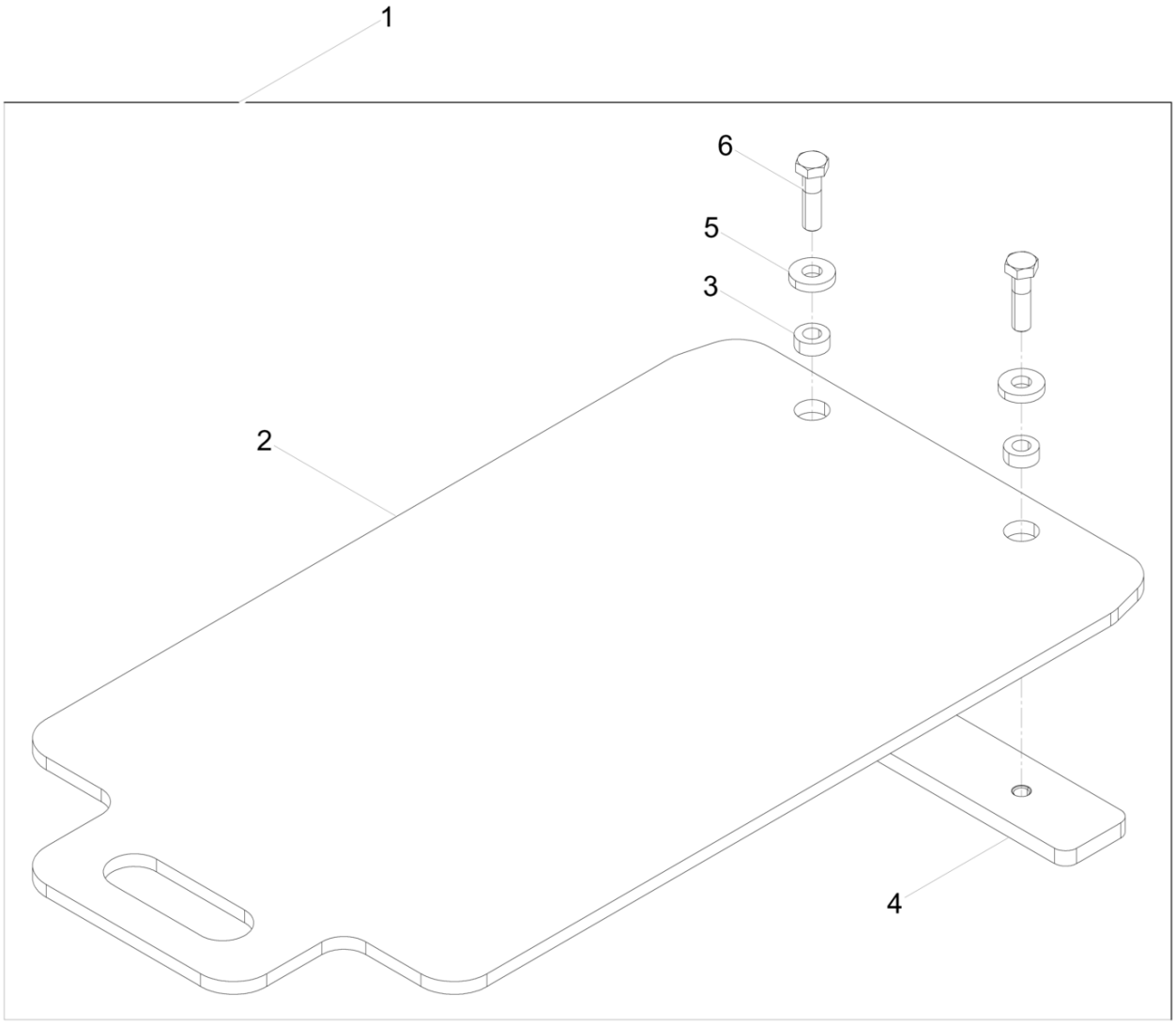

PflaTergleitvorrichtung PGV 40
Urethane pad kit pgv40
Placa de deslizamiento pgv40
Jeu de tapis en polyuréthane

Pos. Ref.	Artikel Nr. Part No.	Qty.	Unit	Beschreibung Descripcion	Description Description	Abm. Measurem. / Drehm. Torque	Norm Standard / Schmierstoff Sealant
1	5000200571	1	PC	Pflatergleitvorrichtung Placa de deslizamiento pgv40	Urethane pad kit pgv40 Jeu de tapis en polyuréthane	40cm	
2	5000200655	1	PC	Kunttoffplatte Juego de lamina de uretano	Urethane plate Dispositif de glissement		
3	5000200569	2	PC	Buche Buje	Bushing Douille		
4	5000200570	1	PC	Leite Listón	Bar Listeau		
5	5000013618	2	PC	Scheibe Arandela	Flat washer Rondelle	13	DIN7349
6	5000011300	2	PC	Sechkantchraube Tornillo hexagonal	Hexagonal head cap screw Vis à tête hexagonale	M12 x 45 86Nm/63ft.lbs	ISO4014

Notiz
Notice
Nota
La Note

WACKER NEUSON