WACKER

www.wackergroup.com

0007901	102
03.2007	

3~Internal Vibrators
3~Innenvibratoren
Vibradores Internos 3 pulsada
Vibrateurs internes triphasées

IRSEN 57

Parts Book
Ersatzteile
Lista de Repuestos
Liste de Pièces de Rechange

Nameplate
Typenschild
Plaque signalétique
Placa de Identificación

A nameplate listing the Model Number, Item Number, Revision, and Serial Number is attached to each unit. Please record the information found on this plate so it will be available should the nameplate become lost or damaged. When ordering parts or requesting service information, you will always be asked to specify the model, item number, revision number, and serial number of the unit.

Ein Typenschild mit Typ, Artikelnummer, Version und Maschinen-Nummer ist an jedem Gerät angebracht. Die Daten von diesem Schild bitte notieren, damit sie auch bei Verlust oder Beschädigung des Schildes noch vorhanden sind. Der Typ, die Artikel-Nummer, die Versions- Nummer und die Maschinen-Nummer sind bei der Ersatzteilbestellung oder Nachfragen bezüglich Service-Informationen stets erforderlich.

Una placa de identificación con el modelo, número de referencia, nivel de revisión y número de serie ha sido añadida en cada máquina. Favor de anotar los datos en la placa en caso de que la placa de identificación sea destruida o perdida. En todos los pedidos para repuestos necesita siempre el modelo, el número de referencia, el nivel de revisión y el número de serie de la máquina en cuestión.

Une plaque signalétique mentionnant le modèle, le numéro de référence, le niveau de revision et le numéro de série est fixée sur chaque machine. Veuillez noter les informations relevées sur cette plaque de façon à ce qu'elles soient toujours disponibles si la plaque signalétique venait à être perdue ou endommagée. Lorsq ue vous commandez des pièces détachées ou vous sollicitez des informations après-vente, on vous demandera toujours de préciser le modèle, le numéro de référence, le niveau de revision et le numéro de série de la machine.

My machine's numbers are / Die Nummern meines Gerätes sind / Los números de mi máquina son / Les numéros de ma machine son :

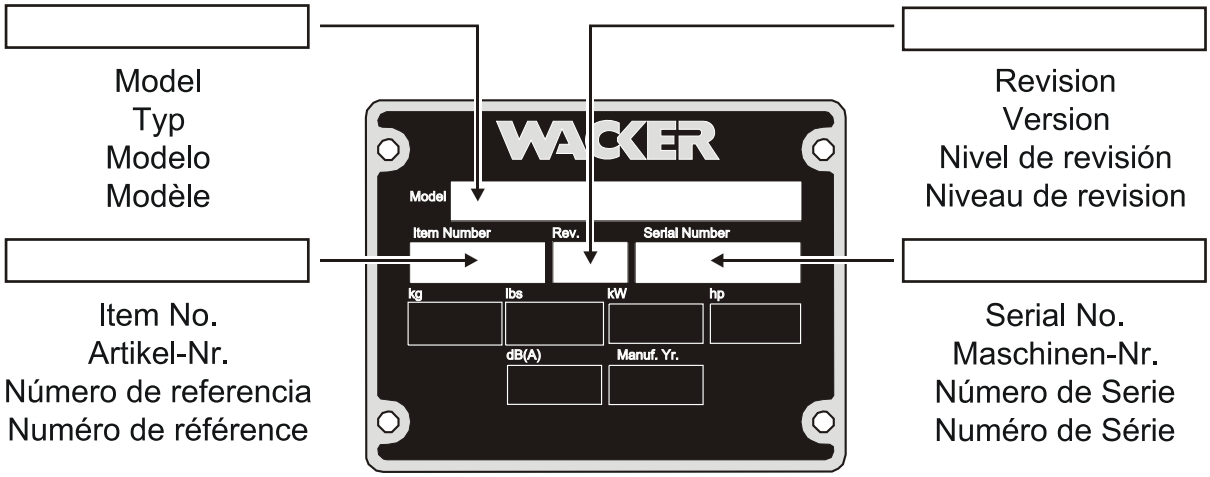

Part Numbers - Boldface / Patents
Fettgedruckte Artikelnummern / Patente
Números de partes en negritas / Patentes
Numéros de pièce - en caractères gras / Brevets d'Invention

Part Numbers appearing in boldface type are recommended spare parts. This means that these parts are subject to wear under normal operating conditions and may require periodic service or replacement. It is recommended that these items be stocked to meet the expected service requirements of this model. Actual stocking quantities of these and other parts used in more extensive repairs will depend on the service practices of each customer.

Bei den in den Ersatzteillisten fettgedruckten Nummern handelt es sich um empfohlene Ersatzteile. Dies bedeutet, daß diese Teile bei normalen Anwendungsbedingungen natürlicher Abnutzung ausgesetzt sind und gelegentlich ersetzt oder überarbeitet werden müssen. Es wird geraten, diese Teile auf Lager bereit zu haben, um für Service-Arbeiten an diesem Gerät vorbereitet zu sein. Lagerbestände für diese und andere Teile, welche für ausgiebigere Reparaturarbeiten benötigt werden, können je nach Service-Gewohnheiten der einzelnen Kunden variieren.

Los números de partes en negritas en las Listas Ilustradas de Partes son los repuestos recomendados, ésto quiere decir que estas partes se desgastarán bajo circunstancias de funcionamiento normales y pueden requerir servicio periódico o su reemplazo. Se recomienda que el cliente mantenga un abastecimiento adecuado de estas partes para poder satisfacer la demanda requerida por el servicio a la máquina. La cantidad de repuestos que el cliente necesitará para reparaciones dependerá de la póliza de servicio de cada cliente.

Les numéros de pièces imprimés en caractères gras dans les Listes des Pièces Détachées de ce manuel sont les pièces détachées recommandées par la Wacker. Cela veut dire que ces pièces sont sujettes à usure dans des conditions de travail normales et peuvent nécessiter de l'entretien ou leur remplacement. Nous recommandons que vous disposez d'un stock de ces pièces pour pouvoir satisfaire la demande d'entretien de cette machine. Le client doit decider lui-même de la quantité exacte de pièces de rechange qu'il disposera dans ses stocks.

This machine may be covered by one or more of the following patents:
Dieses Gerät ist unter einem oder mehreren der folgenden Patente geschützt:
Puede ser que las patentes a continuación sean válidas para esta máquina:
Cette machine peut être protégée sous les brevets d'invention ci-dessous :

FRG PATENT-Nos.: G9420255.9, G9217854.5, 10164304.7-09,
19631516.6, 20120213, 010258765.5-32

OTHER FRG AND FOREIGN PATENTS PENDING

SGF1

Table of Contents
Inhaltsverzeichnis
Indice
Table des matières

Internal Vibrator cpl. Innenvibrator kpl. Vibrador Interno cpl. Vibrateur Interne cpl.	6
Internal Vibrator cpl. Vibrationskörper kpl. Cuerpo Vibrador cpl. Vibrateur Interrupteur cpl.	8
Hose Connection cpl Schlauchanschluß kpl. Conexión de Manguera cpl. Connection Tuyau cpl.	10
Cover Deckel Tapa Couvercle	12

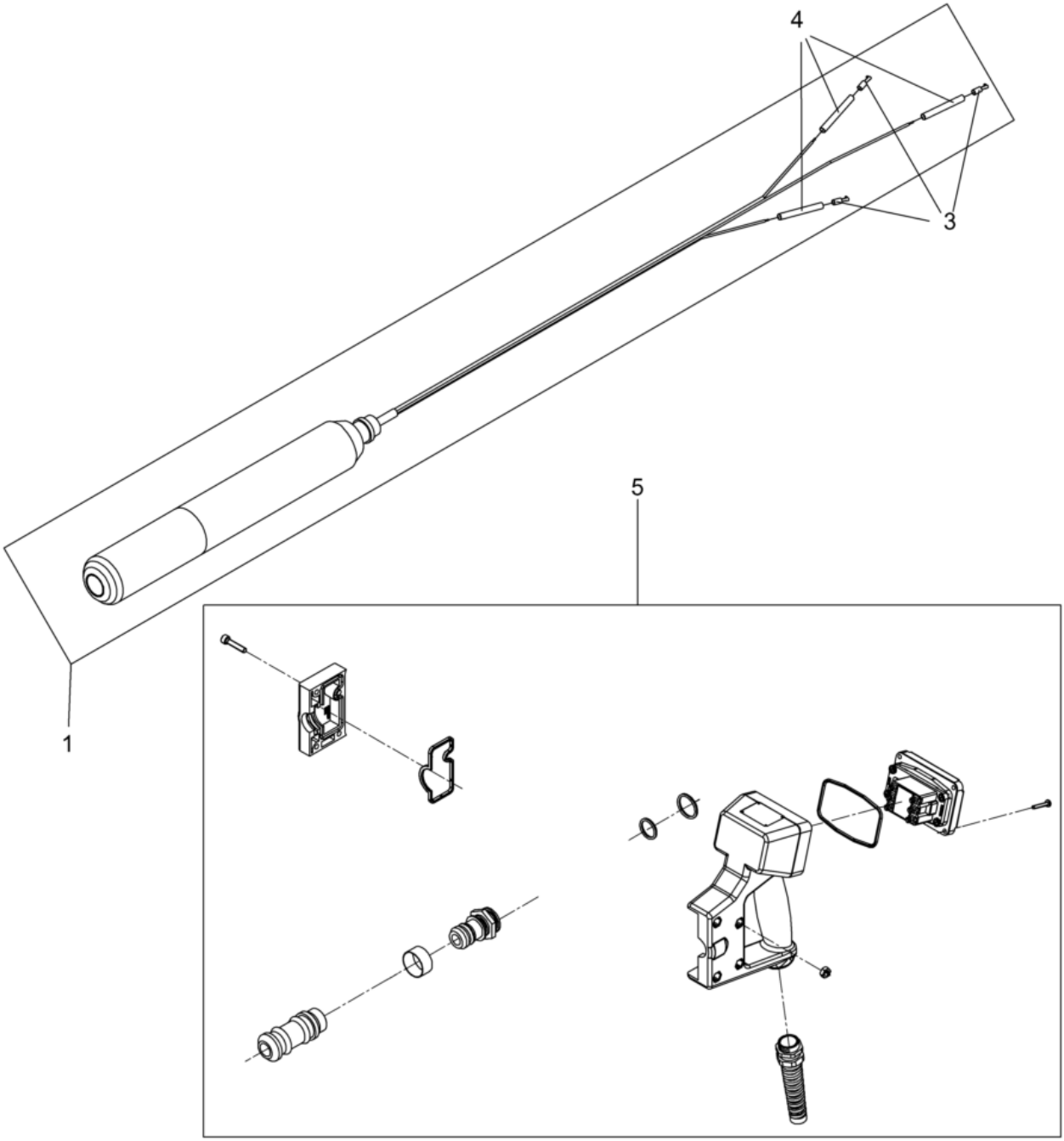
4
3
5
1

IRSEN 57

Internal Vibrator cpl.
Innenvibrator kpl.
Vibrador Interno cpl.
Vibrateur Interne cpl.

Ref. Pos.	Part No. Artikel Nr.	Qty. St.	Description Beschreibung	Descripción Description	Measurem./Abm.	Norm
					Torque/Drehm.	Sealant Schmierstoff
1	0108496	1	Retrofit kit-Internal Vibrator IREN 57 Umbausatz-Vibrationskörper IREN 57	Cuerpo Vibrador-Juego de modificación IREN 57 Vibrateur Interrupteur-Jeu de transformation IREN 57		
3	0105356	3	Flat connector Messerverbinder	Enchufe plano Connecteur rapide		
4	0065549	3	Shrink-fit hose Schrumpfschlauchstück	Manguera de contracción Manchon thermorétractable		
5	0206730	1	Kit-rebuild-Handle IRSEN 57 U-Satz-Handgriff IRSEN 57	Juego de reconstrucción-Empuñadura IRSEN 57 Trousse de conversion-Poignée IRSEN 57		

Internal Vibrator cpl.
Vibrationskörper kpl.
Cuerpo Vibrador cpl.
Vibrateur Interrupteur cpl.

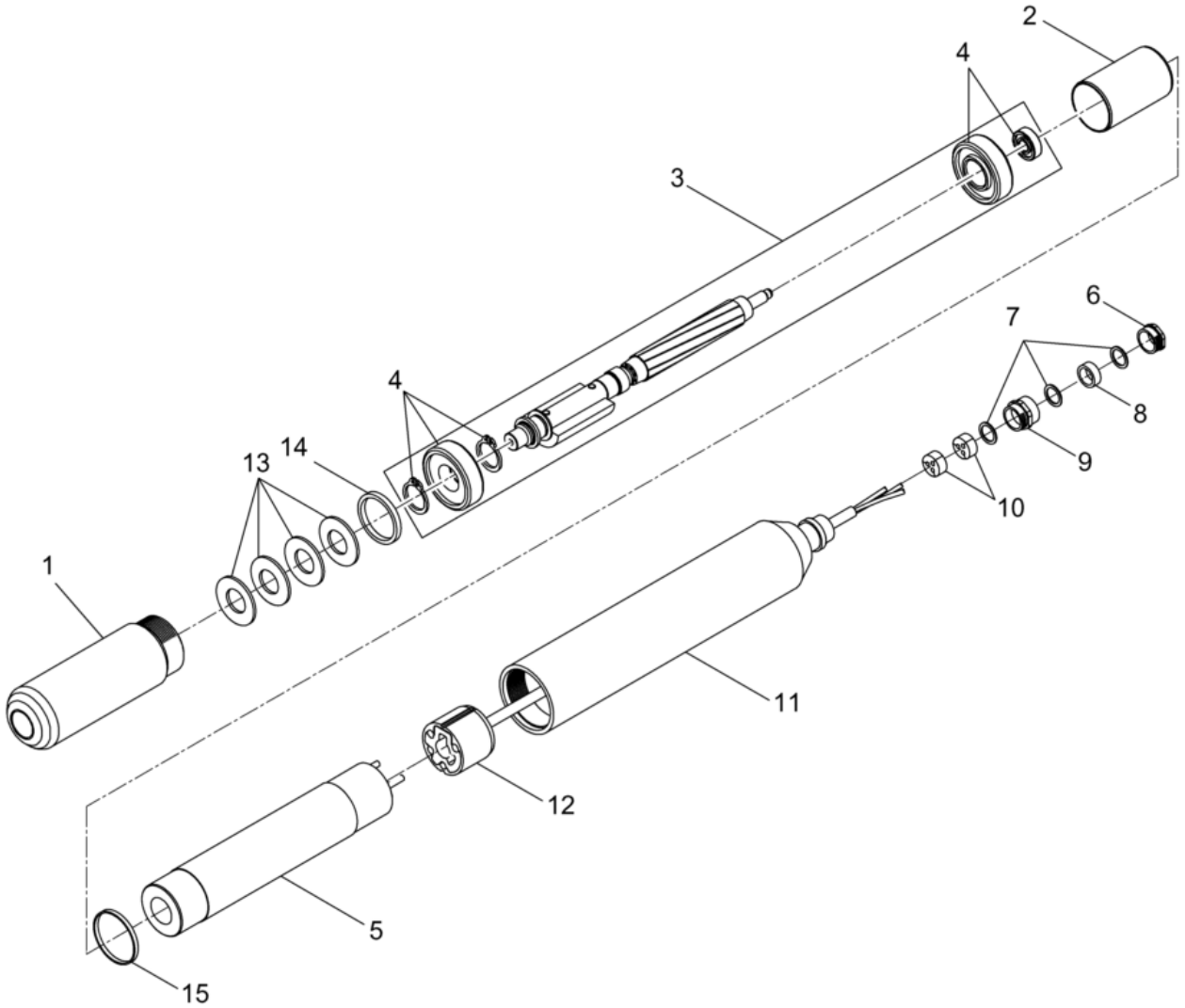

Internal Vibrator cpl.
Vibrationskörper kpl.
Cuerpo Vibrador cpl.
Vibrateur Interrupteur cpl.

Ref. Pos.	Part No. Artikel Nr.	Qty. St.	Description Beschreibung	Descripción Description	Measurem./Abm.	Norm
					Torque/Drehm.	Sealant Schmierstoff
1	0202835	1	Lower tube Rohr-Unterteil	Tubo inferior Chemise		
2	0202834	1	Distance sleeve Abstandshülse	Manguito distanciador Douille d'écartement		
3	0202830	1	Motor armature cpl. Motorläufer kpl.	Inducido del motor cpl. Rotor cpl.		
4	0202267	1	Bearing set Lagersatz	Juego de cojinetes Jeu de roulement		
5	0105682	1	Stator Statorpaket	Chapas de estator Stator		
6	3008191	1	Pressure screw Druckschraube	Tornillo de presión Vis de pression		
7	2000058	3	Thrust ring Druckring	Anillo de presión Bague de pression		
8	2000040	1	Gasket Dichtring	Anillo de junta Bague d'étanchéité		
9	3008326	1	Intermediary socket Zwischenstutzen	Empalme distanciador Ecarteur		
10	2001558	2	Cable sleeve Kabelstopfen	Tapón de cable Presse étoupe de câble		
11	0108222	1	Upper tube Rohr-Oberteil	Tubo superior Chemise		
12	0124600	1	Electric connection Elektroanschluß	Conexión eléctrico Raccordement electrique		
13	0202829	4	Cup spring Tellerfeder	Resorte de platillo Ressort belleville	C 45	DIN 2093
14	0202828	1	Spacer Distanzring	Espaciador Pièce d'écartement		
15	0202836	1	Ring Ring	Anillo Bague		

Hose Connection cpl
Schlauchanschluß kpl.
Conexión de Manguera cpl.
Connection Tuyau cpl.

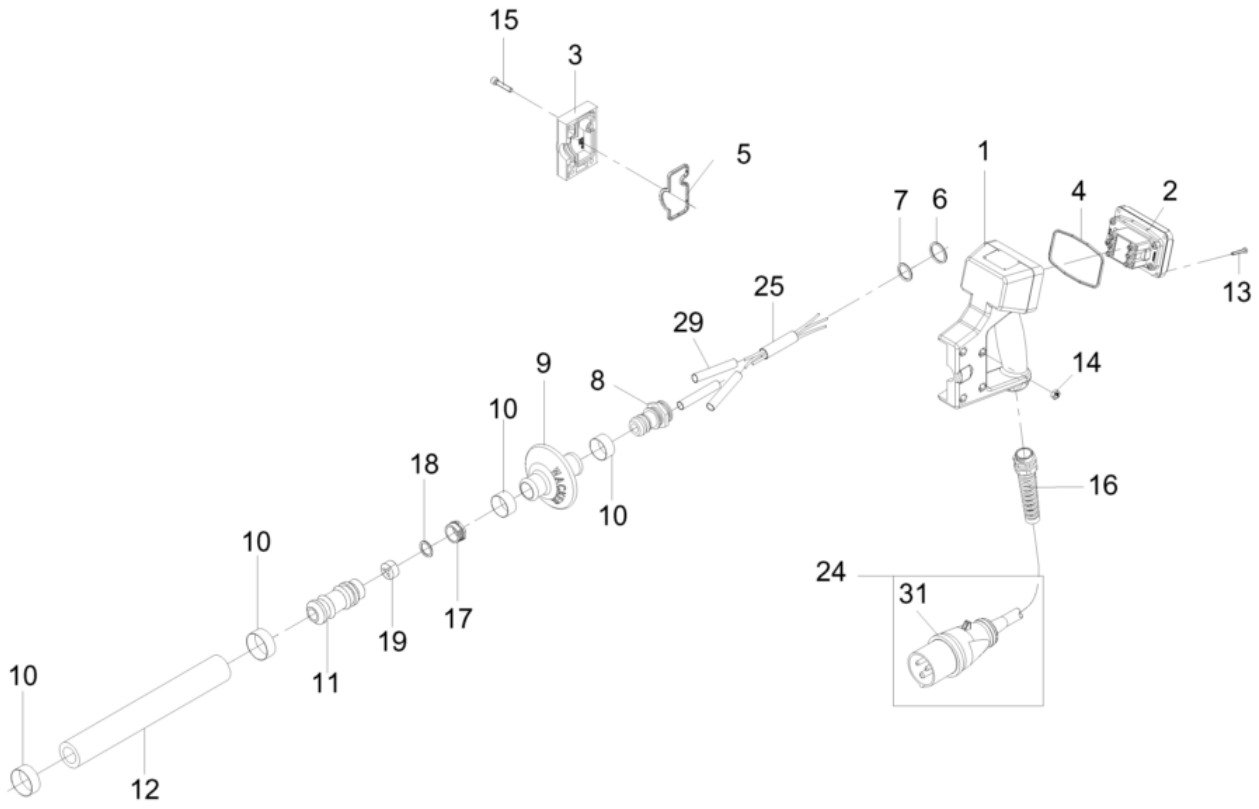

Hose Connection cpl
Schlauchanschluß kpl.
Conexión de Manguera cpl.
Connection Tuyau cpl.

Ref. Pos.	Part No. Artikel Nr.	Qty. St.	Description Beschreibung	Descripción Description	Measurem./Abm. / Torque/Drehm.	Norm / Sealant Schmierstoff
1	0129128	1	Housing Gehäuse	Carcasa Carter		
2	0129127	1	Cover Deckel	Tapa Couvercle		
3	0129129	1	Cover Deckel	Tapa Couvercle		
4	0202233	1	O-Ring O-Ring	Anillo-O Joint torique	83x3,5	
5	0129131	1	Seal Dichtung	Junta Joint		
6	0202234	1	O-Ring O-Ring	Anillo-O Joint torique	26x3	
7	0202235	1	O-Ring O-Ring	Anillo-O Joint torique	20x3,5	
8	0126848	1	Grommet Tülle	Ojal Passe-fil		
9	0094858	1	Damper Dämpfung	Tapón roscado Bouchon		
10	2006823	4	Clamp Schelle	Abrazadera Collier		
11	0095167	1	Socket Tülle	Boquilla Douille		
12	0129443	1	Sleeve Schutzschlauch	Manguito Douille		
13	0103185	4	Self tapping screw Linsenkopf-Blechschraube	Tornillo roscachapa Vis à tôle	St4,8 x 25	DIN 7981
14	0010880	4	Hexagon nut Sechskantmutter	Tuerca hexagonal Écrou hexagonal	M6	ISO 4032
15	0011549	4	Cheese head screw Zylinderschraube	Tornillo cilíndrico Vis à tête cylindrique	M6 x 30 10Nm/7ft.lbs	ISO 4762
16	0126728	1	Screw connection Verschraubung	Atornilladura Raccord vis		
17	3008191	1	Pressure screw Druckschraube	Tornillo de presión Vis de pression		
18	2000058	1	Thrust ring Druckring	Anillo de presión Bague de pression		
19	2001558	1	Cable sleeve Kabelstopfen	Tapón de cable Presse étoupe de câble		
24	0203583	1	Power supply cable with plug Zuleitungskabel mit Stecker	Cable de alimentación con enchufe Câble damenée avec fiche		
25	0203586	1	Supply line Verbindungsleitung	Línea de conexión Câble d"amenée		
29	0125871	3	Shrink-fit hose Schrumpfschlauchstück	Manguera de contracción Manchon thermorétractable		
31	0021201	1	CEE-plug CEE-Stecker	Enchufe CEE Fiche CEE		

Cover
Deckel
Tapa
Couvercle

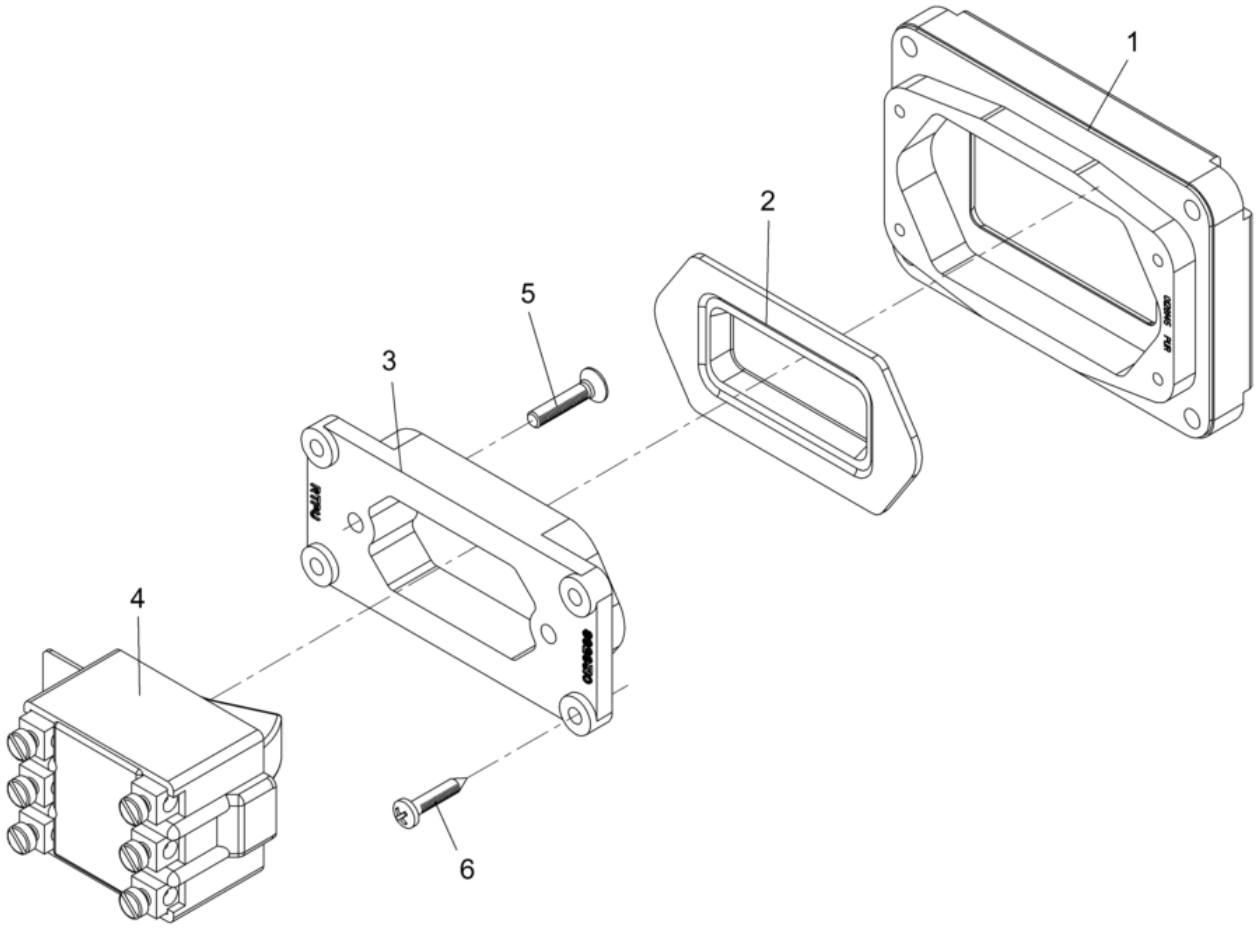

Cover
Deckel
Tapa
Couvercle

Ref. Pos.	Part No. Artikel Nr.	Qty. St.	Description Beschreibung	Descripción Description	Measurem./Abm.	Norm
					Torque/Drehm.	Sealant Schmierstoff
1	0128145	1	Cover Deckel	Tapa Couvercle		
2	0129569	1	Diaphragm Membran	Diafragma Diaphragme		
3	0129568	1	Flange Flansch	Brida Bride		
4	2006994	1	Switch Schalter	Interruptor Interrupteur		
5	0203308	2	Countersunk screw Senkschraube	Tornillo avellanado Vis noyée	M4 x 20	ISO 7046-1
6	0024738	4	Self tapping screw Linsenkopf-Blechschraube	Tornillo roscachapa Vis à tôle	St3,5 x 19	DIN 7981

WACKER

www.wackergroup.com

Wacker Construction Equipment AG - Preußenstraße 41 - 80809 München - Tel.: +49-(0)89-3 54 02-0 - Fax: +49-(0)89-3 54 02-3 90
Wacker Corporation - P. O. Box 9007 - Menomonee Falls, WI 53052-9007 - Tel.: (262)-255-0500 - Fax: (262)-255-0550
Wacker Asia Pacific Operations - Skyline Tower, Suite 2303, 23/F, 39 Wang Kwong Road, Kowloon Bay, Hong Kong. Tel: +852 2406 60 32, Fax: +852 2406 60 21