0620317	151
10.2013	

Portable Generators
Tragbare Generatoren
Generadores Portátilos
Groupes électrogénes portables

GS 12Ai

Parts Book
Ersatzteile
Lista de Repuestos
Liste de Pièces de Rechange

www.wackerneuson.com

Nameplate
Typenschild
Plaque signalétique
Placa de Identificación

A nameplate listing the Model Number, Item Number, Revision, and Serial Number is attached to each unit. Please record the information found on this plate so it will be available should the nameplate become lost or damaged. When ordering parts or requesting service information, you will always be asked to specify the model, item number, revision number, and serial number of the unit.

Ein Typenschild mit Typ, Artikelnummer, Version und Maschinen-Nummer ist an jedem Gerät angebracht. Die Daten von diesem Schild bitte notieren, damit sie auch bei Verlust oder Beschädigung des Schildes noch vorhanden sind. Der Typ, die Artikel-Nummer, die Versions- Nummer und die Maschinen-Nummer sind bei der Ersatzteilbestellung oder Nachfragen bezüglich Service-Informationen stets erforderlich.

Una placa de identificación con el modelo, número de referencia, nivel de revisión y número de serie ha sido añadida en cada máquina. Favor de anotar los datos en la placa en caso de que la placa de identificación sea destruida o perdida. En todos los pedidos para repuestos necesita siempre el modelo, el número de referencia, el nivel de revisión y el número de serie de la máquina en cuestión.

Une plaque signalétique mentionnant le modèle, le numéro de référence, le niveau de revision et le numéro de série est fixée sur chaque machine. Veuillez noter les informations relevées sur cette plaque de façon à ce qu'elles soient toujours disponibles si la plaque signalétique venait à être perdue ou endommagée. Lorsq ue vous commandez des pièces détachées ou vous sollicitez des informations après-vente, on vous demandera toujours de préciser le modèle, le numéro de référence, le niveau de revision et le numéro de série de la machine.

My machine's numbers are / Die Nummern meines Gerätes sind /
Los números de mi máquina son / Les numéros de ma machine son :

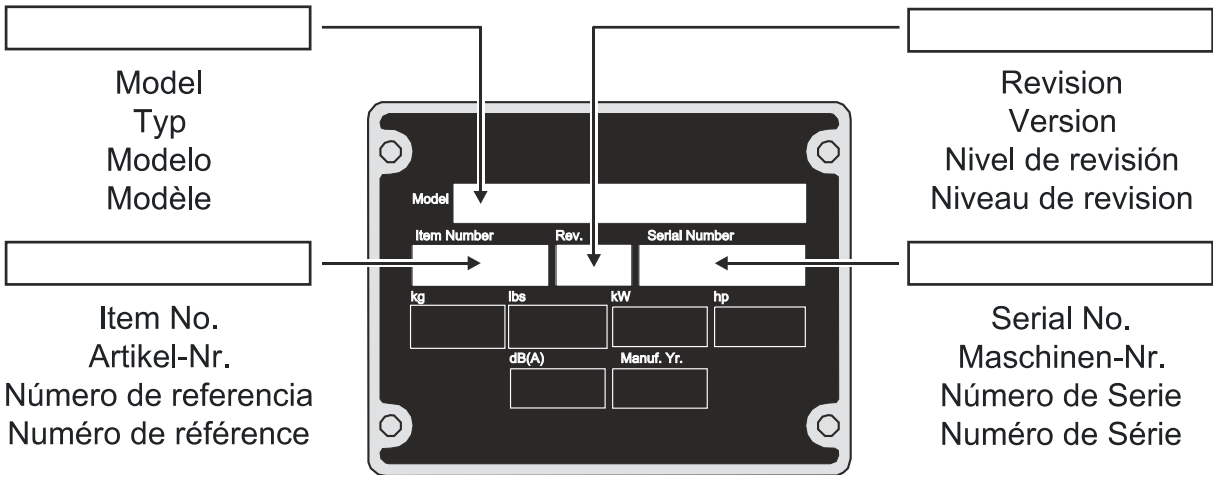

Part Numbers appearing in boldface type are recommended spare parts. This means that these parts are subject to wear under normal operating conditions and may require periodic service or replacement. It is recommended that these items be stocked to meet the expected service requirements of this model. Actual stocking quantities of these and other parts used in more extensive repairs will depend on the service practices of each customer.

Bei den in den Ersatzteillisten fettgedruckten Nummern handelt es sich um empfohlene Ersatzteile. Dies bedeutet, daß diese Teile bei normalen Anwendungsbedingungen natürlicher Abnutzung ausgesetzt sind und gelegentlich ersetzt oder überarbeitet werden müssen. Es wird geraten, diese Teile auf Lager bereit zu haben, um für Service-Arbeiten an diesem Gerät vorbereitet zu sein. Lagerbestände für diese und andere Teile, welche für ausgiebigere Reparaturarbeiten benötigt werden, können je nach Service-Gewohnheiten der einzelnen Kunden variieren.

Los números de partes en negritas en las Listas Ilustradas de Partes son los repuestos recomendados, ésto quiere decir que estas partes se desgastarán bajo circunstancias de funcionamiento normales y pueden requerir servicio periódico o su reemplazo. Se recomienda que el cliente mantenga un abastecimiento adecuado de estas partes para poder satisfacer la demanda requerida por el servicio a la máquina. La cantidad de repuestos que el cliente necesitará para reparaciones dependerá de la póliza de servicio de cada cliente.

Les numéros de pièces imprimés en caractères gras dans les Listes des Pièces Détachées de ce manuel sont les pièces détachées recommandées par la Wacker. Cela veut dire que ces pièces sont sujettes à usure dans des conditions de travail normales et peuvent nécessiter de l’entretien ou leur remplacement. Nous recommandons que vous disposez d’un stock de ces pièces pour pouvoir satisfaire la demande d’entretien de cette machine. Le client doit decider lui-même de la quantité exacte de pièces de rechange qu’il disposera dans ses stocks.

Table of Contents
Inhaltsverzeichnis
Indice
Table des matières

Frame cpl. Rahmen kpl. Chasis cpl. Châssis cpl.	8
Alternator cpl. Lichtmaschine kpl. Alternador cpl. Alternateur cpl.	12
Guiding trolley cpl. Führungswagen kpl. Carro guía cpl. Chariot guideur cpl.	14
Control panel Schalttafel Panel de mando Tableau de commande	16
Labels Aufkleber Calcomanias Autocollants	18
Engine Motor Motor Moteur	21
Fan hood Gebläseabdeckung Tapa de ventilador Couvercle du sys. de vent.	22
Carburetor Vergaser Carburador Carburateur	24
Air Cleaner Luftfilter Filtro del Aire Filtre à Air	28
Fly wheel Schwungrad Volante Volant	30
Cylinder head Zylinderkopf Culata Culasse	32
Ignition Coil Zündspule Bobina de Encendido Bobine d'Allumage	34
Governor Regler Regulador Régulateur	36
Crankcase Kurbelgehäuse Cárter Carter	38

Table of Contents
Inhaltsverzeichnis
Indice
Table des matières

GS 12Ai

Crankcase cover Kurbelgehäuseabdeckung Cubierta da la caja de manivel Couvercle carter de manivelle	40
Crankshaft Kurbelwelle Cigueñal Vilebrequin	44
Piston Kolben Pistón Piston	46
Camshaft Nockenwelle Arbol de levas Arbre à cames	48
Fuel pump Kraftstoffpumpe Bomba de combustible Pompe à combustible	50
Starter Anlasser Arrancador Démarreur	52
Labels Aufkleber Calcomanías Autocollants	54
Accessories Zubehör Accesorios Accessoires	57
Lifting kit Kranaufhängung Ojete de suspensión de grua Oeillet de suspension pour gru	58

Table of Contents
Inhaltsverzeichnis
Indice
Table des matières

Frame cpl.
Rahmen kpl.
Chasis cpl.
Châssis cpl.

GS 12Ai

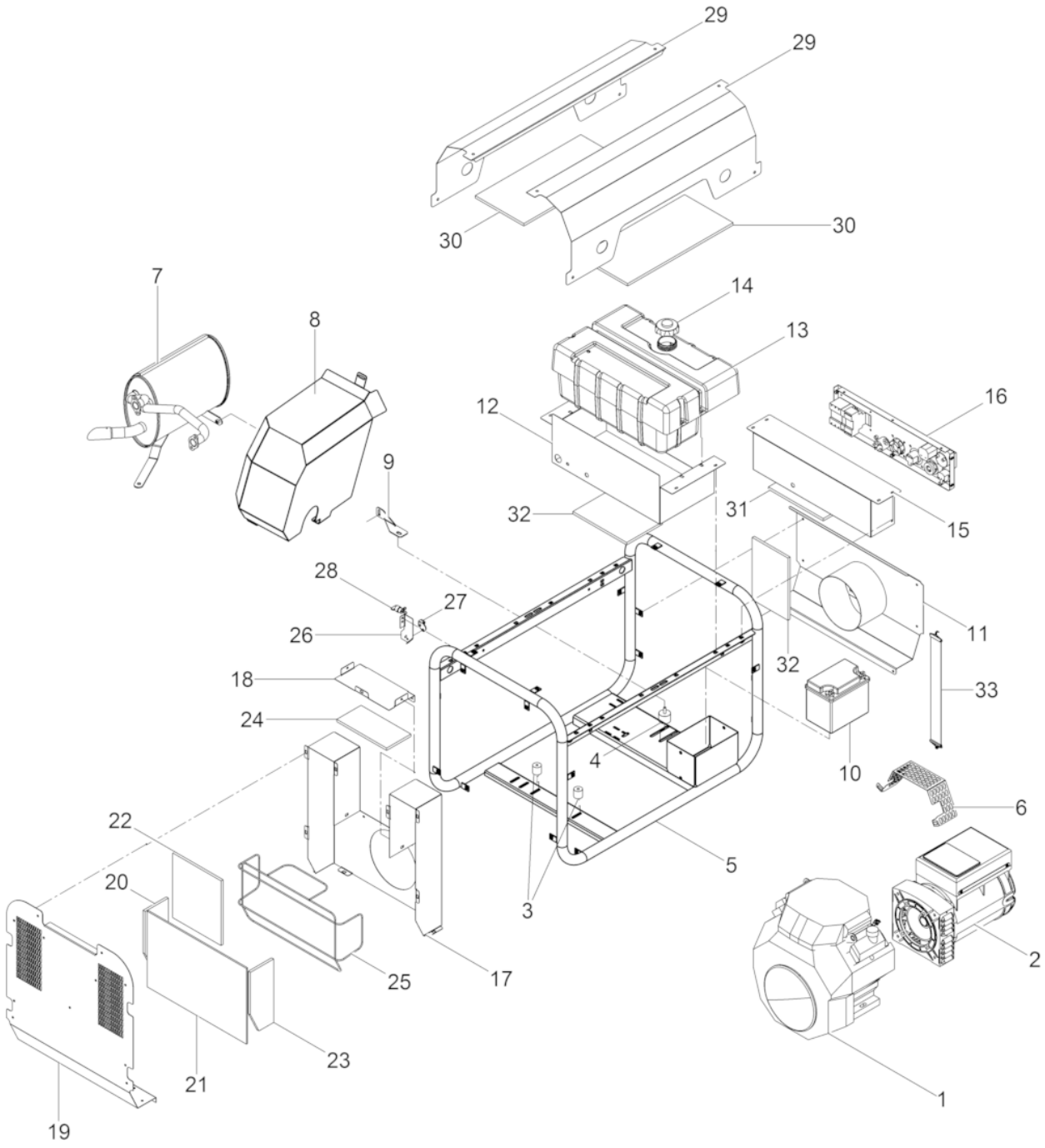

Ref. Pos.	Part No. Artikel Nr.	Qty. St.	Description Beschreibung	Descripción Description	Measurem./Abm.	Norm
					Torque/Drehm.	Sealant Schmierstoff
1	0186792	1				
2	5100001474	1	Generator cpl. Generator kpl.	Generador cpl. Générateur cpl.		
3	0157407	2	Shockmount Puffer	Amortiguador Silentbloc		
4	0170831	1				
5	0186797	1				
6	0186795	1				
7	0186798	1				
8	5100002460	1	Muffler protection Auspuffschutz	Protección de escape Protection échappement		
9	0170833	1	Muffler bracket Auspuffbefestigung	Ménsula-Silenciador Support-Pot d'échappement		
10	0170827	1	Battery Batterie	Batería Batterie		
11	0186796	1	Cover Deckel	Tapa Couvercle		
12	0170824	1	Console Konsole	Consola Console		
13	0170822	1	Fuel Tank Kraftstofftank	Tanque de Combustible Réservoir de Carburant		
14	0156592	1	Tank cover Tankdeckel	Tapa de tanque Couvercle du réservoir		
15	0170823	1	Housing Gehäuse	Carcasa Carter		
16	5100001409	1	Control panel Schalttafel	Panel de mando Tableau de commande		
17	0170841	1	Extension plate Anbauplatte	Placa de extensión Elargisseur		
18	0170843	1	Cover Deckel	Tapa Couvercle		
19	0170836	1	Cover Deckel	Tapa Couvercle		
20	0170839	1	Silencing foam Dämmmatte	Espuma silenciadora Mousse insonorisante		
21	0170837	1	Silencing foam Dämmmatte	Espuma silenciadora Mousse insonorisante		
22	0170838	1	Silencing foam Dämmmatte	Espuma silenciadora Mousse insonorisante		
23	0170840	1	Silencing foam Dämmmatte	Espuma silenciadora Mousse insonorisante		
24	0170842	1	Silencing foam Dämmmatte	Espuma silenciadora Mousse insonorisante		
25	5100002456	1	noise protection Schallschutz	protección contra el ruido isolation phonique		

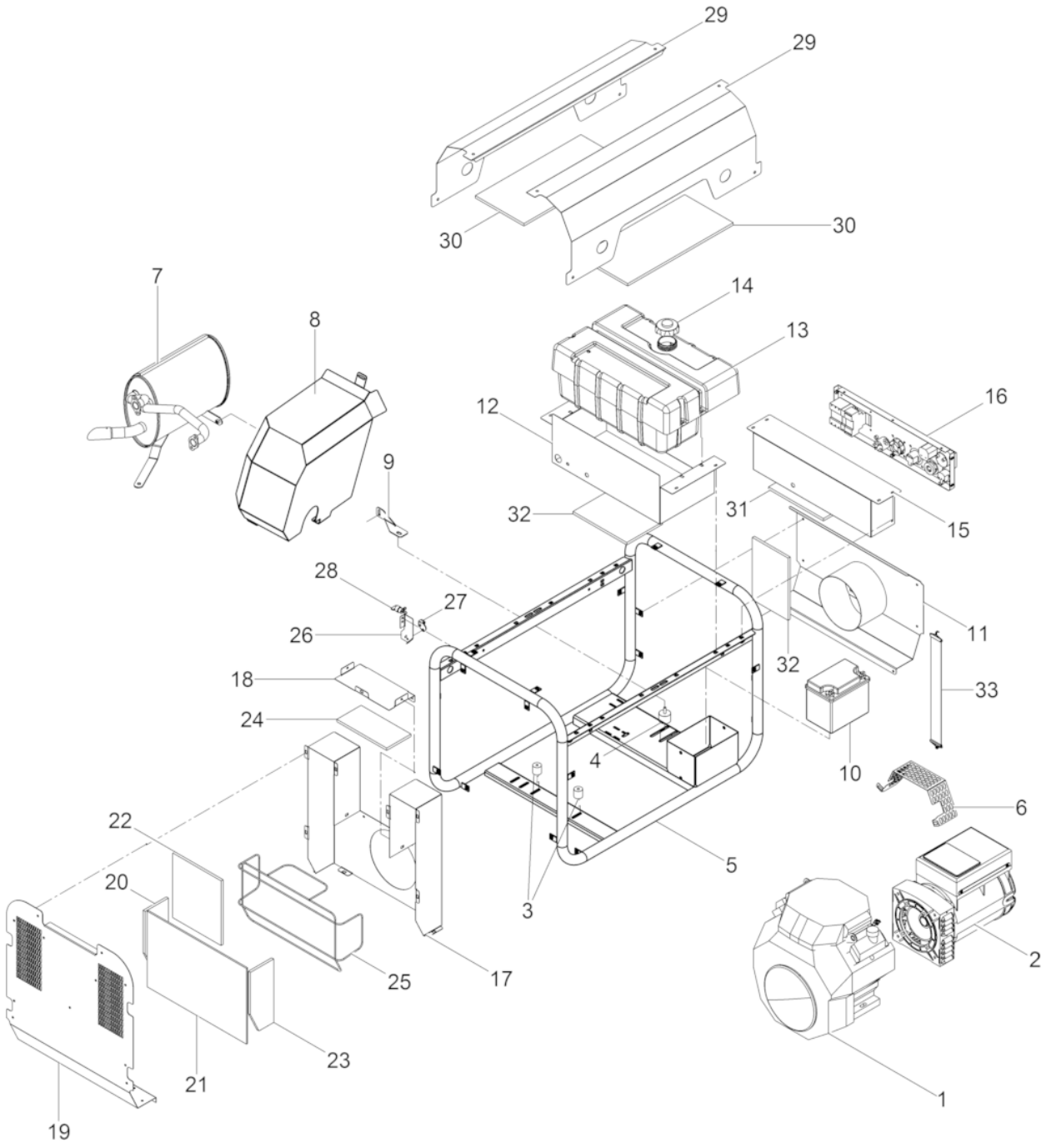
29
29
30
30
7
8
14
13
12
16
9
32
31
15
28
27
26
11
18
32
33
24
4
10
6
22
5
20
3
2
25
17
23
21
1
19

Ref. Pos.	Part No. Artikel Nr.	Qty. St.	Description Beschreibung	Descripción Description	Measurem./Abm.	Norm
					Torque/Drehm.	Sealant Schmierstoff
26	0170835	1	Console Konsole	Consola Console		
27	0163044	1	Bracket Konsole	Soporte Support		
28	0160412	1	Fuel cock Kraftstoffhahn	Llave de combustible Robinet d'essence		
29	0170819	1	Cover Deckel	Tapa Couvercle		
30	0170820	1	Silencing foam Dämmmatte	Espuma silenciadora Mousse insonorisante		
31	5100002454	1	Silencing foam Dämmmatte	Espuma silenciadora Mousse insonorisante		
32	5100002455	1	Silencing foam Dämmmatte	Espuma silenciadora Mousse insonorisante		
33	0182785	1	Tightening strap Spannband	Collar Bande de serrage		

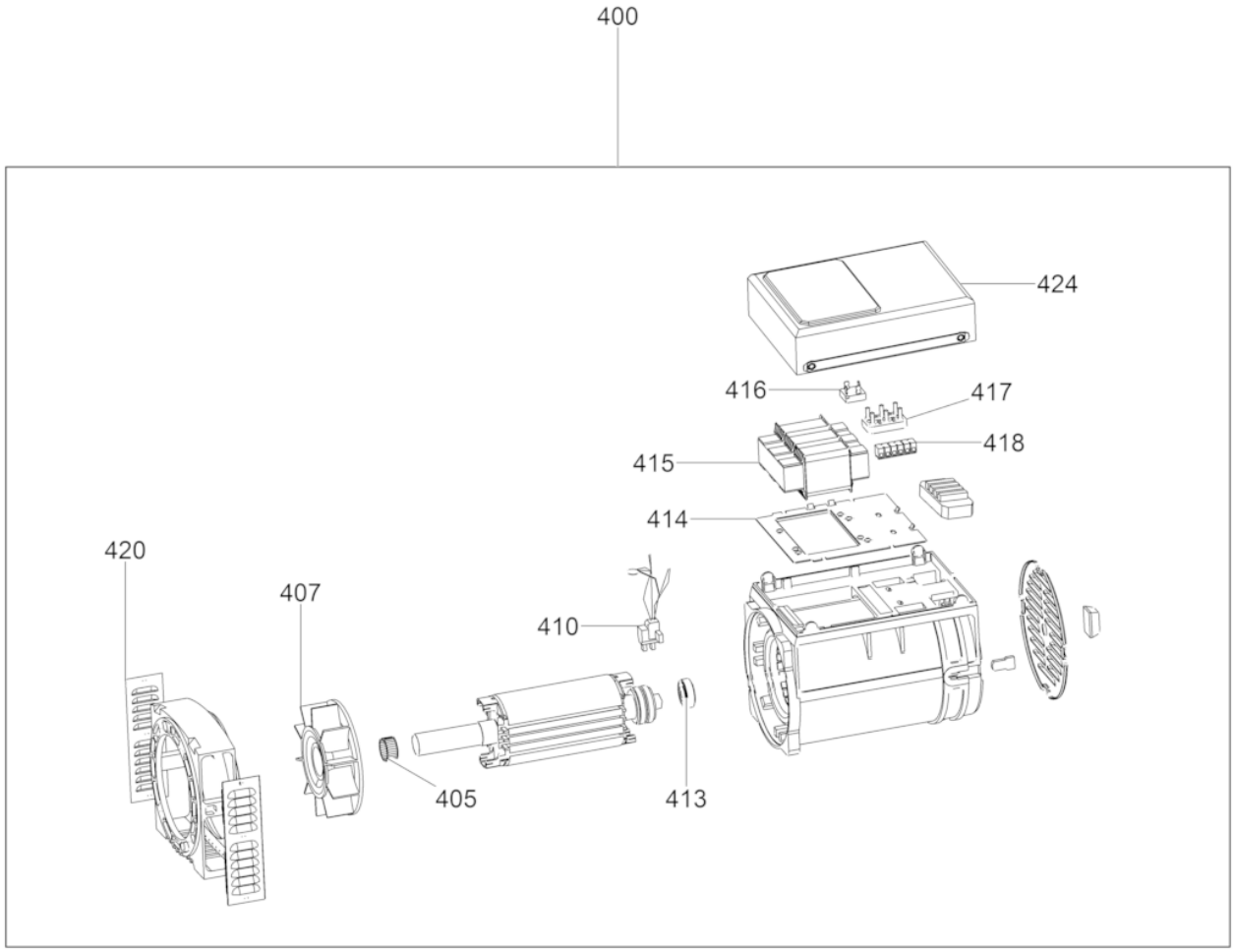
400
424
416
417
418
415
414
420
407
410
405
413

Alternator cpl.
Lichtmaschine kpl.
Alternador cpl.
Alternateur cpl.

Ref. Pos.	Part No. Artikel Nr.	Qty. St.	Description Beschreibung	Descripción Description	Measurem./Abm.	Norm
					Torque/Drehm.	Sealant Schmierstoff
400	5100001474	1	Generator cpl. Generator kpl.	Generador cpl. Générateur cpl.		
405	0170860	1	Ring Ring	Anillo Anneau		
407	0170855	1	Fan Wheel Gebläserad	Ventilador Roue d'Aeration		
408	5100002457	1	collector Kollektor	colector collecteur		
410	0170861	1	Carbon brush cpl. With Bracket Kohlebürste kpl. mit Halter	Escobilla cpl. de Soporte Balai de charbon cpl.avec Équerre		
413	0170856	1	Ball bearing Kugellager	Rodamiento a bolas Roulement rainuré à billes		
414	0170862	1	Control panel Schalttafel	Tablero de mando Commande des gaz		
415	5100001475	1	Transformer Transformator	Transformador Transformateur		
416	0157443	1	Diode Diode	Diodo Diode		
417	5100002458	1	Terminal board Anschlussklemmbrett	Terminal de bornes Triangle de serrage		
418	0170857	1	Terminal board Klemmbrett	Terminal de bornes Triangle de serrage		
420	0170859	1	Screen grid Schutzgitter	Rejilla de protección Grille de protection		
424	0170847	1	Cover Deckel	Tapa Couvercle		

Guiding trolley cpl.
Führungswagen kpl.
Carro guía cpl.
Chariot guideur cpl.

GS 12Ai

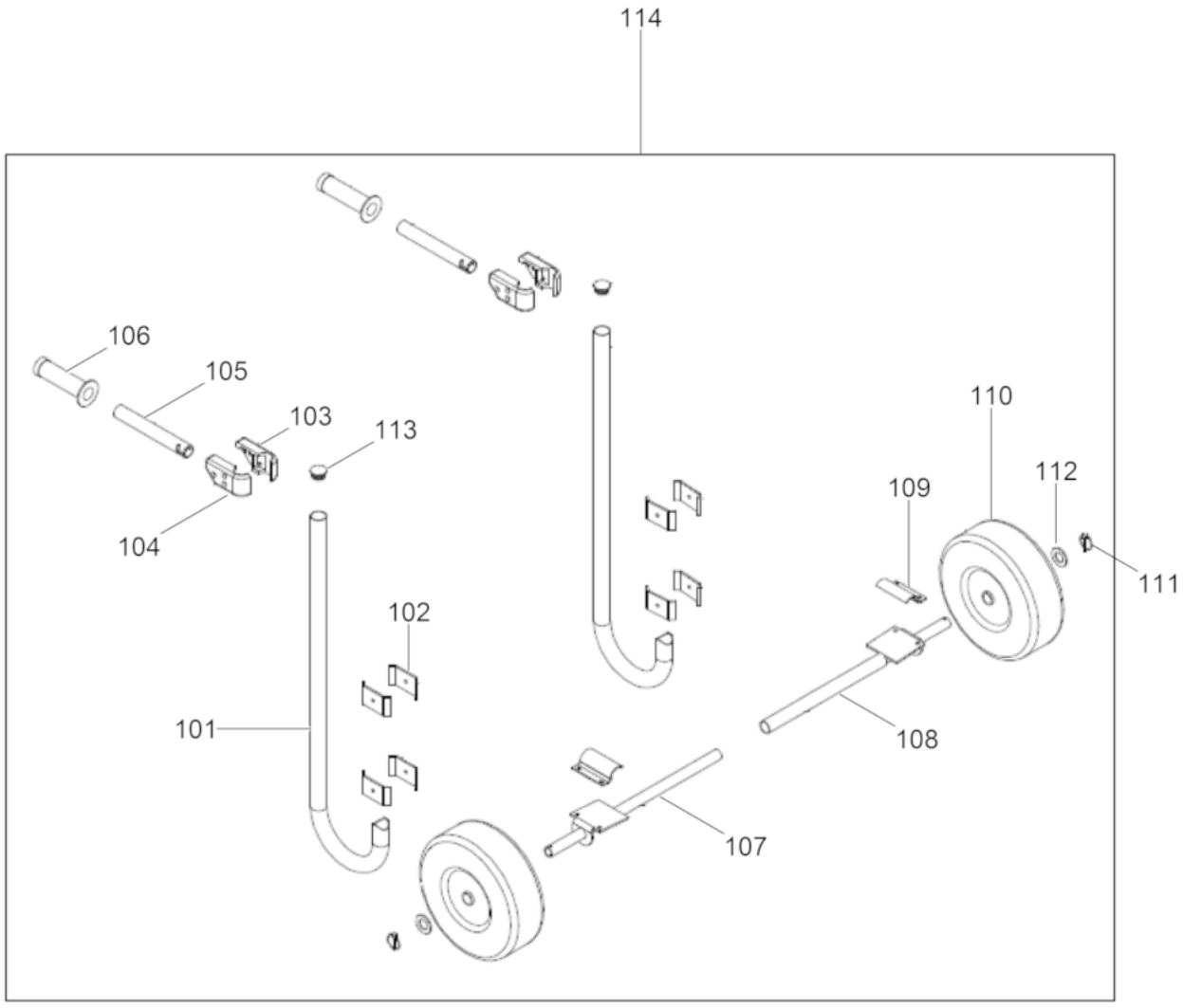

Guiding trolley cpl.
Führungswagen kpl.
Carro guía cpl.
Chariot guideur cpl.

Ref. Pos.	Part No. Artikel Nr.	Qty. St.	Description Beschreibung	Descripción Description	Measurem./Abm.	Norm
					Torque/Drehm.	Sealant Schmierstoff
101	0158548	2	Handle Handgriff	Empuñadura Poignée		
102	0171871	8	Clamp Klammer	Grampa Pince		
103	0158558	2	Covering left Abdeckung links	Cubierta izquirda Couverture gauche		
104	0158559	2	Covering right Abdeckung rechts	Cobertura derecha Couvercle droite		
105	5100001498	2	Handle Handgriff	Empuñadura Poignée		
106	0158557	2	Handle Handgriff	Empuñadura Poignée		
107	0171868	1	Axle Achse	Eje Axe		
108	0171869	1	Axle Achse	Eje Axe		
109	0158538	2	Clamp Achsschelle	Abrazadera Agrafe		
110	0158551	2	Wheel Rad	Rueda Roue		
111	0158556	2	Cotter pin Sicherungssplint	Clavija hendida Goupille fendue		
112	0158552	2	Supporting Disc Unterlegscheibe	Arandela Rondelle		
113	0158561	2	Cap Kappe	Tapa Chapeau		
114	5000155465	1	Transport Wheel Kit Transportvorrichtung	Juego de ruedas Jeu de roues		

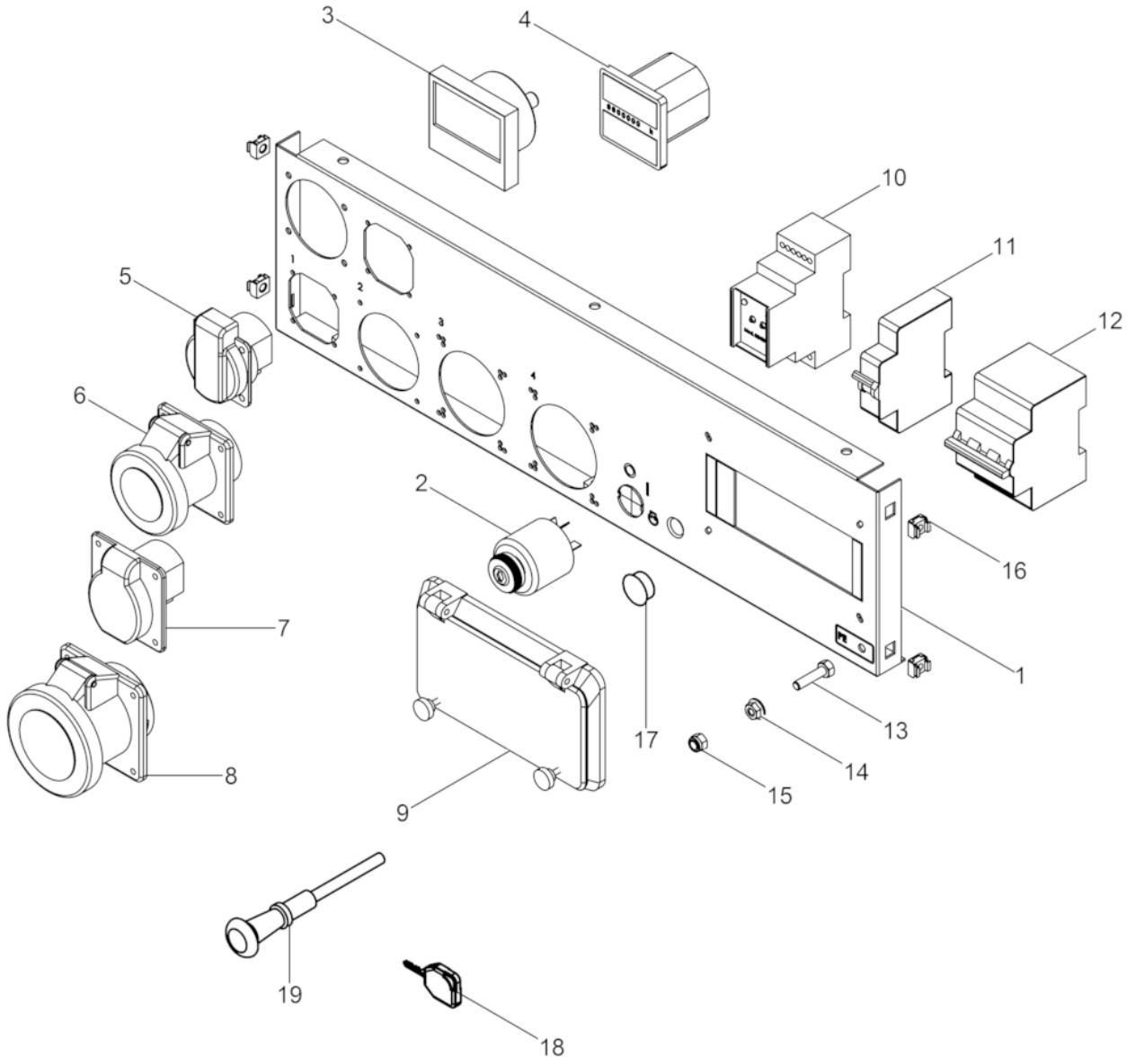
3
4
10
11
12
5
6
2
16
7
1
13
17
14
8
15
9
19
18

Ref. Pos.	Part No. Artikel Nr.	Qty. St.	Description Beschreibung	Descripción Description	Measurem./Abm.	Norm
					Torque/Drehm.	Sealant Schmierstoff
1	0186793	1	Control panel Schalttafel	Tablero de mando Commande des gaz		
2	0186794	1	Switch Schalter	Interruptor Interrupteur		
3	0170870	1	Voltmeter Voltmeter	Voltimetro Voltmètre		
4	0170871	1	Working hour meter Betriebsstundenzähler	Carter del motor Carter de moteur		
5	0156665	1	Socket Schuko Steckdose Schuko	Enchufe Schuko Prise Schuko	250V/16A/2P+T/38x38	
6	0157447	1	Socket Steckdose	Enchufe Prise		
7	0182850	1	Schuko Socket Schukosteckdose	Enchufe Schuko Prise Schuko		
8	0170869	1	Socket CEE Steckdose CEE	Enchufe CEE Prise CEE		
9	0170866	1	Cover Deckel	Tapa Couvercle		
10	0170832	1	Miniature circuit Isolationsmonitor	Fusible automatico Petie disjoncteur		
11	0170834	1	automatic circuit breaker Sicherungsautomat	fusible automático coupe-circuit automatique		
12	0170821	1	automatic circuit breaker Sicherungsautomat	fusible automático coupe-circuit automatique		
13	0182851	1	Screw Schraube	Tornillo Vis	M 8x 52	
14	0182852	1	Hexagon nut Sechskantmutter	Tuerca hexagonal Écrou hexagonal		
15	0158554	1	Locknut Sicherungsmutter	Contratuerca Contre-écrou		
16	0182853	7	Nut Mutter	Tuerca Ecrou		
17	0170867	1	Nose cap Verschlusskappe	Tapa de cierre Chape de fermeture		
18	5100001479	1	Key Schlüssel	Llave Clé		
19	0178505	1	Choke control lever Chokebetätigung	Palanca estranguladora Levier d'étrangleur		

1
WACKER
NEUSON

2
3
GV7003

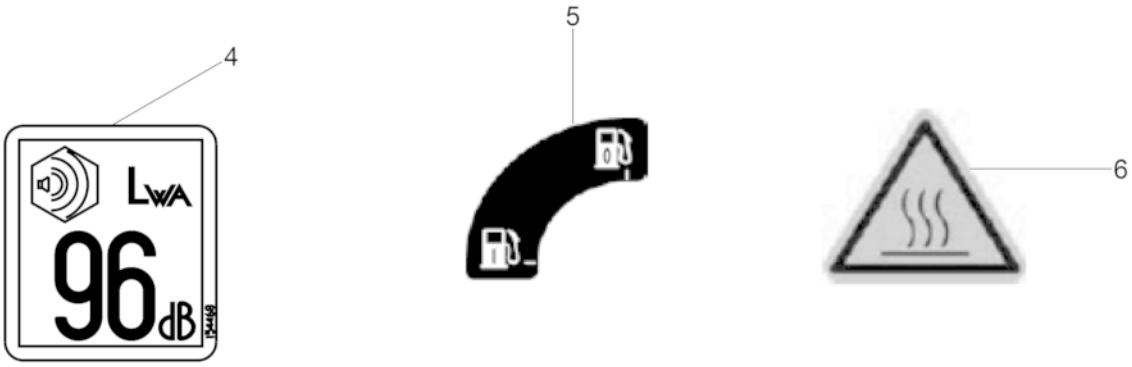
4
LWA
96 dB
5
6

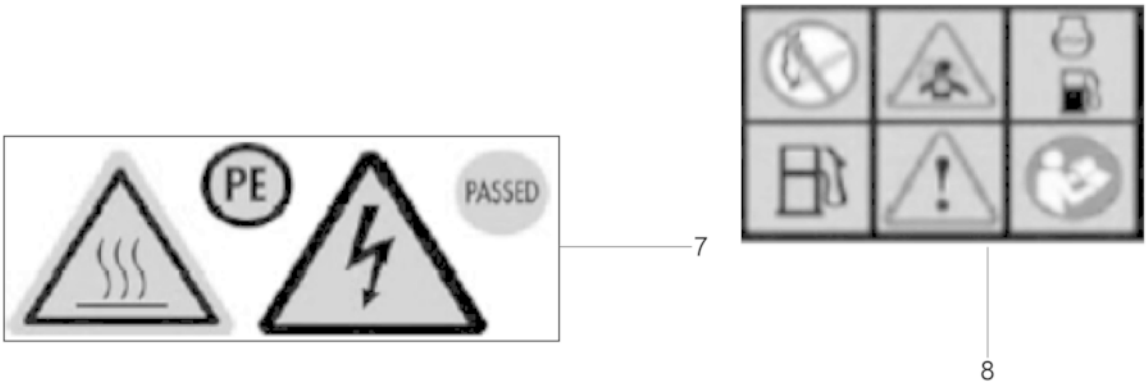
PE
PASSED
7
8

Labels
Aufkleber
Calcomanias
Autocollants

Ref. Pos.	Part No. Artikel Nr.	Qty. St.	Description Beschreibung	Descripción Description	Measurem./Abm.	Norm
					Torque/Drehm.	Sealant Schmierstoff
1	0222103	1	Label logo Aufkleber Logo	Calcomania Insignia Autocollant Logo		
2	0222086	1	Label Symbol Aufkleber Symbol	Calcomania Símbolo Autocollant Symbole		
3	0172806	1	Label GS 12 Ai Aufkleber GS 12Ai	Calcomania GS 12 Ai Autocollant GS 12 Ai		
4	0178439	1	Decal-Sound Power Level Aufkleber Schallleistungspegel	Etiqueta autoadhesiva-nivelde potencia acústica Autocollante-niveau sonore		
5	0186877	1	Label Aufkleber	Calcomania Autocollant		
6	0186878	1	Label Aufkleber	Calcomania Autocollant		
7	0186880	1	Label Aufkleber	Calcomania Autocollant		
8	0186876	1	Label Aufkleber	Calcomania Autocollant		

Engine
Motor
Motor
Moteur

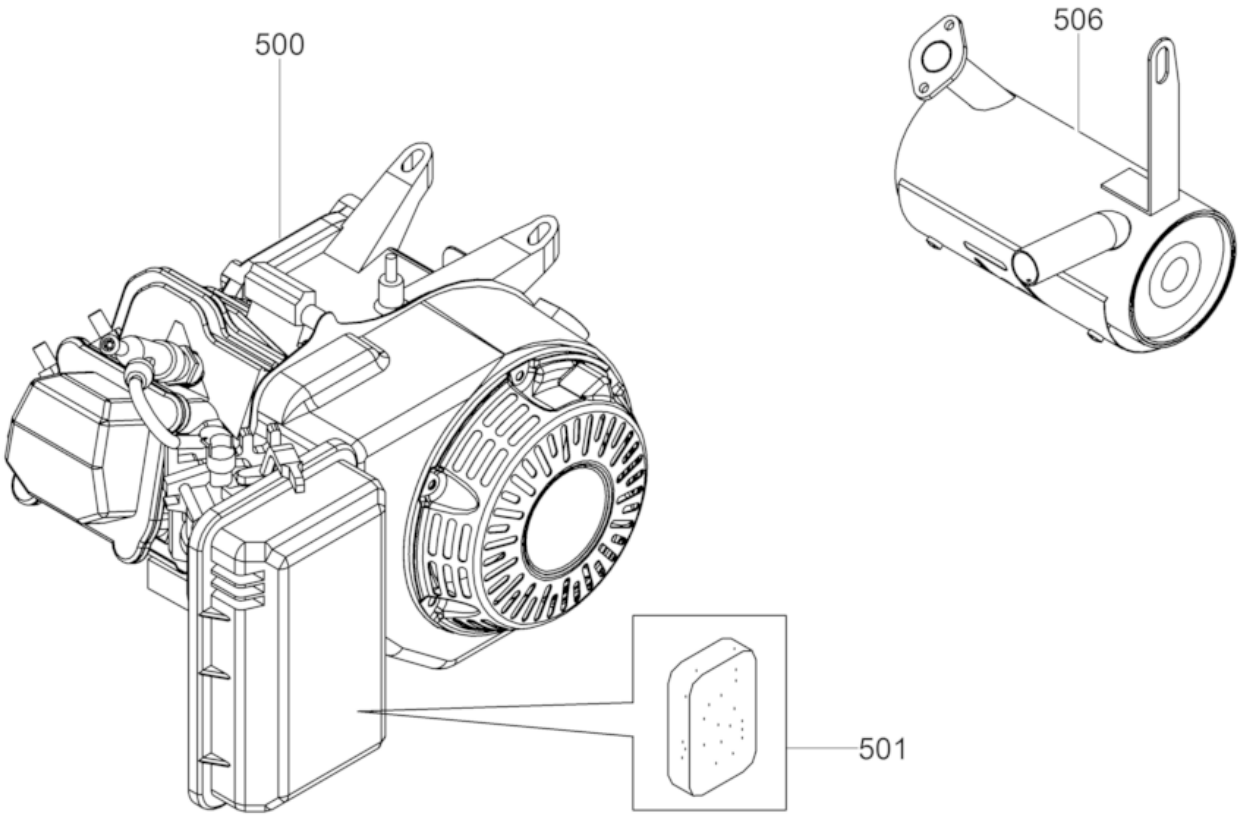
500
506
501

Fan hood
Gebläseabdeckung
Tapa de ventilador
Couvercle du sys. de vent.

Ref. Pos.	Part No. Artikel Nr.	Qty. St.	Description Beschreibung	Descripción Description	Measurem./Abm.	Norm
					Torque/Drehm.	Sealant Schmierstoff
1	0226471	1	Cover Deckel	Tapa Couvercle		
2	0227777	1	Blower Housing Lüftergehäuse	Cubierta Bouclier		
3	0226495	1	Bush Buchse	Buje Boîte		
4	0226496	1	Cover Deckel	Tapa Couvercle		
6	0226497	1	Cover Haube	Tapa Couvercle		
7	0226498	1	Cover Haube	Tapa Couvercle		
8	0226499	1	Cover Haube	Tapa Couvercle		
9	0226517	2	Nut Mutter	Tuerca Écrou		
10	0226529	4	Screw Schraube	Tornillo Vis		
11	0226533	2	Screw Schraube	Tornillo Vis		
12	0152541	2	Screw Schraube	Tornillo Vis		
13	0212802	3	Flange Bolt Flanschbolzen	Tornillo de Perno Vis de Boulon		
14	5100003499	8	Flange screw Flanschschraube 6X20	Tornillo de brida Vis de bride	6x20	
19	5100003499	2	Flange screw Flanschschraube 6X20	Tornillo de brida Vis de bride	6x20	

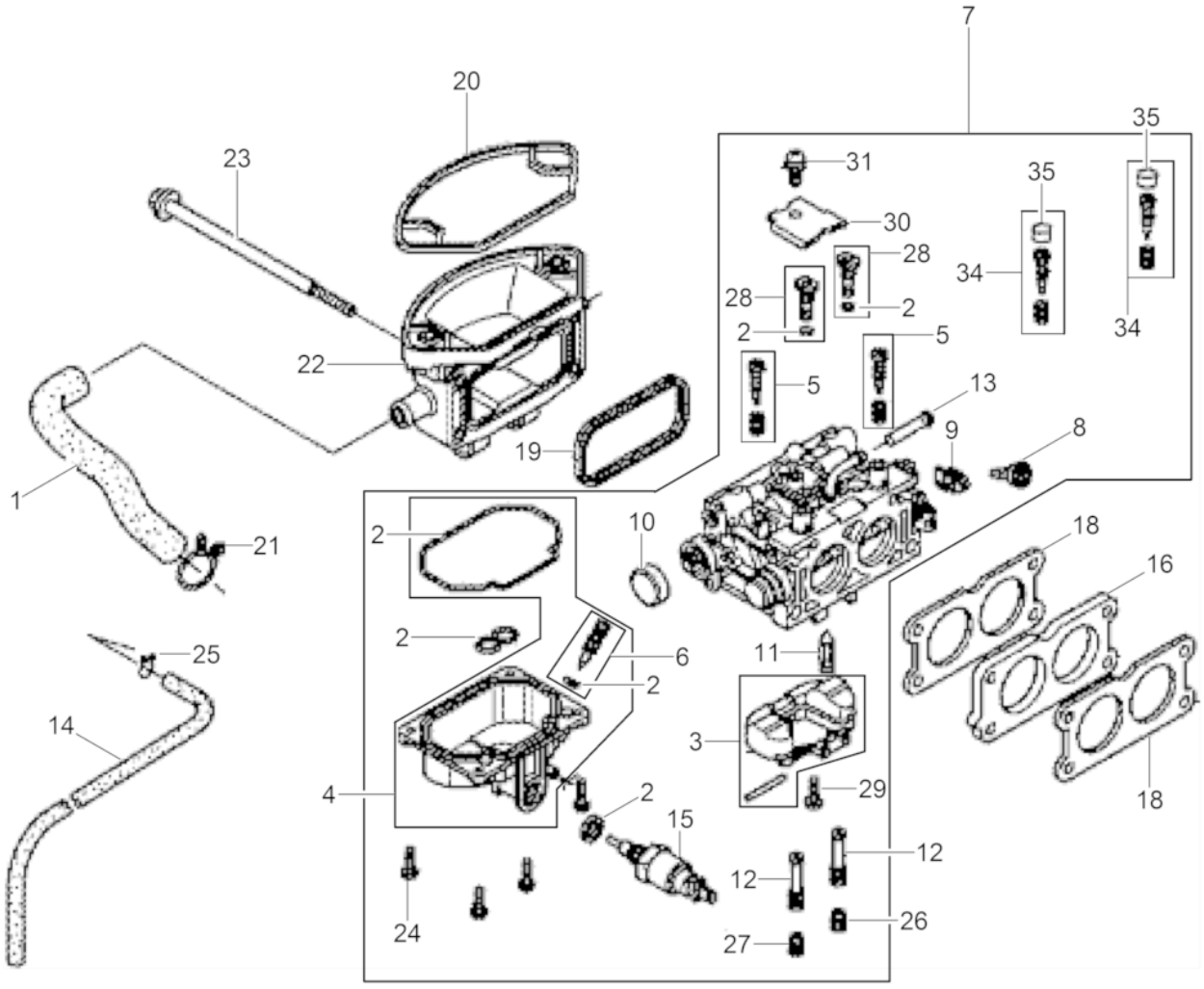
7
20
23
35
31
35
30
28
34
28
2
2
5
34
22
5
13
9
8
19
1
2
10
18
21
16
2
6
11
25
2
14
3
4
2
29
18
15
12
12
24
26
27

Ref. Pos.	Part No. Artikel Nr.	Qty. St.	Description Beschreibung	Descripción Description	Measurem./Abm.	Norm
					Torque/Drehm.	Sealant Schmierstoff
1	0226447	1	Breather tube Entlüftungsrohr	Tubo respiradero Tube reniflard		
2	0226448	1	Gasket set Dichtungssatz	Juego de juntas Jeu de joints		
3	0226449	1	Float cpl. Schwimmersatz	Flotador cpl. Flotteur cpl.		
4	0226450	1	Float cpl. Schwimmersatz	Flotador cpl. Flotteur cpl.		
5	0226451	2	Threaded pin Gewindestift	Varilla roscada Goupille fileté		
6	0151786	1	Threaded pin Gewindestift	Varilla roscada Goupille fileté		
7	5100003397	1	Carburetor cpl. Vergaser kpl.	Carburador cpl. Carburateur cpl.		
7	5100003398	1	Carburetor cpl. Vergaser kpl.	Carburador cpl. Carburateur cpl.		
8	0071018	1	Throttle stop screw Anschlagschraube	Tornillo de tope Vis		
9	0226455	1	Carburetor cpl. Vergaser kpl.	Carburador cpl. Carburateur cpl.		
10	0151790	1	Cap Kappe	Tapa Couvercle		
11	0226456	1	Float needle Schwimmernadel	Aguja del flotador Aiguille de flotteur		
12	0226457	2	Float needle Schwimmernadel	Aguja del flotador Aiguille de flotteur		
12	5100003406	2	Main jet Hauptdüse	Gicleur principal Gicleur prinzipal		
13	0226458	1	Filter Sieb	Filtro Filtre		
14	0226459	1	Oil drain Pipe Ölablassrohr	Drenaje de aceite Tubo Raccord vidange d'huile Tube		
15	0226460	1	Solenoid valve Ventil-Solenoid	Válvula-solenoide Électrovanne		
16	0226461	1	Solenoid valve Ventil-Solenoid	Válvula-solenoide Électrovanne		
18	0226462	2	Gasket Dichtung	Junta Joint		
19	0226483	1	Gasket Dichtung	Junta Joint		
20	0226484	1	Gasket Dichtung	Junta Joint		
21	0226489	1	Clip Befestigung	Clip Clip		
22	0226490	1	Manifold Krümmer	Multiple Raccord courbe		
23	0226528	4	Flange Bolt Flanschbolzen	Tornillo de Perno Vis de Boulon		
24	0227790	4	Pan head screw Flachkopfschraube	Tornillo de cabeza plana Vis lentiforme	M4x12	

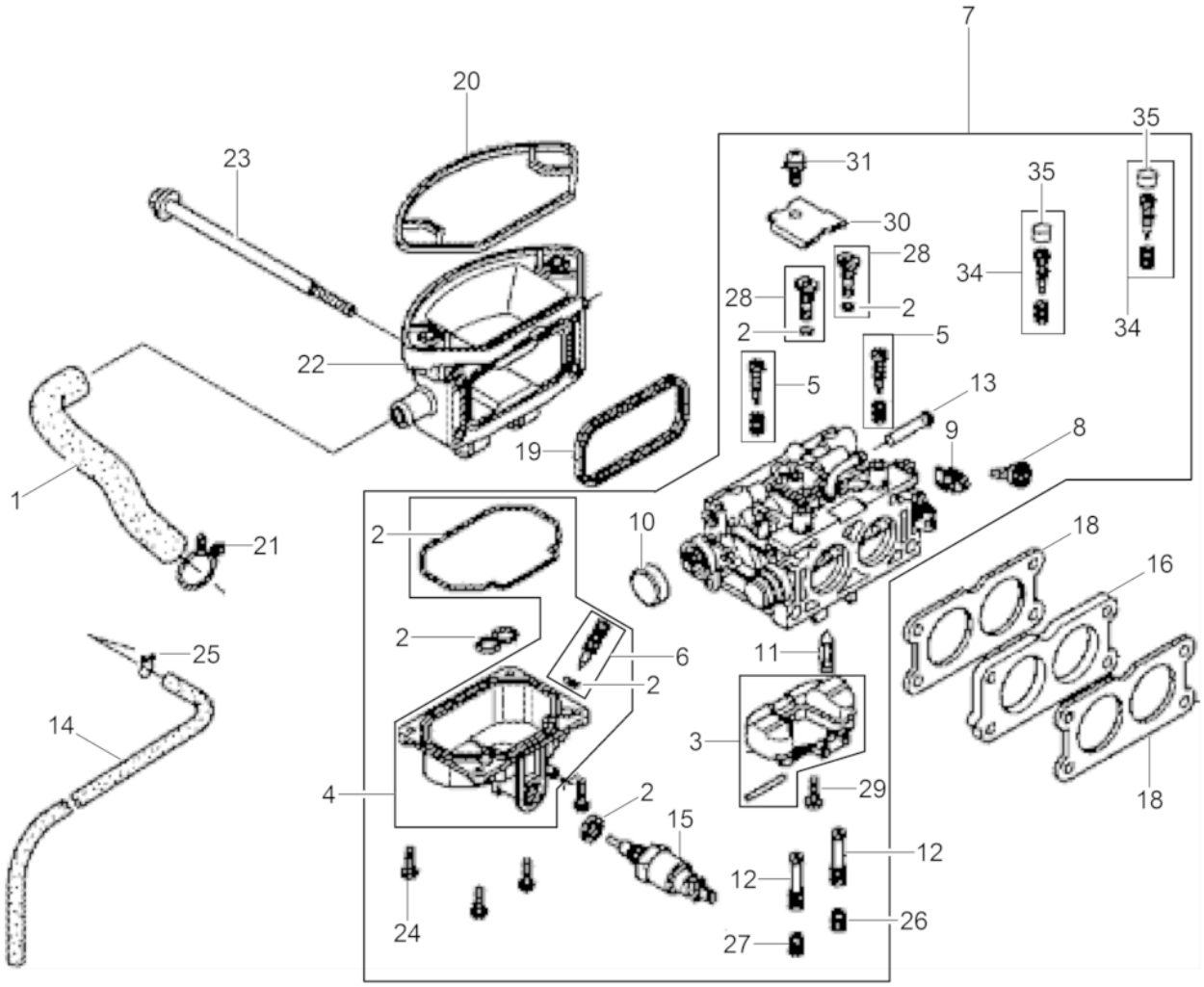
7
20
23
35
31
35
30
28
34
28
2
2
5
34
22
5
13
9
8
19
1
2
10
18
21
16
2
6
11
25
2
14
3
4
2
29
18
15
12
12
24
26
27

Ref. Pos.	Part No. Artikel Nr.	Qty. St.	Description Beschreibung	Descripción Description	Measurem./Abm.	Norm
					Torque/Drehm.	Sealant Schmierstoff
25	0054136	1	Hose clamp Schlauchschelle	Abrazadera Agrafe		
26	0125841	1	Main jet Hauptdüse	Gicleur principal Gicleur prinzipal	90	
26	0162702	1	Main jet Hauptdüse	Chicler principal Gicleur principal		
26	0162705	1	Main jet Hauptdüse	Chicler principal Gicleur principal		
26	0162706	1	Main jet Hauptdüse	Gicleur principal Gicleur prinzipal	102	
26	5100003514	1	Main jet Hauptdüse	Gicleur principal Gicleur prinzipal		
27	0089290	1	Main jet Hauptdüse	Chicler principal Gicleur principal		
27	0162705	1	Main jet Hauptdüse	Chicler principal Gicleur principal		
27	0162706	1	Main jet Hauptdüse	Gicleur principal Gicleur prinzipal	102	
27	5100000456	1	Main jet Hauptdüse	Chicler principal Gicleur principal		
27	5100003514	1	Main jet Hauptdüse	Gicleur principal Gicleur prinzipal		
28	0084654	2	Set-pilot jet Leerlaufdüsensatz	Juego-chicler piloto Jeu-gicleur de ralenti		
29	0226452	1	Screw Schraube	Tornillo Vis		
30	0226454	1	Plate Platte	Placa Plaque		
31	0227792	1	Screw Schraube	Tornillo Vis	M5x10	
34	5100003392	2	Screw w/washer Schraube mit Scheibe	Tornillo con arandela Vis avec rondelle		
35	5100003404	2	Cap Kappe	Tapa Chapeau		

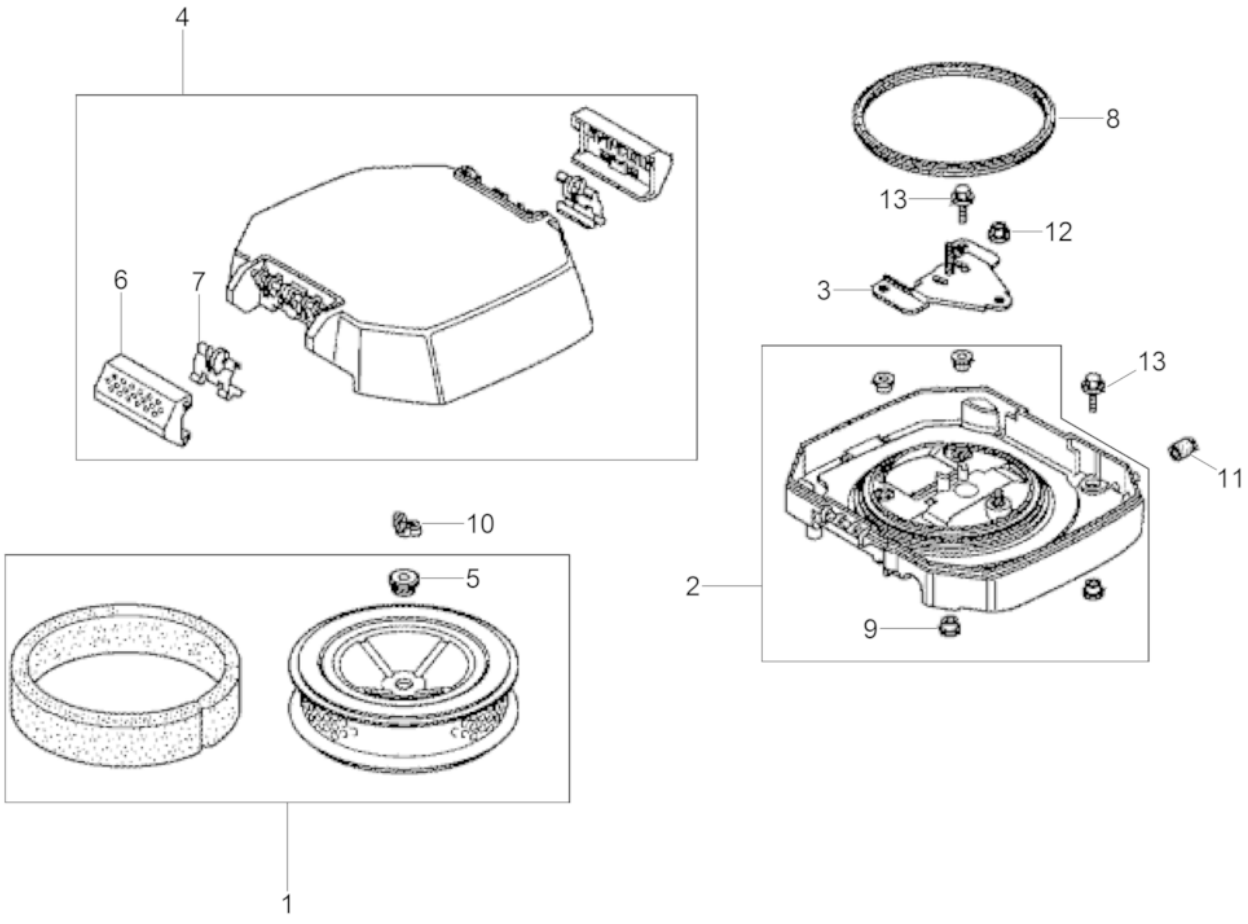
4
6
7
8
13
12
3
13
11
2
9
10
5
1

Ref. Pos.	Part No. Artikel Nr.	Qty. St.	Description Beschreibung	Descripción Description	Measurem./Abm.	Norm
					Torque/Drehm.	Sealant Schmierstoff
1	0226480	1	Filter insert Filtereinsatz	Cartucho filtrante Element filtrant		
2	0226481	1	Air filter housing Luftfiltergehäuse	Carcasa filtro de aire Carter de filtre		
3	0226482	1	Plate Platte	Placa Plaque		
4	0226485	1	Air cleaner cover cpl. Luftfilterdeckel kpl.	Tapa-filtro del aire cpl. Couvercle-filtre à air cpl.		
5	0226486	1	Grommet Tülle	Ojal Passe-fil		
6	0226487	2	Handle Griff	Empuñadura Poignée		
7	0226488	2	Spring Feder	Resorte Ressort		
8	0226491	1	Gasket Dichtung	Junta Joint		
9	0226495	4	Bush Buchse	Buje Boîte		
10	0071621	1	Wing nut Flügelmutter	Tuerca mariposa Ecrou papillon	M6	
11	0226543	1	Gasket Dichtung	Junta Joint		
12	0071056	1	Nut Mutter	Tuerca Ecrou	M6	
13	0226560	4	Flange Bolt Flanschbolzen	Tornillo de Perno Vis de Boulon		
14	5100003432	1	Filter Filter	Filtro Filtre		

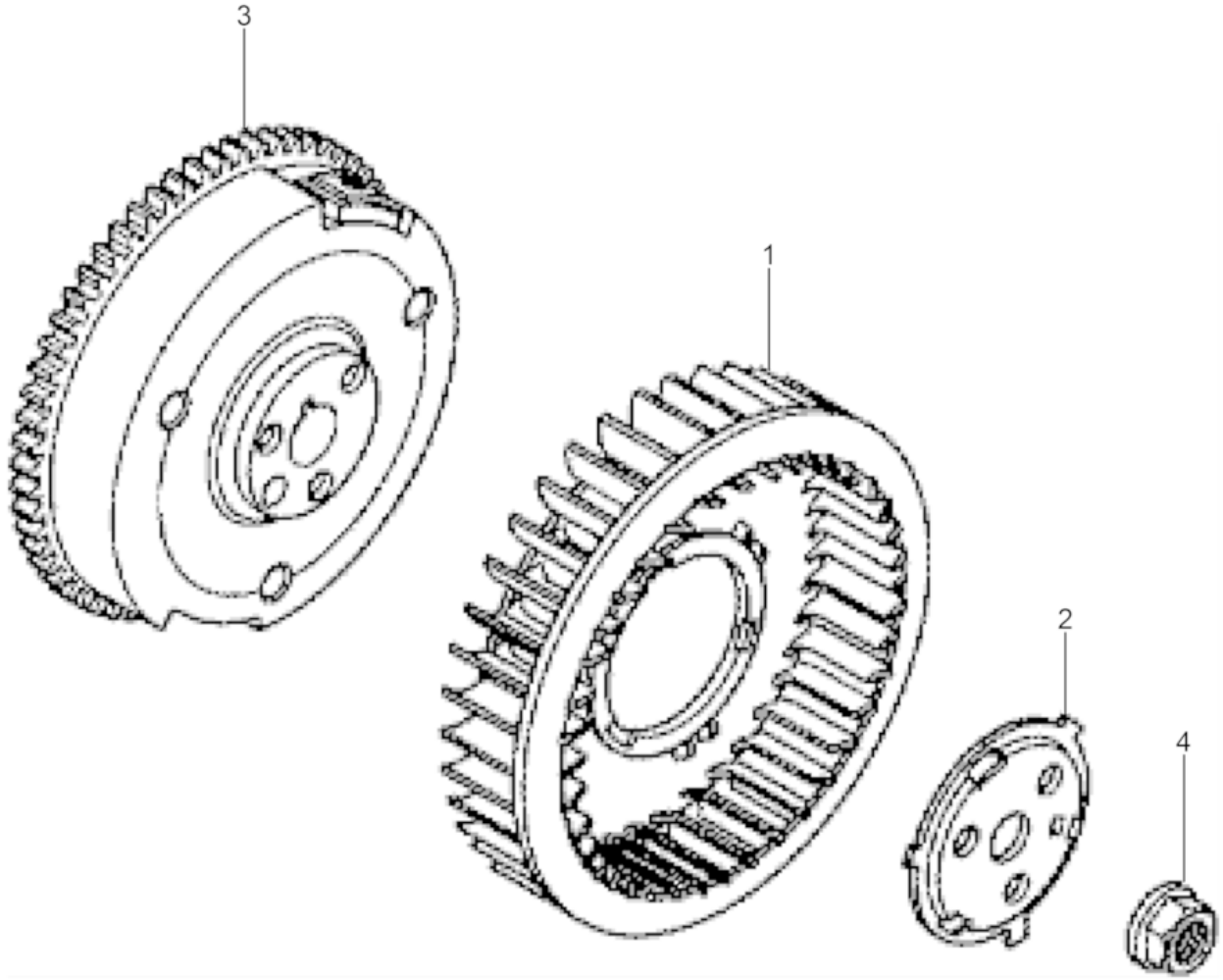
3
1
2
4

Fly wheel
Schwungrad
Volante
Volant

Ref. Pos.	Part No. Artikel Nr.	Qty. St.	Description Beschreibung	Descripción Description	Measurem./Abm.	Norm
					Torque/Drehm.	Sealant Schmierstoff
1	0226492	1	Fan Wheel Gebläserad	Ventilador Roue d'Aeration		
2	0226493	1	Plate Platte	Placa Plaque		
3	0226502	1	Fly wheel Schwungrad	Volante Volant		
4	0226531	1	Nut Mutter	Tuerca Ecrou		

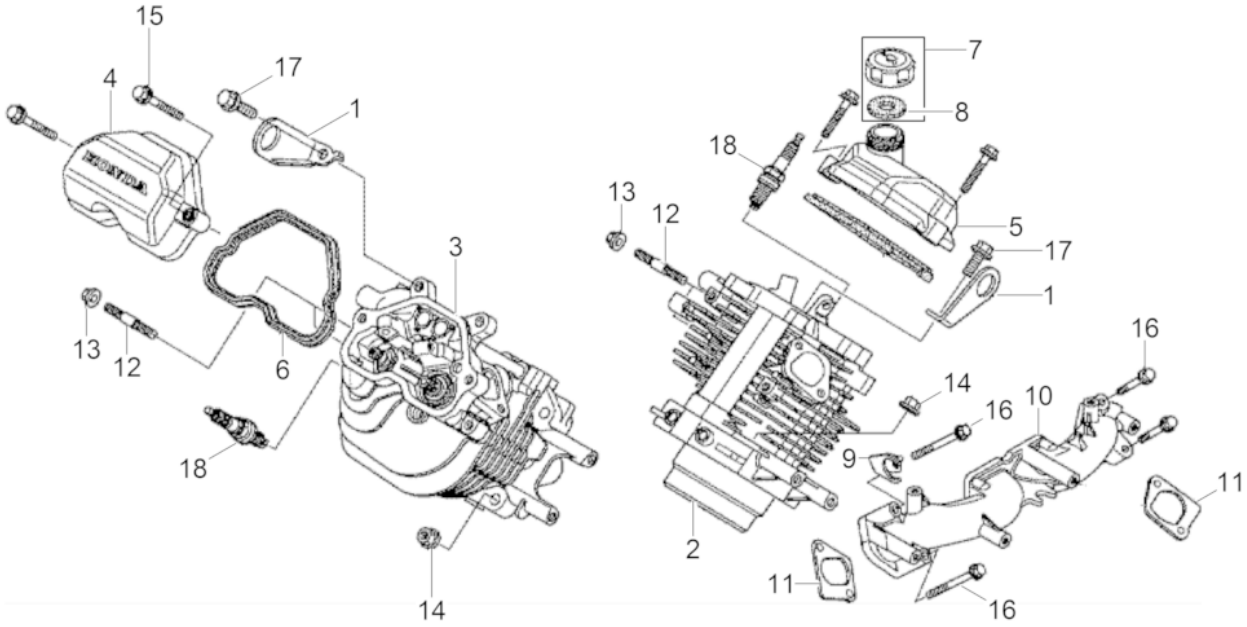
15
4
17
1
3
13
12
6
18
14
7
8
18
13
12
5
17
1
16
14
16
10
9
11
2
11
16

Ref. Pos.	Part No. Artikel Nr.	Qty. St.	Description Beschreibung	Descripción Description	Measurem./Abm. Torque/Drehm.	Norm Sealant Schmierstoff
1	0226408	2	Console Konsole	Consola Console		
2	0226409	1	Cylinder head Zylinderkopf	Culata Culasse		
3	0226410	1	Cylinder head Zylinderkopf	Culata Culasse		
4	0226412	1	Cover Deckel	Tapa Couvercle		
5	0226413	1	Cover Deckel	Tapa Couvercle		
6	0226414	2	Cylinder cover gasket Zylinderdeckeldichtung	Tapa del cilindro junta Couvercle de cylindre joint		
7	0226443	1	Cap Kappe	Tapa Couvercle		
8	0226444	1	Gasket Dichtung	Junta Joint		
9	0226472	1	Console Konsole	Consola Console		
10	0226478	1	Inlet bend Ansaugkrümmer	Codo de aspiración Coude d'aspiration		
11	0226479	2	Gasket Dichtung	Junta Joint		
12	0227787	4	Threaded bolt Gewindebolzen	Perno roscado Boulon fileté	8x22	
13	0074738	4	Flange nut Flanschmutter	Tuerca de reborde Ecrou de bride	M8	
14	0072332	8	Flange nut Flanschmutter	Tuerca de reborde Ecrou de bride	M10	
15	0160729	4	Flange Bolt Flanschbolzen	Tornillo de Perno Vis de Boulon	6x30	
16	0226561	4	Flange Bolt Flanschbolzen	Tornillo de Perno Vis de Boulon		
17	5100003503	2	Flange screw Flanschschraube 8X16	Tornillo de brida Vis de bride	8x16	
18	0226565	2	Spark plug Zündkerze	Bujía Bougie		

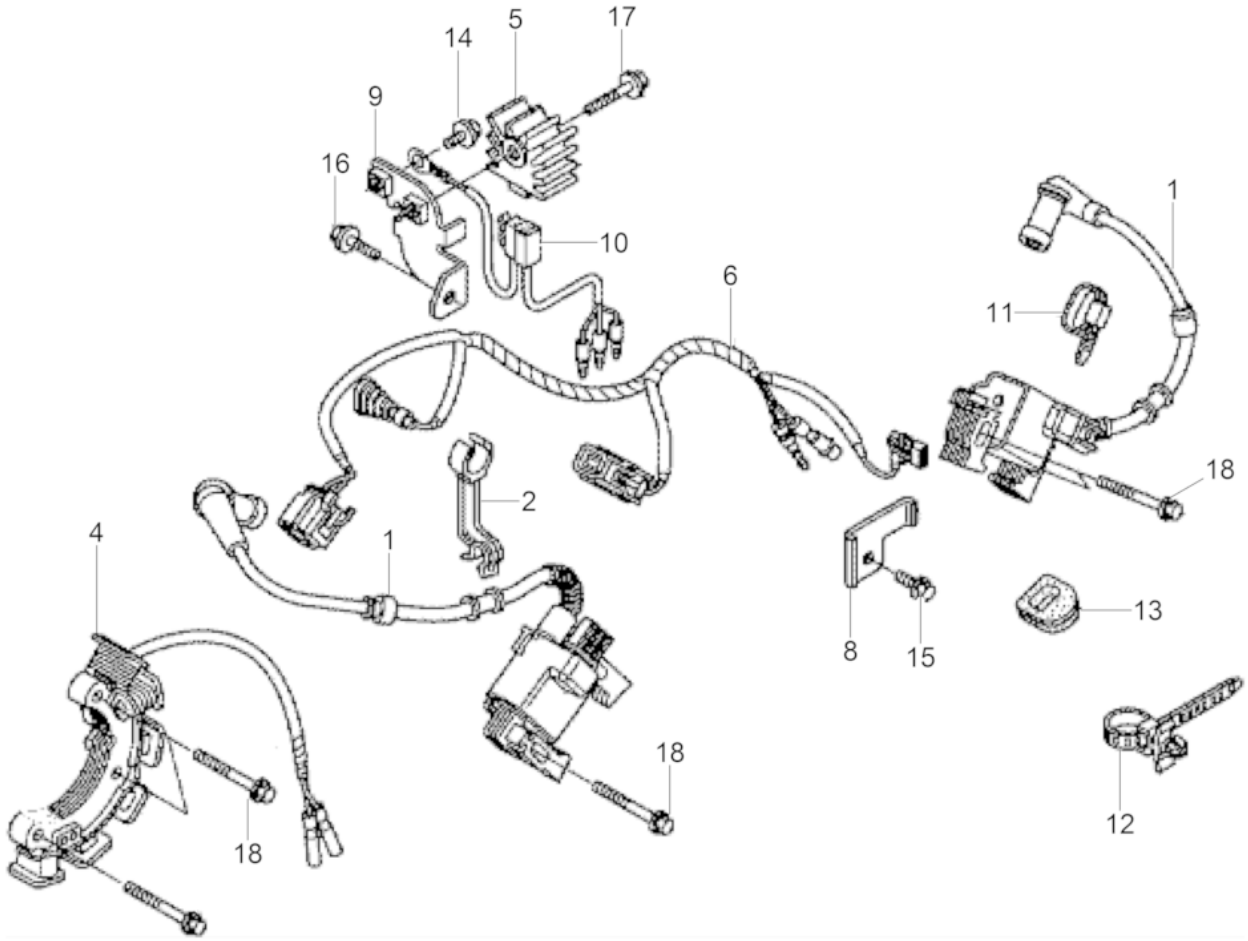
14
5
17
9
16
10
6
1
11
18
2
4
1
8
15
13
18
18
12

Ref. Pos.	Part No. Artikel Nr.	Qty. St.	Description Beschreibung	Descripción Description	Measurem./Abm.	Norm
					Torque/Drehm.	Sealant Schmierstoff
1	0226500	2	Ignition coil Zündspule	Bobina de encendido Bobine d'allumage		
2	0226501	1	Clamp Schelle	Abrazadera Collier		
4	0227778	1	Charging coil Ladungsspule	Carga de encendido Charge d'allumage		
5	0227779	1	Regulator Regulator	Regulador Régulateur		
6	0227780	1	Wiring Harness Motorkabelbaum	Conjunto de Cables Harnais de Câbles électriques		
8	0226513	1	Console Konsole	Consola Console		
9	0227781	1	Console Konsole	Consola Console		
10	0227782	1	Cable harness Kabelbaum	mazo de cable Faisceau de câbles		
11	0226537	1	Cable yarn Kabelbinder	Fijación de cables Attache de câble		
12	0226538	1	Cable yarn Kabelbinder	Fijación de cables Attache de câble		
13	0226551	1	Grommet Tülle	Ojal Passe-fil		
14	0162077	1	Flange screw Flanschschraube	Tornillo de brida Vis de bride		
15	5100003498	1	Flange screw Flanschschraube 6X12	Tornillo de brida Vis de bride	6x12	
16	0107158	1	Screw Schraube	Tornillo Vis	M6 x 14	
17	0160729	1	Flange Bolt Flanschbolzen	Tornillo de Perno Vis de Boulon	6x30	
18	5100003501	7	Flange screw Flanschschraube 6X32	Tornillo de brida Vis de bride	6x32	

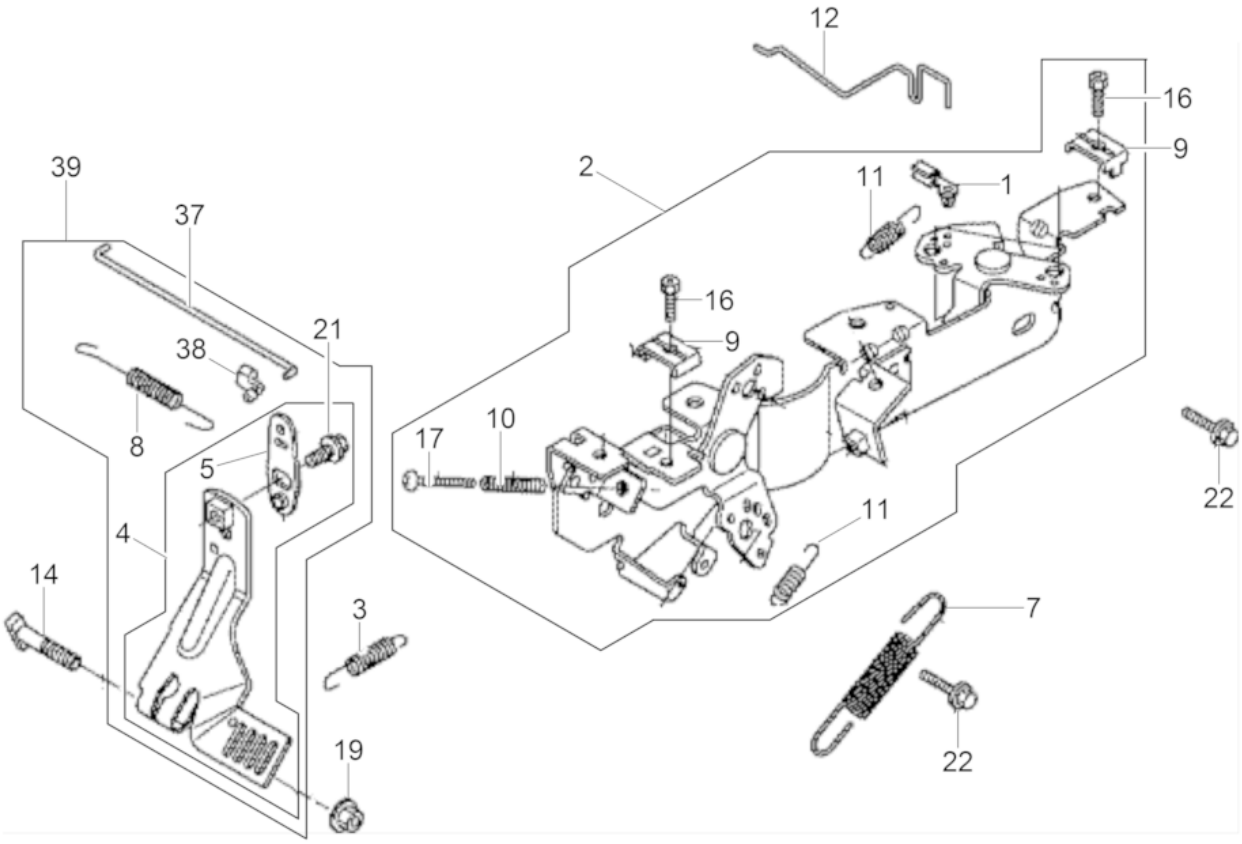
12
16
9
39
2
11
1
37
16
21
9
38
10
8
17
5
22
11
4
14
3
7
19
22

Ref. Pos.	Part No. Artikel Nr.	Qty. St.	Description Beschreibung	Descripción Description	Measurem./Abm.	Norm
					Torque/Drehm.	Sealant Schmierstoff
1	0226567	1	Rod Stange	Varilla Tige		
2	5100003415	1	Governor cpl. Regler kpl.	Regulador cpl. Régulateur cpl.		
3	0226569	1	Spring Feder	Resorte Ressort		
3	5100003337	1	Throttle control lever cpl. Regulierhebel kpl.	Palanca del acelerador cpl. Levier des gaz cpl.		
4	5100003416	1	Throttle control lever cpl. Regulierhebel kpl.	Palanca del acelerador cpl. Levier des gaz cpl.		
5	5100003417	1	Lever Hebel	Palanca Levier		
6	0226571	1	Governor rod Reglerstange	Varillaje de regulación Tige de régulateur		
7	0226572	1	Governor rod Reglerstange	Varillaje de regulación Tige de régulateur		
8	5100003423	1	Return spring Rückholfeder	Resorte de retorno Ressort de rappel		
9	0071062	2	Cable holder Klemme	Soporte cable Attache		
10	0054088	1	Adjusting spring Feder	Resorte de ajuste Ressort d'ajustage		
11	0151818	2	Return spring Rückholfeder	Resorte de retorno Ressort de rappel		
12	0226575	1	Governor rod Stange	Varilla Tringle		
14	0151821	1	Bolt Bolzen	Perno Boulon		
16	0152491	2	Bolt Bolzen	Perno Boulon	5x 16	
17	0227791	1	Pan head screw Flachkopfschraube	Tornillo de cabeza plana Vis lentiforme	M5x40	
19	0071056	1	Nut Mutter	Tuerca Ecrou	M6	
21	0071053	1	Screw Schraube	Tornillo Vis		
22	0107158	1	Screw Schraube	Tornillo Vis	M6 x 14	
37	5100003418	1	Governor rod Regulierstange	Varillaje de regulación Tige de régulateur		
38	5100003441	1	Bush Buchse	Buje Boîte		

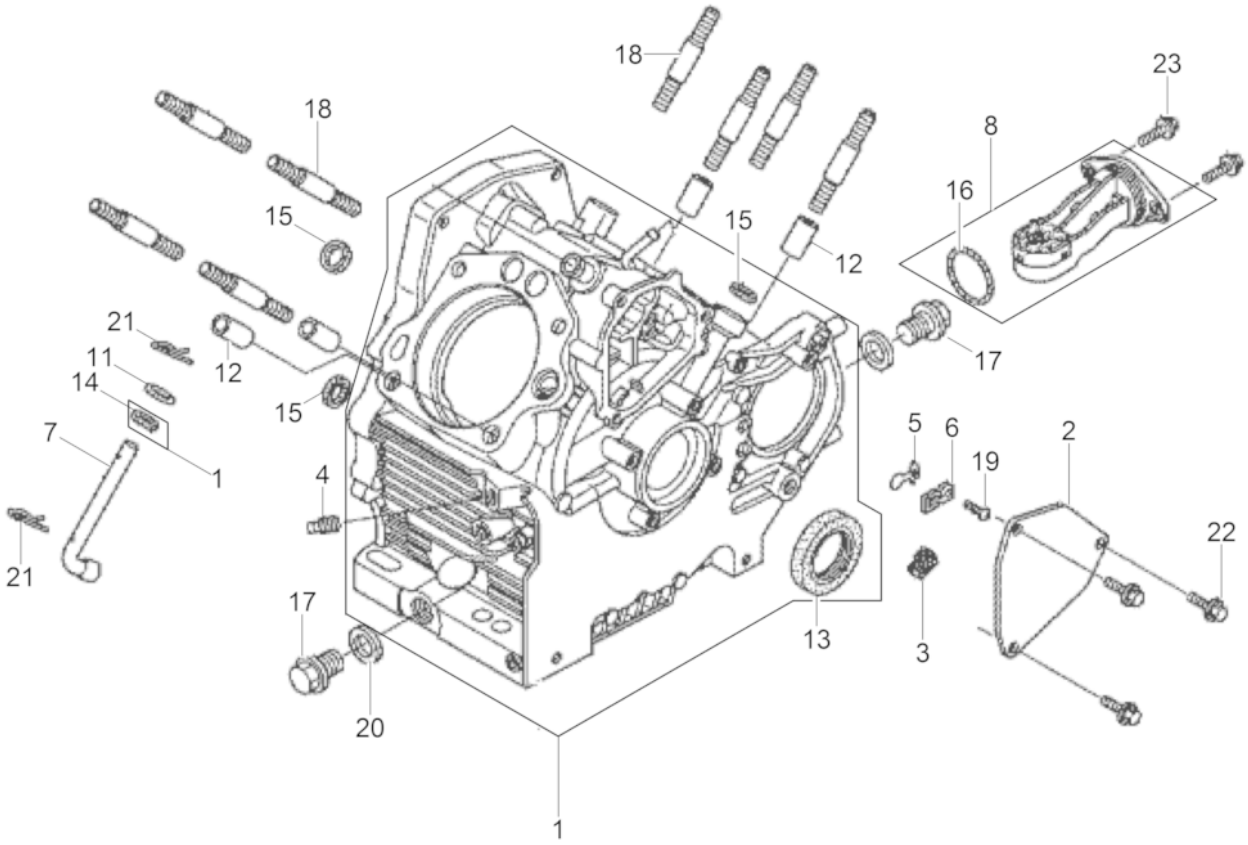
18
18
23
8
16
15
15
12
21
11
14
12
15
17
7
1
5
6
2
19
4
22
21
17
13
3
20
1

Ref. Pos.	Part No. Artikel Nr.	Qty. St.	Description Beschreibung	Descripción Description	Measurem./Abm.	Norm
					Torque/Drehm.	Sealant Schmierstoff
1	5100003338	1	Crankcase cpl. Kurbelgehäuse cpl.	Cárter cpl. Carter manivelle cpl.		
2	0226415	1	Cover Deckel	Tapa Couvercle		
3	0226416	1	Filter Filter	Filtro Filtre		
4	0226441	1	Bolt Bolzen	Perno Boulon		
5	0162139	1	Valve Ventil	Válvula Soupape		
6	0226442	1	Cover Deckel	Tapa Couvercle		
7	0226468	1	Shaft Welle	Árbol Arbre		
8	0227783	1	Oil Level Switch Ölstandschalter	Interruptor del Nivel de Aceit Interrupteur de Niveau d'Huile		
11	0226536	1	Disc Scheibe	Disco Disque		
12	0226542	4	Dowel pin Paßstift	Espiga Cheville		
13	0226545	1	Oil Seal Öldichtung	Junta de Aceite Joint D'Huile	38x58x9	
14	0226546	1	Oil Seal Öldichtung	Junta de Aceite Joint D'Huile	10x16x5	
15	0226550	3	Gasket Dichtung	Junta Joint		
16	0227786	1	O-ring O-Ring	Anillo-O Bague-O	37,9x2,4	
17	0226552	2	Screw Locking Schraubverschluß	Cierre Roscada Fermeture de Vissage		
18	0226553	8	Threaded bolt Gewindebolzen	Perno roscado Boulon fileté		
19	0226554	1	Pan head screw Flachkopfschraube	Tornillo de cabeza plana Vis lentiforme		
20	0226557	2	Disc Scheibe	Disco Disque		
21	0110110	2	Cotter pin Vorsteckfeder	Clavija hendida Goupille fendue	10	
22	0107158	3	Screw Schraube	Tornillo Vis	M6 x 14	
23	0212802	2	Flange Bolt Flanschbolzen	Tornillo de Perno Vis de Boulon		

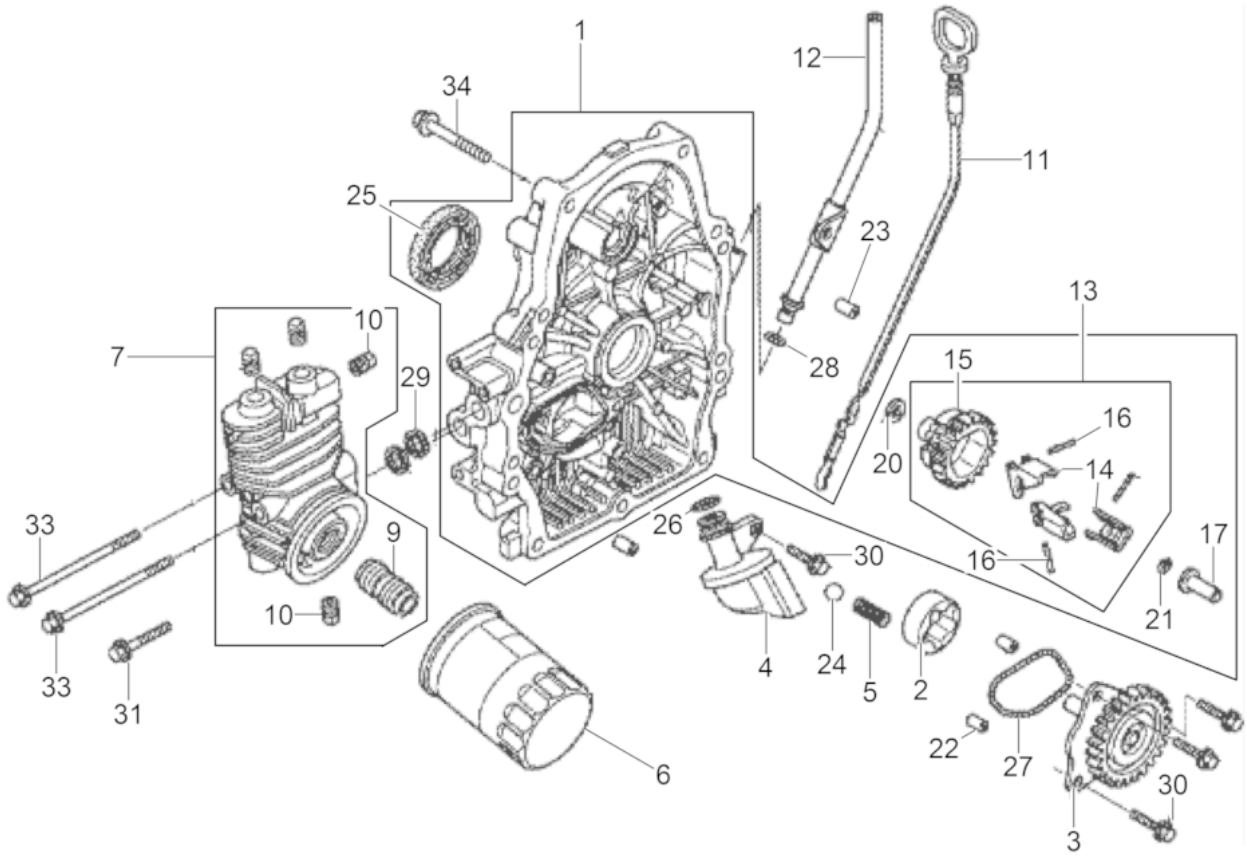
1
12
34
11
25
23
13
10
7
29
28
15
16
20
14
33
9
26
30
16
17
10
21
33
31
4
24
5
2
22
27
6
30
3

Crankcase cover
Kurbelgehäuseabdeckung
Cubierta da la caja de manivel
Couvercle carter de manivelle

Ref. Pos.	Part No. Artikel Nr.	Qty. St.	Description Beschreibung	Descripción Description	Measurem./Abm.	Norm
					Torque/Drehm.	Sealant Schmierstoff
1	0226407	1	Cover Deckel	Tapa Couvercle		
2	0226435	1	Rotor Rotor	Rotor Rotor		
3	0226436	1	Gear Zahnrad	Engranaje Engrenage		
4	0226437	1	Filter Sieb	Filtro Filtre		
5	0226438	1	Spring Feder	Resorte Ressort		
6	5100003386	1	Oil filter Ölfilter	Filtro de aceite Filtre d'huile		
7	0226439	1	Console Konsole	Consola Console		
9	0226440	1	Bracket Halter	Soporte Équerre		
10	0226441	4	Bolt Bolzen	Perno Boulon		
11	0226445	1	Dip stick Peilstab	Varilla de aceite Barre d'observation		
12	0226446	1	Dip stick Peilstab	Varilla de aceite Barre d'observation		
13	0226463	1	Weight Reglergewicht	Peso Poids		
14	0226464	3	Weight Reglergewicht	Peso Poids		
15	0226465	1	Bracket Halter	Soporte Équerre		
16	0226466	3	Pin Stift	Espiga Goupille		
17	0226467	1	Slider Gleitstück	Manguito Douille		
20	0226467	1	Slider Gleitstück	Manguito Douille		
21	0081615	1	Retaining ring Sicherungsring	Anillo de retención Bague d'arrêt		
22	0226540	2	Dowel pin Paßstift	Espiga Cheville		
23	0226541	2	Dowel pin Paßstift	Espiga Cheville		
24	0226544	1	Ball Kugel	Bola Bille		
25	0227784	1	Oil Seal Öldichtung	Junta de Aceite Joint D'Huile	38x58x9	
26	0226547	1	O-ring O-Ring	Anillo-O Bague-O	14,8x4	
27	0226549	1	O-ring O-Ring	Anillo-O Bague-O		
28	0227785	1	O-ring O-Ring	Anillo-O Bague-O	8,8x1,9	

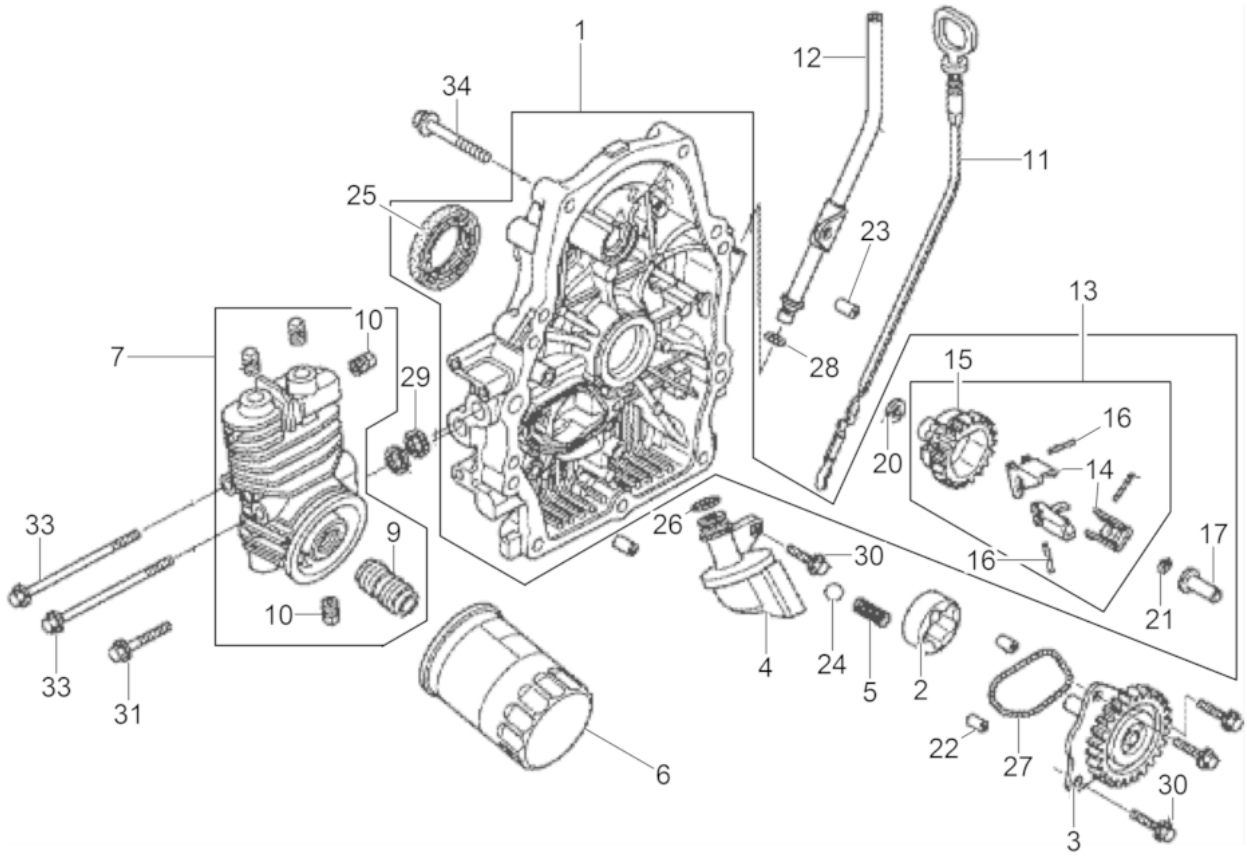
1
12
34
11
25
23
13
10
7
29
28
15
16
20
14
33
9
26
30
16
17
10
21
33
31
4
24
5
2
22
27
6
30
3

Crankcase cover
Kurbelgehäuseabdeckung
Cubierta da la caja de manivel
Couvercle carter de manivelle

Ref. Pos.	Part No. Artikel Nr.	Qty. St.	Description Beschreibung	Descripción Description	Measurem./Abm.	Norm
					Torque/Drehm.	Sealant Schmierstoff
29	0226550	2	Gasket Dichtung	Junta Joint		
30	5100003499	4	Flange screw Flanschschraube 6X20	Tornillo de brida Vis de bride	6x20	
31	0152325	1	Bolt Bolzen	Perno Boulon		
33	0226562	2	Flange Bolt Flanschbolzen	Tornillo de Perno Vis de Boulon		
34	0226563	9	Flange Bolt Flanschbolzen	Tornillo de Perno Vis de Boulon		

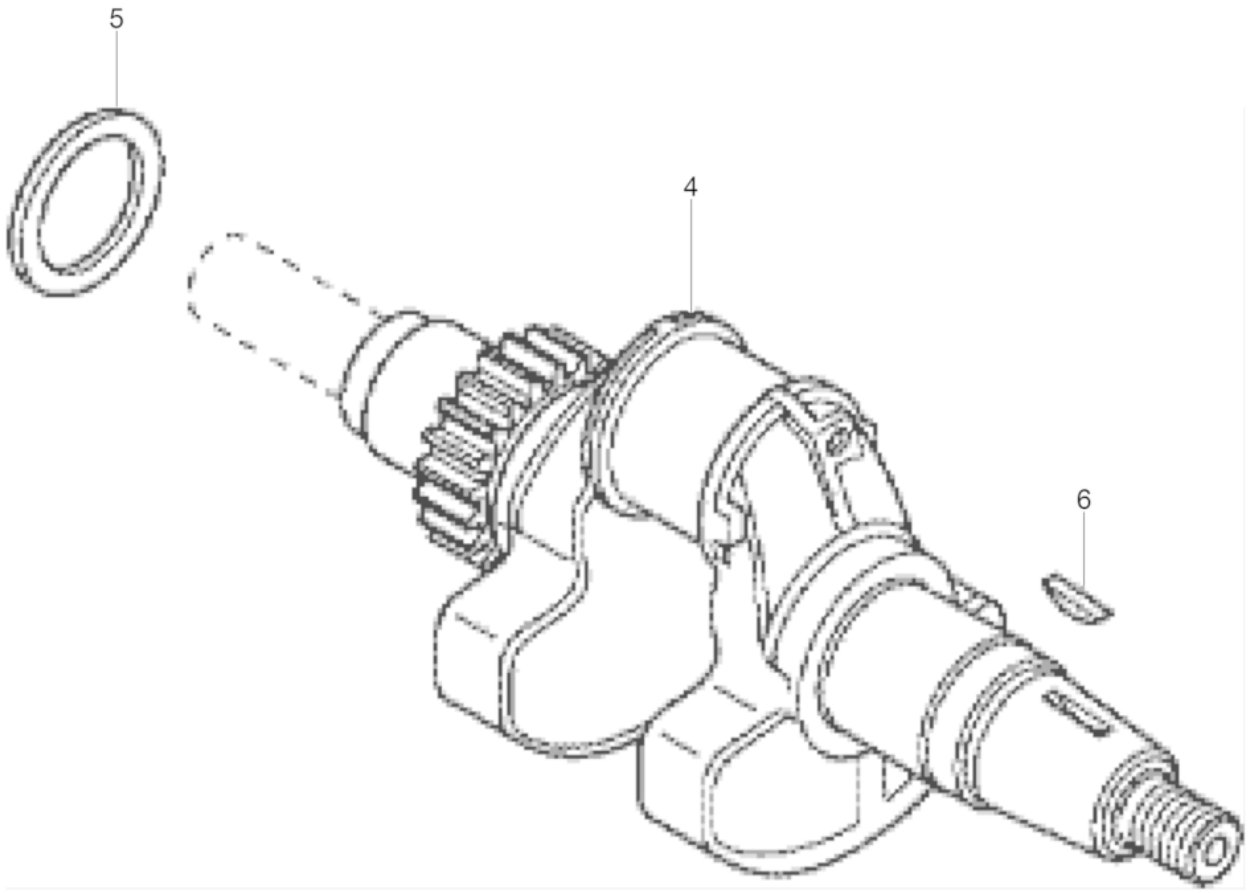
5
4
6

Ref. Pos.	Part No. Artikel Nr.	Qty. St.	Description Beschreibung	Descripción Description	Measurem./Abm.	Norm
					Torque/Drehm.	Sealant Schmierstoff
4	0227768	1	Crankcase Cover cpl. Kurbelwelle kpl.	Tapa del Cárter cpl. Couvercle de Carter cpl.		
5	0226534	1	Thrust washer Druckscheibe	Arandela de presión Rondelle de pression		
6	0074672	1	Woodruff key Scheibenfeder	Lengüeta redonda Clavette		

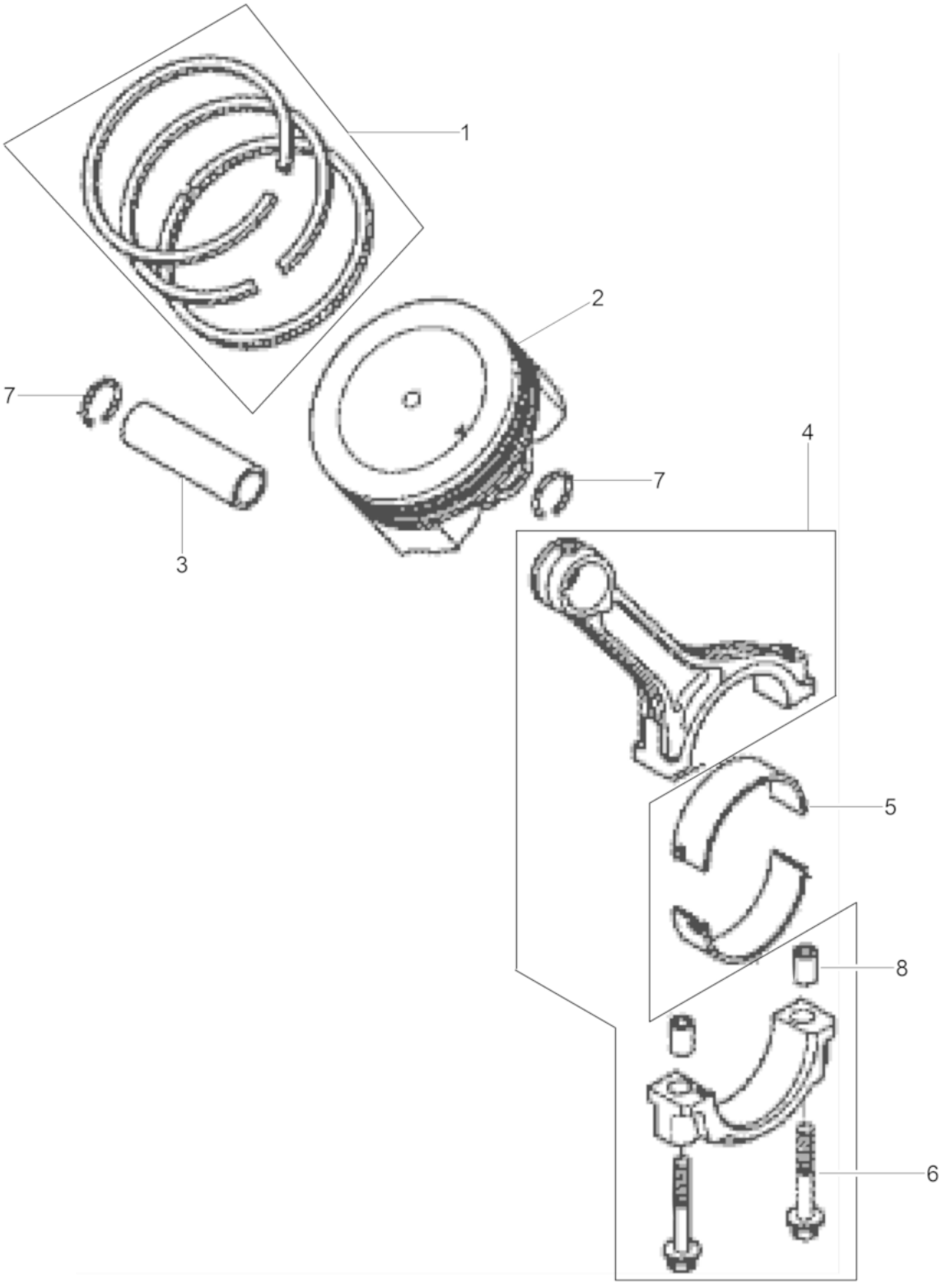
1
2
7
7
3
4
5
8
6

Ref. Pos.	Part No. Artikel Nr.	Qty. St.	Description Beschreibung	Descripción Description	Measurem./Abm.	Norm
					Torque/Drehm.	Sealant Schmierstoff
1	0226417	2	Set of piston rings Kolbenringsatz	Juego de aros de pistón Jeu de segments de piston		
2	5100003369	2	Piston Kolben	Pistón Piston		
3	0226419	2	Piston pin Kolbenbolzen	Perno de pistón Axe de piston		
4	0226420	2	Connecting rod cpl. Pleuel kpl.	Biela cpl. Bielle cpl.		
5	0226421	4	Bush Buchse	Buje Boîte		
6	0226526	4	Bolt Bolzen	Perno Boulon		
7	0081994	4	Retaining ring Drahtsprengring	Anillo de retención Anneau de retenue		
8	0226539	4	Dowel pin Paßstift	Espiga Cheville		

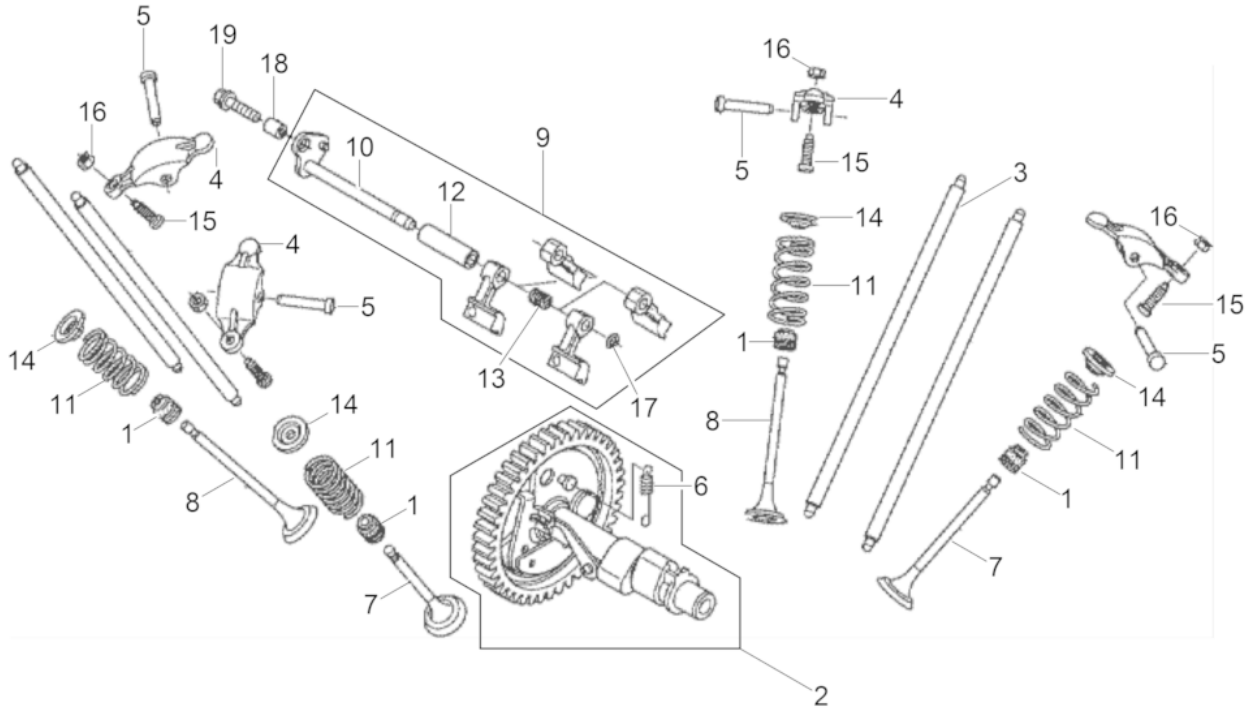
5
19
18
16
4
15
10
9
12
4
5
14
11
1
8
14
11
1
7
13
17
6
2
16
4
5
15
3
14
11
1
8
16
15
5
14
11
1
7

Camshaft
Nockenwelle
Arbol de levas
Arbre à cames

Ref. Pos.	Part No. Artikel Nr.	Qty. St.	Description Beschreibung	Descripción Description	Measurem./Abm.	Norm
					Torque/Drehm.	Sealant Schmierstoff
1	0226411	4	Gasket Dichtung	Junta Joint		
2	0226423	1	Camshaft cpl. Nockenwelle kpl.	Árbol de Levas cpl. Arbre à Cames cpl.		
3	0226424	4	Push rod Stoßstange	Varilla de empuje Poussoir		
4	0226425	4	Valve rocker arm Kipphebelventil	Válvula oscilante Soupape de culbuteur		
5	0226426	4	Shaft Welle	Árbol Arbre		
6	0226427	1	Spring Feder	Resorte Ressort		
7	0226428	2	Intake valve Einlassventil	Válvula de admisión Soupape d'admission		
8	0226429	2	Outlet valve Auslaßventil	Válvula de escape Soupape d'échappement		
9	0226430	1	Valve Kit Ventilsatz	Juego de Válvulas Jeu de Soupapes		
10	0226431	1	Valve Ventil	Válvula Soupape		
11	0226432	4	Valve spring Ventilfeder	Resorte de válvula Ressort de soupape		
12	0226433	1	Valve Ventil	Válvula Soupape		
13	0226434	1	Valve spring Ventilfeder	Resorte de válvula Ressort de soupape		
14	0070996	4	Holder Halter	Soporte Attache		
15	0226530	4	Adjusting screw Einstellschraube	Tornillo de ajuste Vis de réglage		
16	0226532	4	Nut Mutter	Tuerca Ecrou		
17	0081615	1	Retaining ring Sicherungsring	Anillo de retención Bague d'arrêt		
18	0226540	1	Dowel pin Paßstift	Espiga Cheville		
19	0160728	1	Flange Bolt Flanschbolzen	Tornillo de Perno Vis de Boulon	6x22	

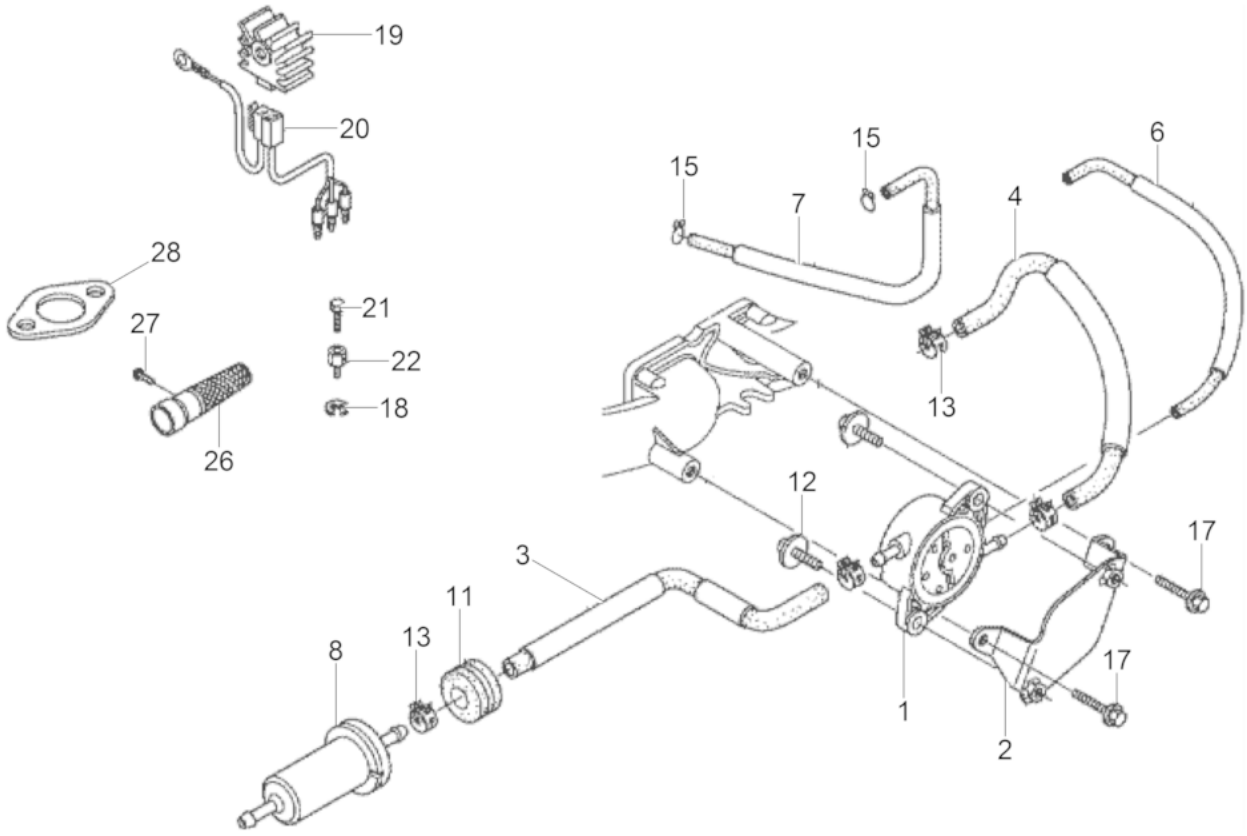
19
20
28
27
26
21
22
18
15
15
7
6
4
13
12
17
3
11
13
8
17
1
2

Fuel pump
Kraftstoffpumpe
Bomba de combustible
Pompe à combustible

Ref. Pos.	Part No. Artikel Nr.	Qty. St.	Description Beschreibung	Descripción Description	Measurem./Abm.	Norm
					Torque/Drehm.	Sealant Schmierstoff
1	0226469	1	Fuel Pump cpl. Kraftstoffpumpe kpl.	Tubería de Combustible cpl. Tuyau à Combustible cpl.		
2	0226470	1	Console Konsole	Consola Console		
3	5100003428	1	Fuel hose cpl. Benzinschlauch kpl.	Manguera de combustible cpl. Tuyau à essence cpl.		
4	0226474	1	Fuel hose Kraftstoffleitung	Manguera de combustible Tuyau à essence		
6	0226475	1	Fuel hose Kraftstoffleitung	Manguera de combustible Tuyau à essence		
7	0226476	1	Filter insert Filtereinsatz	Cartucho filtrante Element filtrant		
8	0226477	1	Fuel Filter Kraftstofffilter	Filtro de Combustible Filtre à Carburant		
11	0226516	1	Grommet Tülle	Ojal Passe-fil		
12	0152551	2	Screw w/washer Schraube mit Scheibe	Tornillo con arandela Vis avec rondelle	M6x16	
13	0226559	4	Clamp Rohrschelle	Abrazadera Agrafe		
15	0160727	2	Clamp Schlauchklemme	Abrazadera Collier de serrage		
17	0107158	2	Screw Schraube	Tornillo Vis	M6 x 14	
19	0227779	1	Regulator Regulator	Regulador Régulateur		
20	0227782	1	Cable harness Kabelbaum	mazo de cable Faisceau de câbles		
21	0152490	1	Bolt Bolzen	Perno Boulon		
22	0151819	1	Clamping piece Klemmstück	Pieza de fijación Pièce de serrage		
26	0227793	1	Screw Schraube	Tornillo Vis	M5x8	
27	0227776	1	Spark arrester Funkenfänger	Parachispas Pare-étincelles		
28	0157758	2	Exhaust gasket Auspuffdichtung	Junta de escape Joint d'échappement		

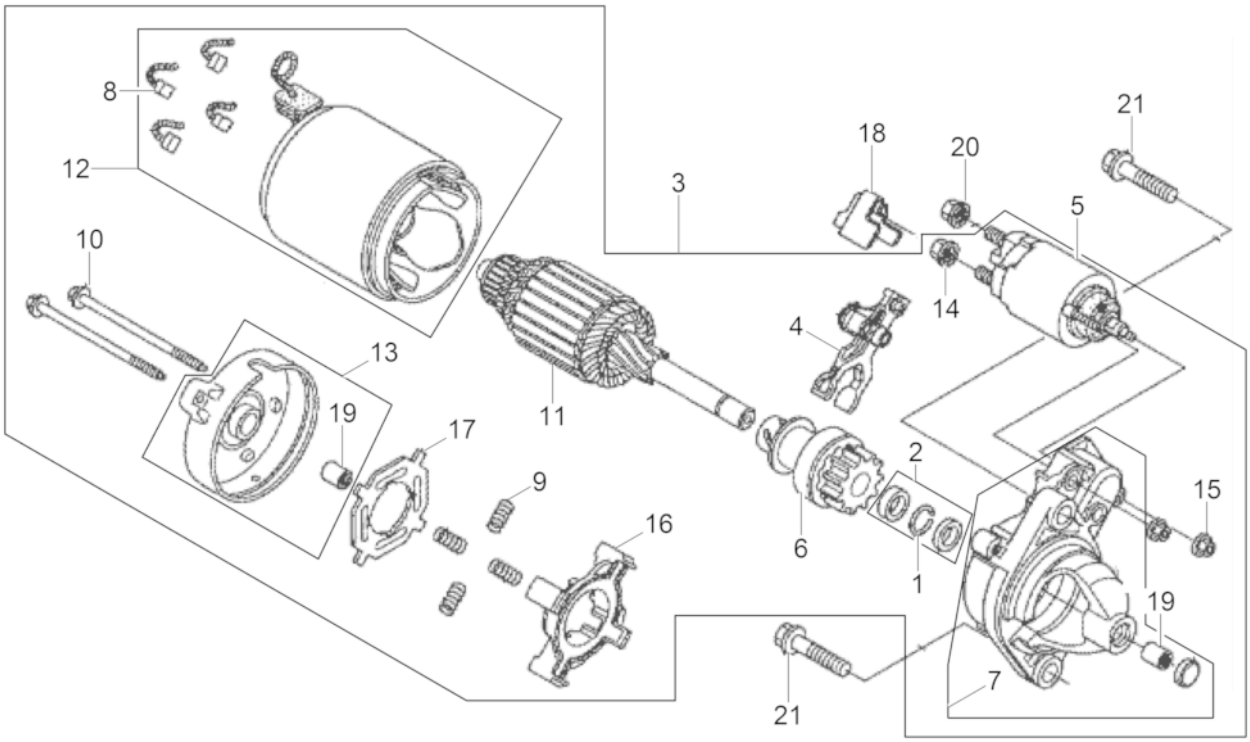
8
12
10
13
19
17
9
16
11
3
18
20
21
5
14
4
2
6
1
15
19
7
21

Ref. Pos.	Part No. Artikel Nr.	Qty. St.	Description Beschreibung	Descripción Description	Measurem./Abm.	Norm
					Torque/Drehm.	Sealant Schmierstoff
1	0159537	1	Clip-retaining Halteclip	Presilla de retención Clé de serrage		
2	0152565	1	ring set Ringsatz	juego de anillos Jeu de Anneau		
3	0226503	1	Engine cpl. Motor kpl.	Motor cpl. Moteur cpl.		
4	0152568	1	Lever Hebel	Palanca Levier		
5	0152569	1	Switch Schalter	Interruptor Interrupteur		
6	0226504	1	Coupling cpl. Kupplung kpl.	Embrague cpl. Embrayage cpl.		
7	0226505	1	Housing cpl. Gehäuse kpl.	Carcasa cpl. Carter cpl.		
8	0152572	4	Carbon brush Kohlenbürste	Escobilla Balai de charbon		
9	0152573	4	Spring Feder	Resorte Ressort		
10	0152575	2	Bolt Bolzen	Perno Boulon		
11	0226506	1	Rotor cpl. Rotor kpl.	Rotor cpl. Rotor cpl.		
12	5100003465	1	Housing Anlassergehäuse	Carcasa Carter		
13	0226507	1	Cover Deckel	Tapa Couvercle		
14	0152577	1	Nut Mutter	Tuerca Ecrou	M8	
15	0152578	2	Flange nut Flanschmutter	Tuerca de brida Écrou à bride	M5	
16	0152579	1	Bracket Halter	Soporte Équerre		
17	0152580	1	Isolator Isolator	Aislador Isolateur		
18	0226508	1	Cover Deckel	Tapa Couvercle		
19	0152582	2	Bearing Lager	Rodamiento Roulement		
20	0226556	1	Flange nut Flanschmutter	Tuerca de brida Écrou à bride		
21	0226564	2	Flange Bolt Flanschbolzen	Tornillo de Perno Vis de Boulon		

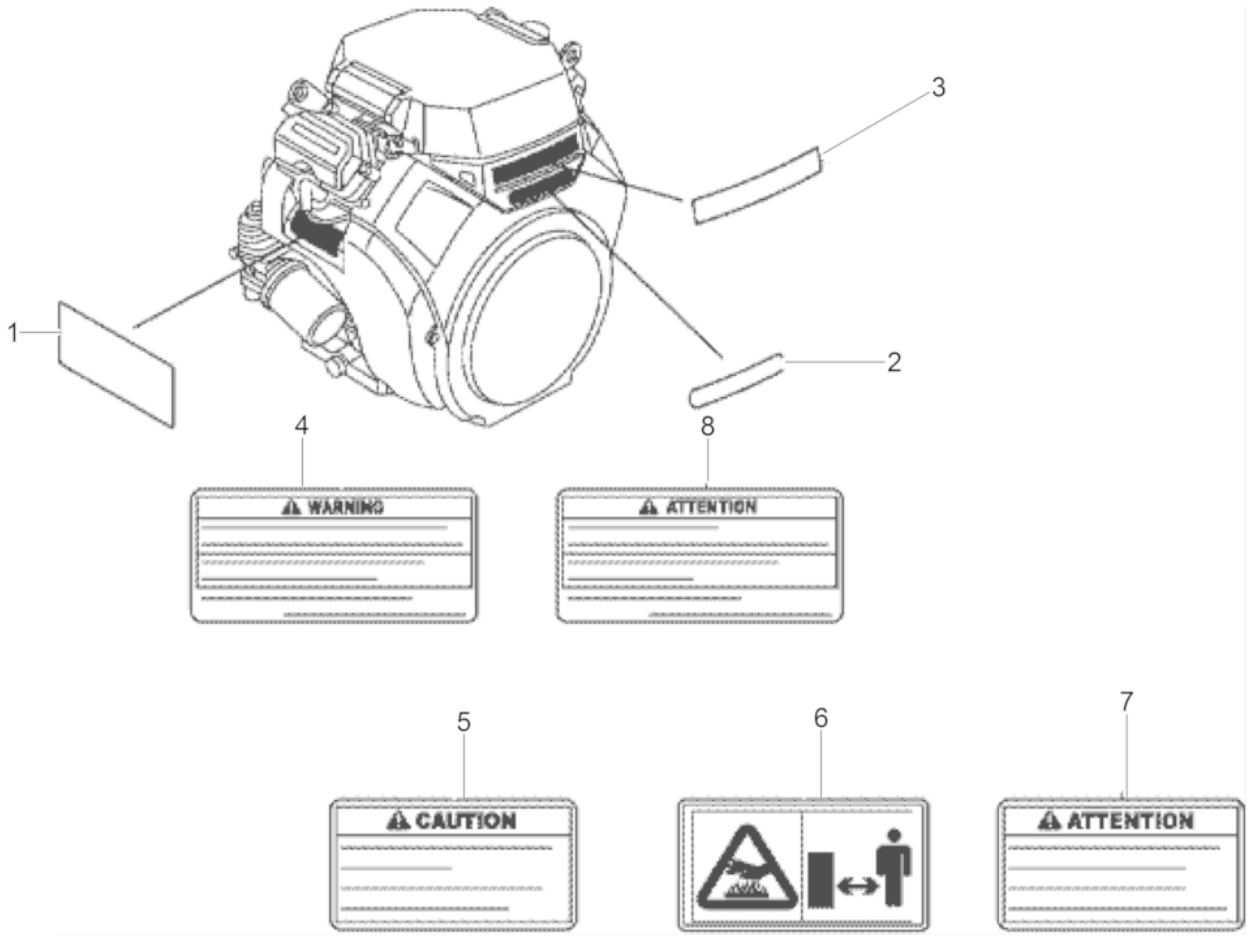
1
2
3
4
WARNING
8
ATTENTION
5
CAUTION
6
7
ATTENTION

Labels
Aufkleber
Calcomanías
Autocollants

Ref. Pos.	Part No. Artikel Nr.	Qty. St.	Description Beschreibung	Descripción Description	Measurem./Abm.	Norm
					Torque/Drehm.	Sealant Schmierstoff
1	0226520	1	Label Aufkleber-Betrieb	Calcomania Autocollant		
2	0226521	1	Label-Engine Aufkleber-Motor	Calcomania-Motor Autocollant-Moteur		
3	0226522	1	Label logo Aufkleber, Logo	Calcomania Insignia Autocollant Logo		
4	0226518	1	Label Aufkleber-Betrieb	Calcomania Autocollant		
5	5100000445	1	Warning Label Warnhinweiß	Etiqueta Amonestadora Étiquette D'avertissement		
6	0226524	1	Label Aufkleber-Vorsicht	Calcomania Autocollant		
7	5100000446	1	Warning Label Warnhinweiß	Etiqueta Amonestadora Étiquette D'avertissement		
8	0226519	1	Label Aufkleber-Betrieb	Calcomania Autocollant		

Accessories
Zubehör
Accesorios
Accessoires

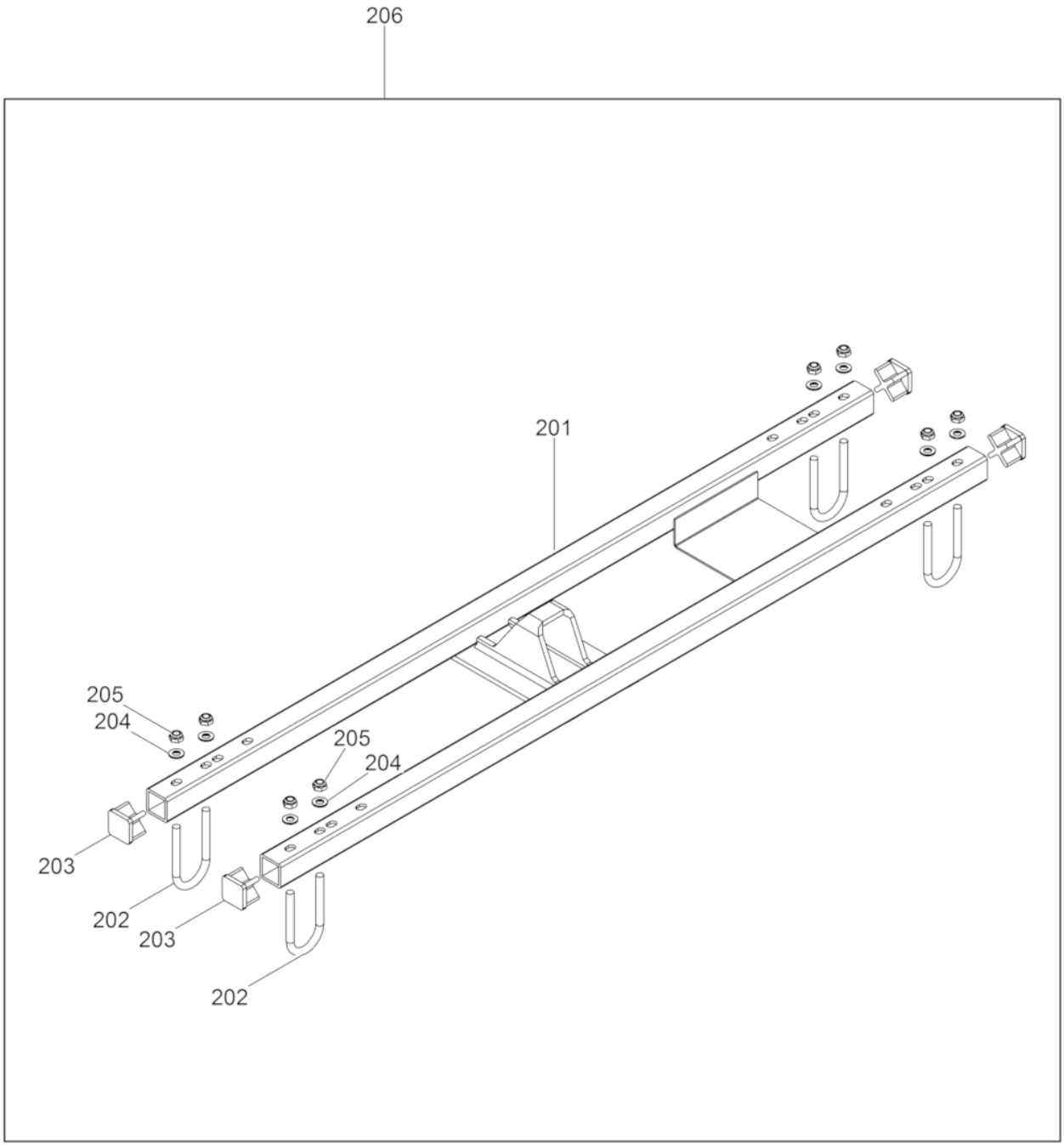
206
201
205
204
205
204
203
202
203
202

Lifting kit
Kranaufhängung
Ojete de suspensión de grua
Oeillet de suspension pour gru

Ref. Pos.	Part No. Artikel Nr.	Qty. St.	Description Beschreibung	Descripción Description	Measurem./Abm.	Norm
					Torque/Drehm.	Sealant Schmierstoff
201	0177437	1	Crane lifting eye Kranaufhängung	Ojete de suspensiónde grua Oeillet de suspensionpour grue		
202	0177438	4	Bolt U U-Bolzen	Perno U Boulon U		
203	0177439	4	Cap Endkappe	Tapa Couvercle		
204	0177440	8	Disc Scheibe	Disco Disque		
205	0177441	8	Locknut Sicherungsmutter	Contratuerca Contre-écrou		
206	0177442	1	Crane lifting eye cpl. Kranaufhängung kpl.	Ojete de suspensiónde grua cpl. Oeillet de suspension pour grue cpl.		

Wacker Neuson Produktion GmbH & Co. KG - Preußenstraße 41 - 80809 München - Tel.: +49-(0)89-35402-0 - Fax: +49-(0)89-35402-390
Wacker Neuson Production Americas LLC - P. O. Box 9007 - Menomonee Falls, WI 53052-9007 - Tel.: (262)-255-0500 - Fax: (262)-255-0550
Wacker Neuson Ltd. - Tower 1, Grand Century Place - 193 Prince Edward Road West - Mongkok, Kowloon - Hong Kong, VR China - Tel: +852-3605 5360, Fax: +852-2406 6021