WACKER

www.wackergroup.com

0008809	100
03.2005	

3~Submersible Pumps
3~ Tauchpumpen
Bombas Submerjibles, 3 pulsada
Pompes immergées triphasées

PS3 1503

Parts Book
Ersatzteile
Lista de Repuestos
Liste de Pièces de Rechange

A nameplate listing the Model Number, Item Number, Revision, and Serial Number is attached to each unit. Please record the information found on this plate so it will be available should the nameplate become lost or damaged. When ordering parts or requesting service information, you will always be asked to specify the model, item number, revision number, and serial number of the unit.

Ein Typenschild mit Typ, Artikelnummer, Version und Maschinen-Nummer ist an jedem Gerät angebracht. Die Daten von diesem Schild bitte notieren, damit sie auch bei Verlust oder Beschädigung des Schildes noch vorhanden sind. Der Typ, die Artikel-Nummer, die Versions- Nummer und die Maschinen-Nummer sind bei der Ersatzteilbestellung oder Nachfragen bezüglich Service-Informationen stets erforderlich.

Una placa de identificación con el modelo, número de referencia, nivel de revisión y número de serie ha sido añadida en cada máquina. Favor de anotar los datos en la placa en caso de que la placa de identificación sea destruida o perdida. En todos los pedidos para repuestos necesita siempre el modelo, el número de referencia, el nivel de revisión y el número de serie de la máquina en cuestión.

Une plaque signalétique mentionnant le modèle, le numéro de référence, le niveau de revision et le numéro de série est fixée sur chaque machine. Veuillez noter les informations relevées sur cette plaque de façon à ce qu'elles soient toujours disponibles si la plaque signalétique venait à être perdue ou endommagée. Lorsq ue vous commandez des pièces détachées ou vous sollicitez des informations après-vente, on vous demandera toujours de préciser le modèle, le numéro de référence, le niveau de revision et le numéro de série de la machine.

My machine's numbers are / Die Nummern meines Gerätes sind /
Los números de mi máquina son / Les numéros de ma machine son :

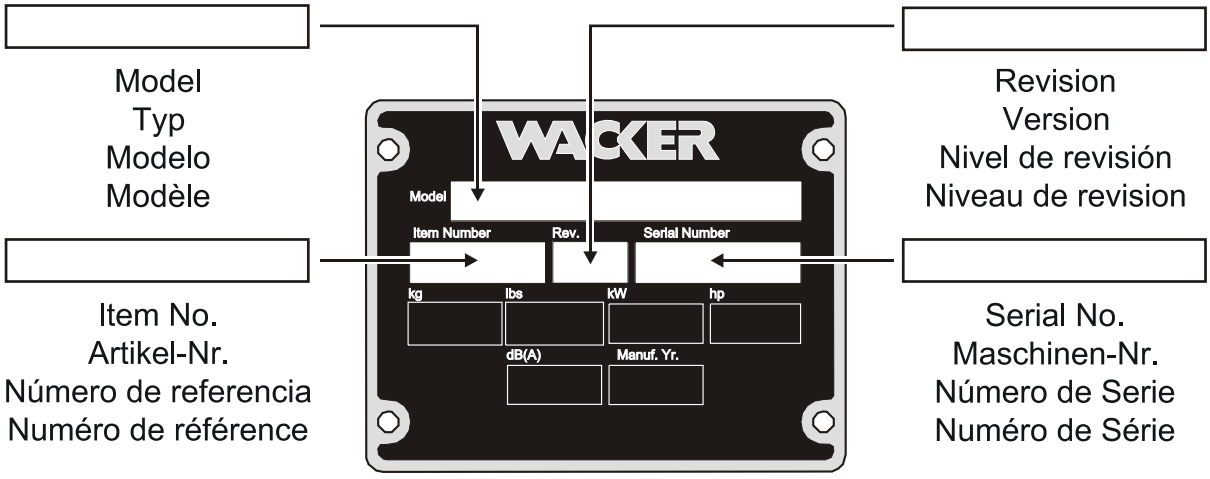

Part Numbers appearing in boldface type are recommended spare parts. This means that these parts are subject to wear under normal operating conditions and may require periodic service or replacement. It is recommended that these items be stocked to meet the expected service requirements of this model. Actual stocking quantities of these and other parts used in more extensive repairs will depend on the service practices of each customer.

Bei den in den Ersatzteillisten fettgedruckten Nummern handelt es sich um empfohlene Ersatzteile. Dies bedeutet, daß diese Teile bei normalen Anwendungsbedingungen natürlicher Abnutzung ausgesetzt sind und gelegentlich ersetzt oder überarbeitet werden müssen. Es wird geraten, diese Teile auf Lager bereit zu haben, um für Service-Arbeiten an diesem Gerät vorbereitet zu sein. Lagerbestände für diese und andere Teile, welche für ausgiebigere Reparaturarbeiten benötigt werden, können je nach Service-Gewohnheiten der einzelnen Kunden variieren.

Los números de partes en negritas en las Listas Ilustradas de Partes son los repuestos recomendados, ésto quiere decir que estas partes se desgastarán bajo circunstancias de funcionamiento normales y pueden requerir servicio periódico o su reemplazo. Se recomienda que el cliente mantenga un abastecimiento adecuado de estas partes para poder satisfacer la demanda requerida por el servicio a la máquina. La cantidad de repuestos que el cliente necesitará para reparaciones dependerá de la póliza de servicio de cada cliente.

Les numéros de pièces imprimés en caractères gras dans les Listes des Pièces Détachées de ce manuel sont les pièces détachées recommandées par la Wacker. Cela veut dire que ces pièces sont sujettes à usure dans des conditions de travail normales et peuvent nécessiter de l’entretien ou leur remplacement. Nous recommandons que vous disposez d’un stock de ces pièces pour pouvoir satisfaire la demande d’entretien de cette machine. Le client doit decider lui-même de la quantité exacte de pièces de rechange qu’il disposera dans ses stocks.

Table of Contents
Inhaltsverzeichnis
Indice
Table des matières

Pump Components Bestandteile der Pumpe Piezas de la Bomba Parties Constituantes de la Pompe	6
Accessories Sonderzubehör Accesorios Accessoires	12

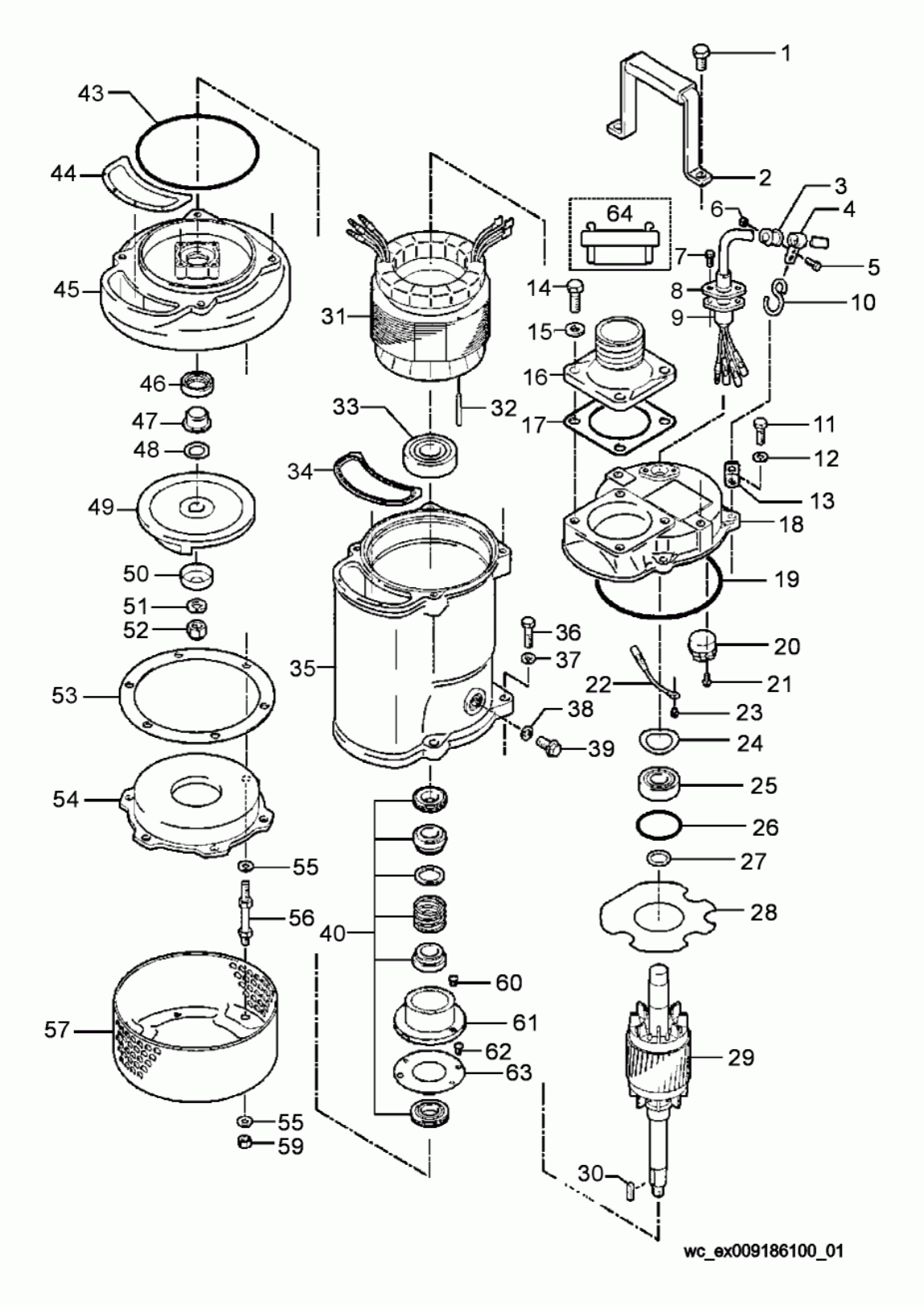
1
2
3
4
5
6
7
8
9
10
11
12
13
14
15
16
17
18
19
20
21
22
23
24
25
26
27
28
29
30
31
32
33
34
35
36
37
38
39
40
43
44
45
46
47
48
49
50
51
52
53
54
55
56
57
59
60
61
62
63
64
wc_ex009186100_01

Ref. Pos.	Part No. Artikel Nr.	Qty. St.	Description Beschreibung	Descripción Description	Measurem./Abm.	Norm
					Torque/Drehm.	Sealant Schmierstoff
0	0150806	1	Set-gaskets & O-Rings Dichtungs- u. O-Ringsatz	Juego de juntas/anillos-O Jeu de joints		
0	0127557	1	Float Schwimmer	Flotador Flotteur		
0	0152282	1	Plate Platte	Placa Plaque		
0	0127298	1	Plug Stopfen	Tapón Bouchon	2,6-3,7A	
1	0150726	2	Bolt Bolzen	Perno Boulon	M10 x 20	
2	**0150639**	**1**	**Lifting handle** **Tragegriff**	**Manija de levante** **Poignée de relèvement**		
3	0150454	1	Sleeve Hülse	Manguito Douille		
4	0150449	1	Clip Klemme	Sujetador Agrafe		
5	0150713	1	Bolt Bolzen	Perno Boulon	M5 x 15	
6	0150743	1	Nut Mutter	Tuerca Écrou	M5	
7	0150741	2	Bolt Bolzen	Perno Boulon	M5 x 15	
8	0150418	1	Cover Deckel	Tapa Couvercle		
9	0152386	1	Power cable Zuleitungskabel	Cable Câble		
10	0150457	1	Hook Haken	Gancho Croc		
11	0150720	4	Bolt Bolzen	Perno Boulon	M8 x 30	
12	0150763	4	Lockwasher Federring	Arandela elástica Rondelle de ressort	M8	
13	0150644	1	Bracket Konsole	Soporte Support		
14	0150728	4	Bolt Bolzen	Perno Boulon	M10 x 30	
15	0150761	4	Washer Scheibe	Arandela Rondelle	M10	
16	0152372	1	Coupling Kupplung	Acoplamiento Accouplement		
17	0150674	1	Gasket Dichtung	Junta Joint		
18	0150550	1	Housing Gehäuse	Caja Carter		
19	0150698	1	O-Ring O-Ring	Anillo-O Joint torique		
20	0150577	1	Thermal switch Thermoschalter	Interruptor térmico Thermorupteur		
21	0150783	2	Screw Schraube	Tornillo Vis	M4 x 12	

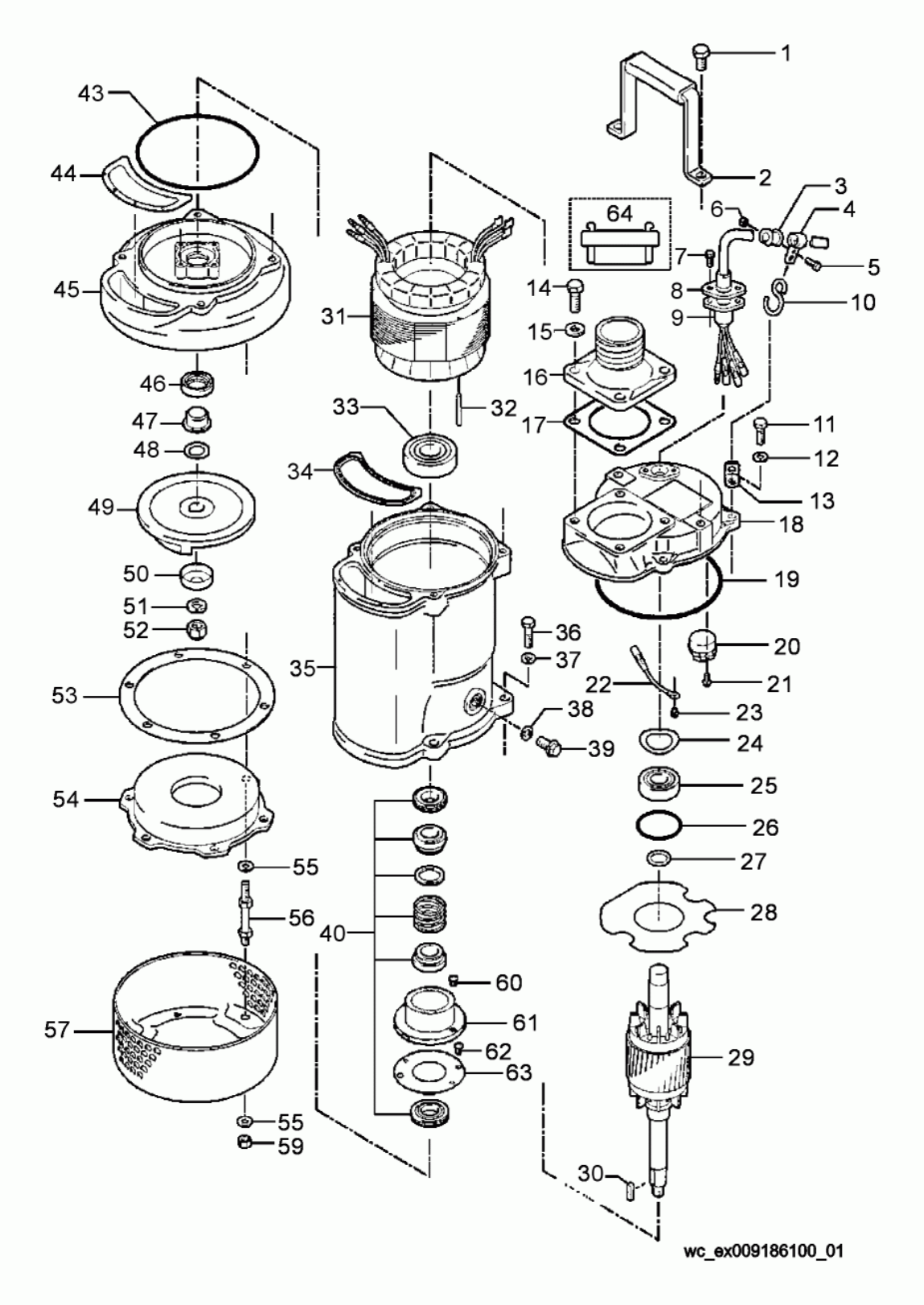
1
2
3
4
5
6
7
8
9
10
11
12
13
14
15
16
17
18
19
20
21
22
23
24
25
26
27
28
29
30
31
32
33
34
35
36
37
38
39
40
43
44
45
46
47
48
49
50
51
52
53
54
55
56
57
59
60
61
62
63
64
wc_ex009186100_01

Ref. Pos.	Part No. Artikel Nr.	Qty. St.	Description Beschreibung	Descripción Description	Measurem./Abm.	Norm
					Torque/Drehm.	Sealant Schmierstoff
22	0152410	1	Ground wire Erdungsdraht	Alambre a tierra Câble de mise à la terre		
23	0150779	1	Screw Schraube	Tornillo Vis	M4 x 6	
24	0150772	1	Spring washer Tellerfeder	Arandela de resorte Ressort Belleville		
25	0150557	1	Ball bearing Kugellager	Rodamiento de bolas Roulement à billes		
26	0150704	1	O-Ring O-Ring	Anillo-O Joint torique		
27	0150622	1	Ring Ring	Anillo Anneau		
28	0150612	1	Plate Platte	Placa Plaque		
29	0150585	1	Rotor Rotor	Rotor Rotor		
30	0150801	1	Key Schlüssel	Llave Clé		
31	0150600	1	Stator Stator	Estator Stator		
32	0150795	1	Pin Stift	Pasador Goupille	5 x 40	
33	0150559	1	Ball bearing Kugellager	Rodamiento de bolas Roulement à billes		
34	0150690	1	Gasket Dichtung	Junta Joint		
35	0150632	1	Motor housing Motorgehäuse	Caja del motor Cage du moteur		
36	0150720	4	Bolt Bolzen	Perno Boulon	M8 x 30	
37	0150763	4	Lockwasher Federring	Arandela elástica Rondelle de ressort	M8	
38	**0150676**	**1**	**Gasket Dichtung**	**Junta Joint**		
39	**0150536**	**1**	**Oil plug Schraubverschluß**	**Tapón roscado Bouchon**		
40	**0150503**	**1**	**Mechanical seal Gleitringdichtung**	**Sello mecánico Garniture mécanique**		
43	**0150697**	**1**	**O-Ring O-Ring**	**Anillo-O Joint torique**		
44	0150686	1	Gasket Dichtung	Junta Joint		
45	0150464	1	Volute Spiralgehäuse	Voluta Volute		
46	**0150509**	**1**	**Oil seal Öldichtung**	**Empaque de aceite Joint d'huile**		
47	0150652	1	Sleeve Hülse	Manguito Douille		
48	**0150538**	**1**	**Shim Ausgleichscheibe**	**Laminita Cale**		

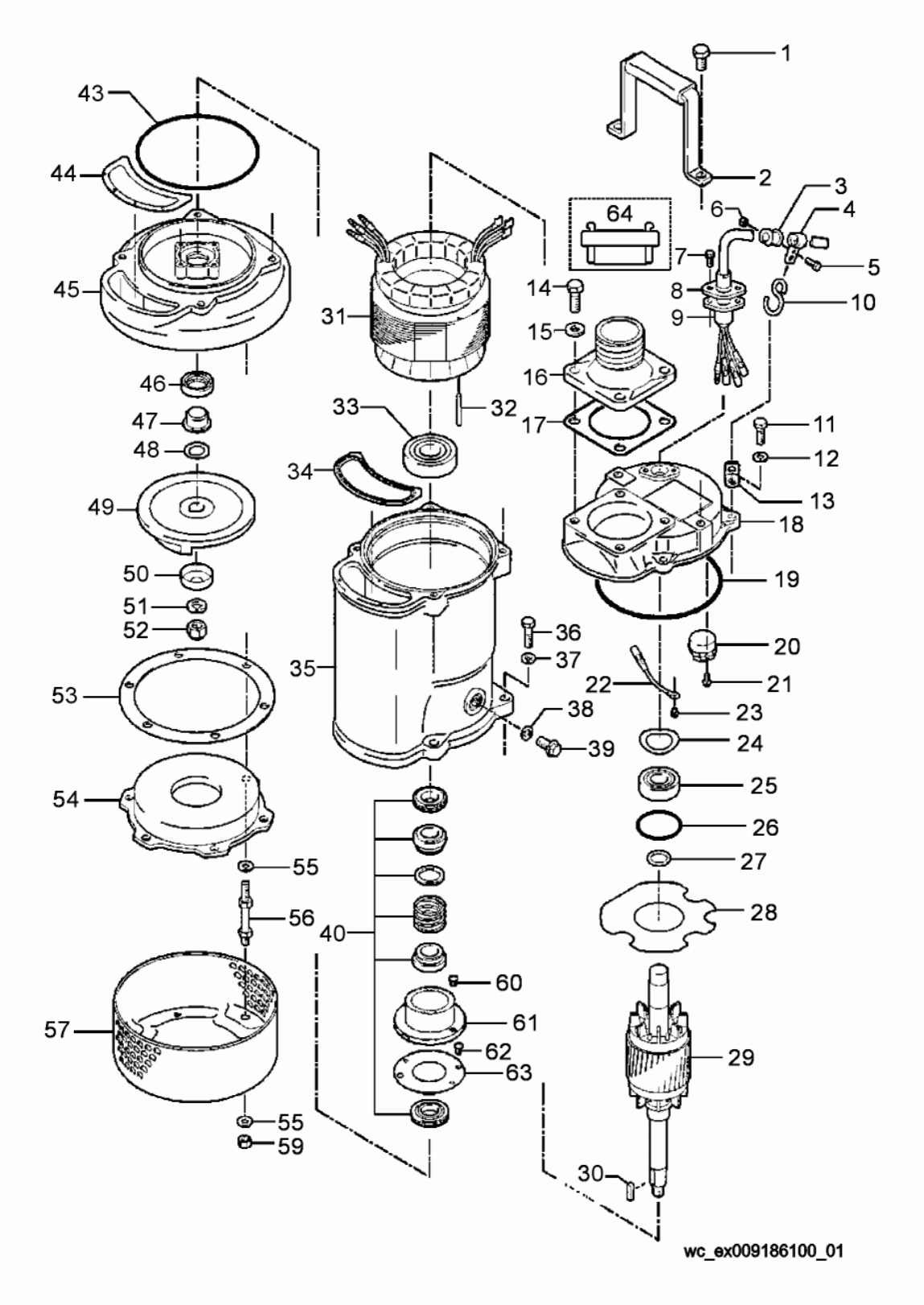
1
2
3
4
5
6
7
8
9
10
11
12
13
14
15
16
17
18
19
20
21
22
23
24
25
26
27
28
29
30
31
32
33
34
35
36
37
38
39
40
43
44
45
46
47
48
49
50
51
52
53
54
55
56
57
59
60
61
62
63
64
wc_ex009186100_01

Ref. Pos.	Part No. Artikel Nr.	Qty. St.	Description Beschreibung	Descripción Description	Measurem./Abm.	Norm
					Torque/Drehm.	Sealant Schmierstoff
49	0150470	1	Impeller Pumpenlaufrad	Impulsor Rotor avec aubes		
50	0150544	1	Cover Deckel	Tapa Couvercle		
51	0150852	1	Lockwasher Federring	Arandela elástica Rondelle de ressort		
52	0150754	1	Acorn nut Hutmutter	Tuerca Ecrou		
53	0150668	1	Gasket Dichtung	Junta Joint		
54	0150488	1	Cover Deckel	Tapa Couvercle		
55	0150760	6	Washer Scheibe	Arandela Rondelle	M8	
56	0150789	3	Stud bolt Gewindebolzen	Perno prisionero Boulon		
57	0150498	1	Strainer Sieb	Tamizador Tamis		
59	0150746	3	Nut Mutter	Tuerca Écrou	M8	
60	0150776	2	Screw Schraube	Tornillo Vis	M5 x 6	
61	0150518	1	Lifter-oil Steigrohr	Tubo alzador Tuyau de refoulement		
62	0150775	4	Screw Schraube	Tornillo Vis		
63	0150521	1	Retaining plate Lagerplatte	Placa de retención Plaque d'arrêt		
64	0054343	1	Coupling Kupplung	Acoplamiento Accouplement	75	

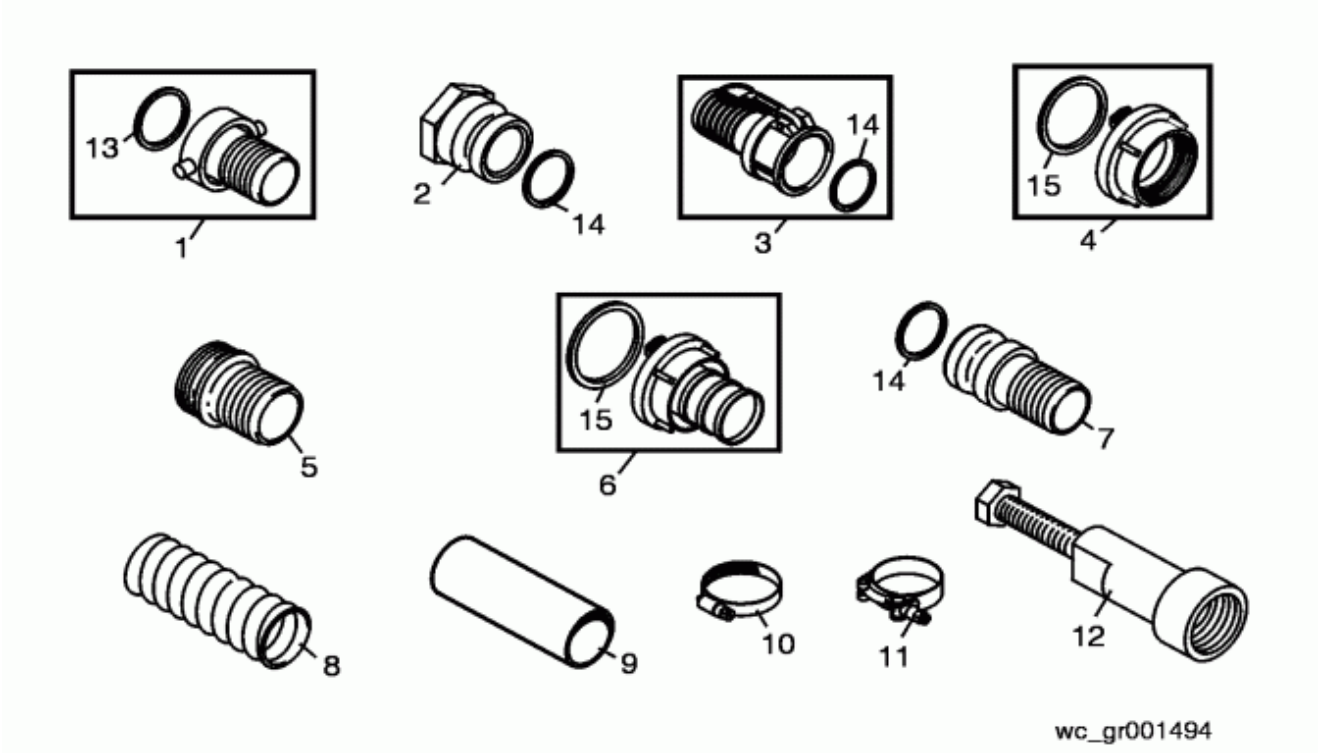
13
1
2
14
14
3
15
4
5
15
6
14
7
8
9
10
11
12
wc_gr001494

Ref. Pos.	Part No. Artikel Nr.	Qty. St.	Description Beschreibung	Descripción Description	Measurem./Abm.	Norm
					Torque/Drehm.	Sealant Schmierstoff
1	0028072	1	Coupling Kupplung	Acoplamiento Accouplement	76mm/3in	
2	0051450	1	Coupling Kupplung	Acoplamiento Accouplement	76mm/3in	
3	0051453	1	Coupling Kupplung	Acoplamiento Accouplement	76mm/3in	
4	0054343	1	Coupling Kupplung	Acoplamiento Accouplement	75	
5	0028071	1	Coupling Kupplung	Acoplamiento Accouplement	76mm/3in	
6	0054344	1	Coupling Kupplung	Acoplamiento Accouplement	75	
7	0070340	1	Coupling Kupplung	Acoplamiento Accouplement	76mm/3in	
8	0028068	1	Hose Schlauch	Manguera Tuyau	3 x 240in	
9	0028067	1	Hose Schlauch	Manguera Tuyau	3in	
10	2005952	1	Clamp Schelle	Abrazadera Agrafe		
11	0028699	1	Clamp Schelle	Abrazadera Agrafe		
12	0151080	1	Puller Abzieher	Extractor Appareil de traction		
13	0028073	1	Gasket Dichtung	Junta Joint	76mm/3in	
14	0053388	1	Gasket Dichtung	Junta Joint	76mm/3in	
15	0059981	1	Gasket Dichtung	Junta Joint	75	

www.wackergroup.com

Wacker Construction Equipment AG - Preußenstraße 41 - 80809 München - Tel.: +49-(0)89-3 54 02-0 - Fax: +49-(0)89-3 54 02-3 90
Wacker Corporation - P. O. Box 9007 - Menomonee Falls, WI 53052-9007 - Tel.: (262)-255-0500 - Fax: (262)-255-0550
Wacker Asia Pacific Operations - Skyline Tower, Suite 2303, 23/F, 39 Wang Kwong Road, Kowloon Bay, Hong Kong. Tel: +852 2406 60 32, Fax: +852 2406 60 21